ВЕНТИЛЯТОРЫ.RU
МАГАЗИН ПРОМЫШЛЕННЫХ ВЕНТИЛЯТОРОВ

NKR 560 Вентилятор крышный

Технические характеристики

Номер кривой	Модель вентилятора	"Производительность при 0 Па, м³/ч"	Мощность электродвигателя, кВт	Частота вращения, об/мин	Питание, В	Уровень шума, дБ(А)	Степень защиты
1	NKR-560	12 600	1,1	1 500	3ф / 380 В	84,4	IP54
2	NKR-560	8 400	0,37	1 000	3ф / 380 В	76,2	IP54

Аэродинамика

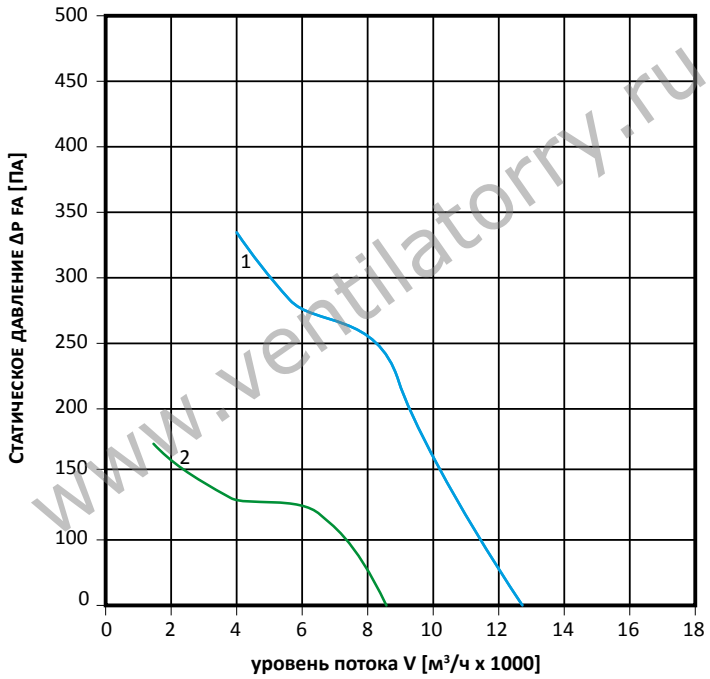
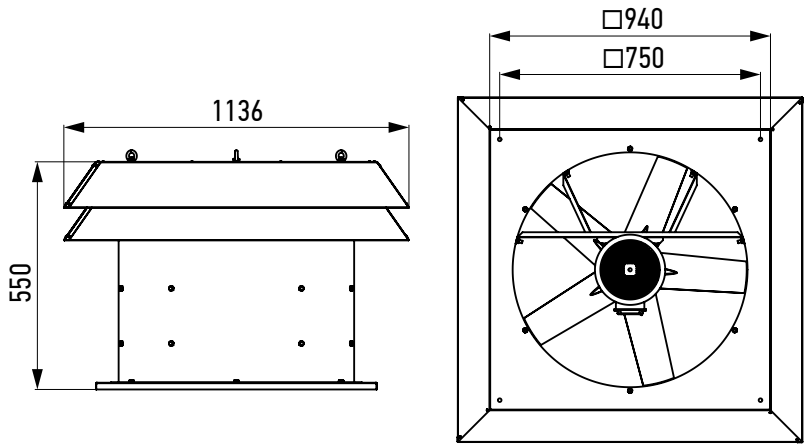
www.ventilatorry.ru