ВЕНТИЛЯТОРЫ.RU

МАГАЗИН ПРОМЫШЛЕННЫХ ВЕНТИЛЯТОРОВ

АКРС 6,3 Вентилятор крышный радиальный

Технические характеристики

Номер кривой	Модель вентилятора	Мощность электродвигателя ($N_{ном}$), кВт	Частота вращения, об/мин	Ток при 380 В, А	Производительность max, м³/час	Статическое давление max, Па	Уровень шума, дБ(А)	Масса (max), кг
1	АКРС-6,3	1,1	920	3,2	12 000	420	79	111,9
2	АКРС-6,3	1,5	935	4,2	13 500	440	77	119,5
3	АКРС1-6,3	1,5	935	4,2	15 100	480	81	119,7
4	АКРС-6,3	4	1 410	9	18 500	1 000	88	133,3
5	АКРС-6,3	5,5	1 440	12,1	21 000	1 040	87	152,3
6	АКРС1-6,3	5,5	1 440	12,1	23 400	1 150	90	162,3

Аэродинамика

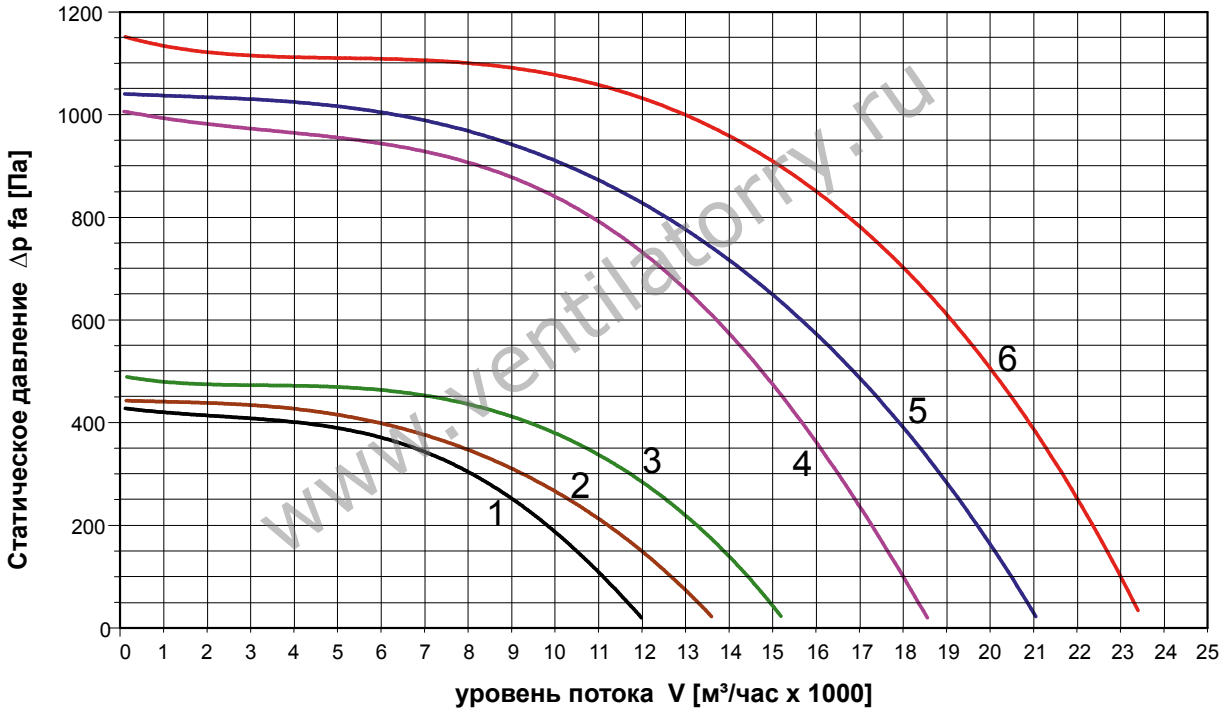

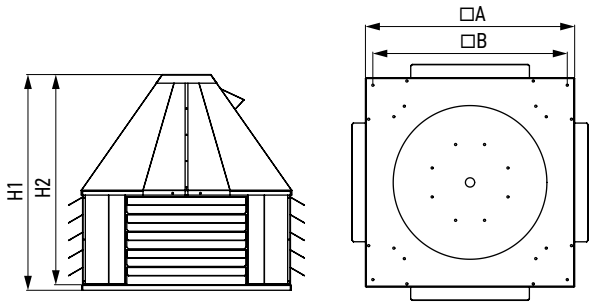

Размеры

Модель	Значение, мм			
	A	B	H1	H2
АКРС-6,3 (1,1×920)	850	755	870	840
АКРС-6,3 (1,5×920)	850	755	930	900
АКРС1-6,3 (1,5×920)	850	755	840	810
АКРС-6,3 (4×1 410)	850	755	870	840
АКРС-6,3 (5.5×1 410)	850	755	840	810
АКРС1-6,3 (5.5×1 410)	850	755	925	895