Вентилятор крышный радиальный

АКРС 5,6

Технические характеристики

Номер кривой	Модель вентилятора	Мощность электродвигателя ($N_{ном}$), кВт	Частота вращения, об/мин	Ток при 380 В, А	Производительность max, м³/час	Статическое давление max, Па	Уровень шума, дБ(А)	Масса (max), кг
1	АКРС-5,6	0,75	920	2,3	9 000	340	73	93,2
2	АКРС1-5,6	0,75	920	2,3	10 100	350	74	94,3
3	АКРС-5,6	2,2	1 420	5,2	12 800	800	81	104,1
4	АКРС-5,6	3	1 410	7,3	14 800	820	83	114,4
5	АКРС1-5,6	3	1 410	7,3	16 400	900	86	121,8

Аэродинамика

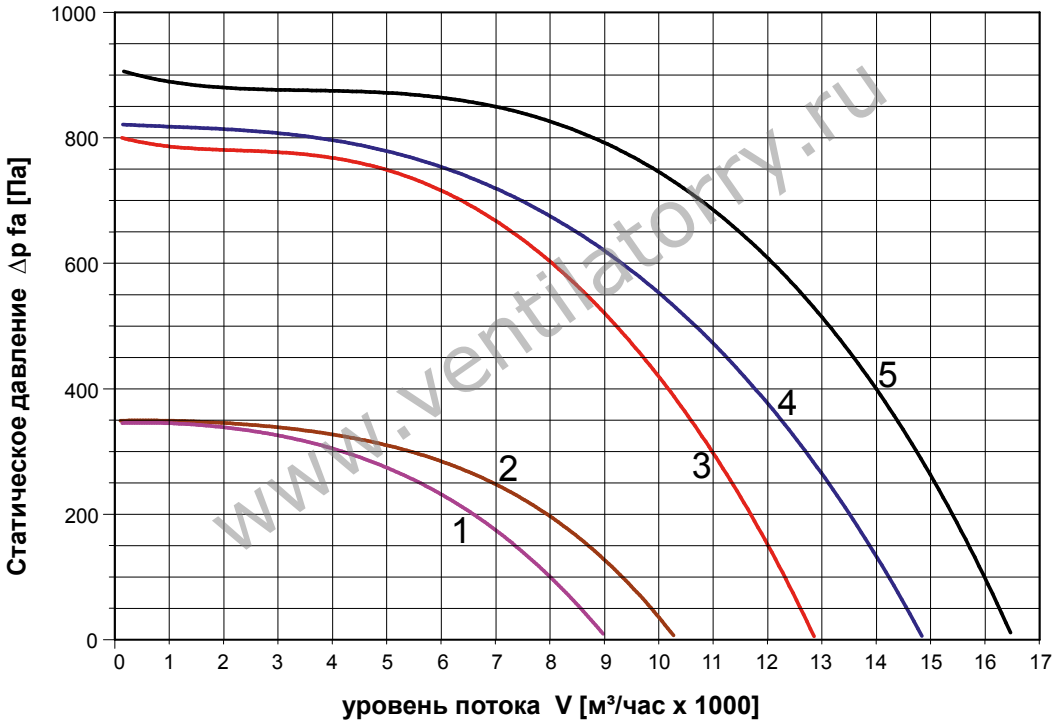

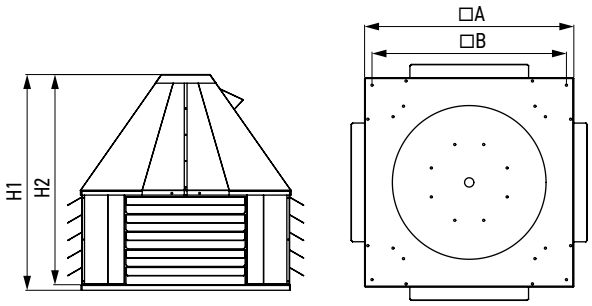

Размеры

Модель	Значение, мм			
	A	B	H1	H2
АКРС-5,6 (0,75×920)	820	690	750	720
АКРС1-5,6 (0,75×920)	820	690	778	748
АКРС-5,6 (2,2×1 410)	820	690	800	770
АКРС-5,6 (3,0×1 410)	820	690	763	733
АКРС1-5,6 (3,0×1 410)	820	690	780	750