Вентилятор крышный радиальный

АКРС 4,5

Технические характеристики

Номер кривой	Модель вентилятора	Мощность электродвигателя ($N_{ном}$), кВт	Частота вращения, об/мин	Ток при 380 В, А	Производительность max, м³/час	Статическое давление max, Па	Уровень шума, дБ(А)	Масса (max), кг
1	АКРС-4,5	0,75	1 350	1,9	6 200	450	73	65,2
2	АКРС-4,5	1,1	1 410	2,7	7 200	500	77	69,9
3	АКРС-4,5	7,5	2 890	15	14 500	2 150	91	109,2
4	АКРС1-4,5	7,5	2 890	15	15 500	2 160	92	109,5

Аэродинамика

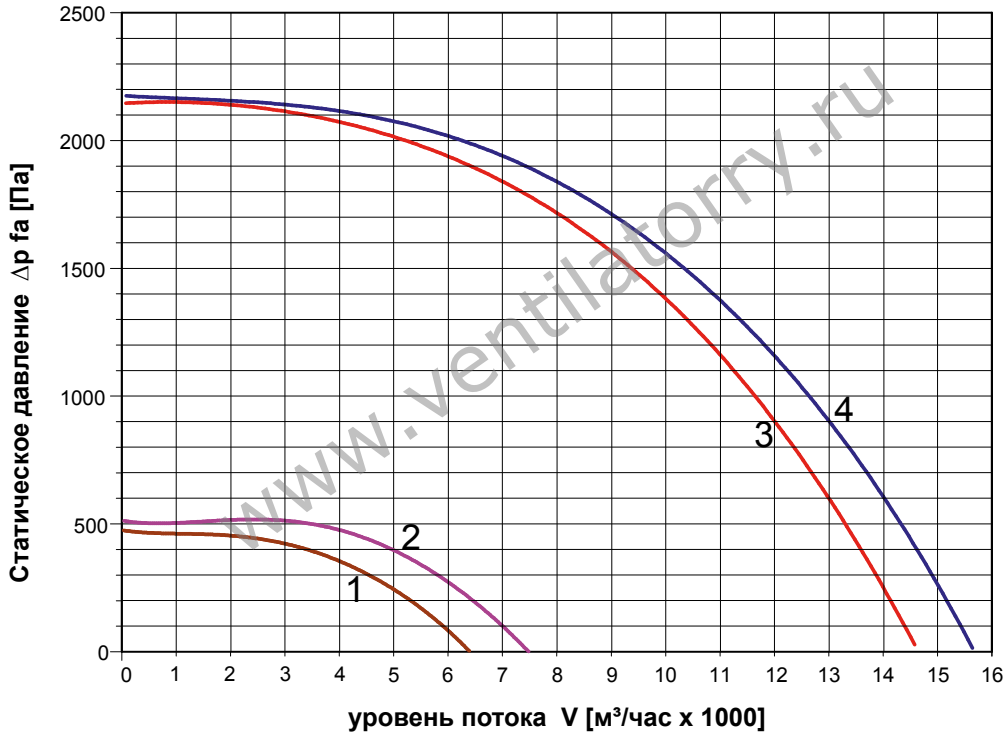

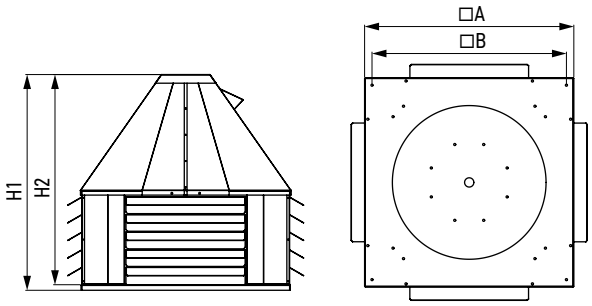

Размеры

Модель	Значение, мм			
	A	B	H1	H2
АКРС-4,5 (0,75×1 350)	680	580	654	624
АКРС-4,5 (1,1×1 350)	680	580	689	659
АКРС-4,5 (7,5×2 850)	680	580	691	661
АКРС1-4,5 (7,5×2 850)	680	580	701	671