Вентилятор канальный

ВКП 60×30

Технические характеристики

Номер кривой	Модель вентилятора	Мощность электродвигателя ($N_{ном}$), кВт	Наряжение, В	Частота вращения, об/мин	Ток, А	Производительность max, м³/час	Статическое давление max, Па	Уровень шума, дБ(А)	Степень защиты, IP	Масса, кг
1	ВКП-60-30-4E	1,25	220	1 380	5,6	2 800	450	72	54	30
2	ВКП-60-30-4D	1,25	380	1 280	1,7	3 300	490	72	54	30
3	ВКП-60-30-6D	0,38	380	900	0,8	2 200	280	66	54	32

Аэродинамика

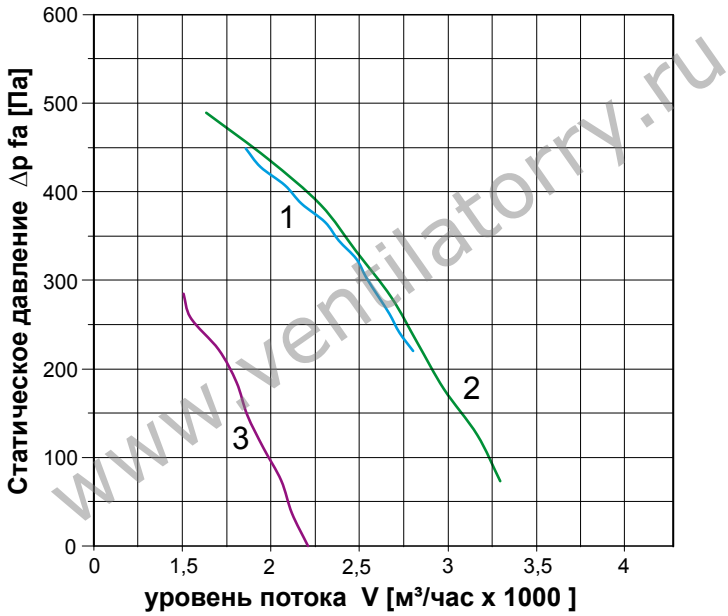
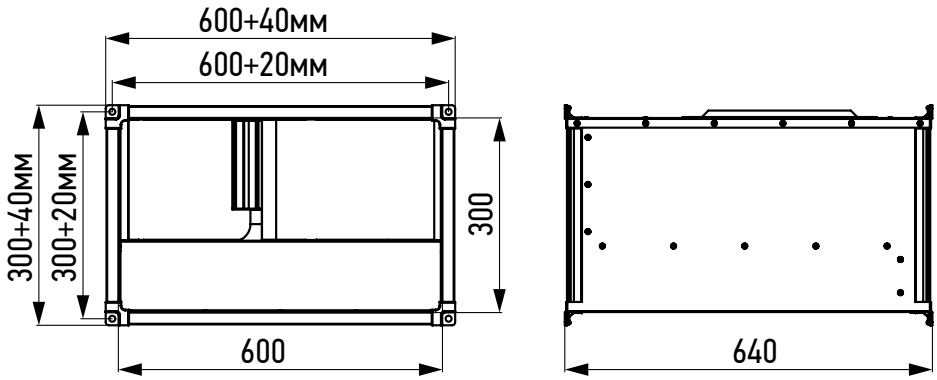
www.ventilatorry.ru