Вентилятор канальный

ВКП 50×25

Технические характеристики

Номер кривой	Модель вентилятора	Мощность электродвигателя ($N_{ном}$), кВт	Наряжение, В	Частота вращения, об/мин	Ток, А	Производительность max, м³/час	Статическое давление max, Па	Уровень шума, дБ(А)	Степень защиты, IP	Масса, кг
1	ВКП-50-25-4E	0,48	220	1 300	2,2	1 650	260	69	54	16
2	ВКП-50-25-4D	0,38	380	1 300	0,68	1 700	265	69	54	17
3	ВКП-50-25-6D	0,265	380	900	0,77	1 300	120	67	54	20

Аэродинамика

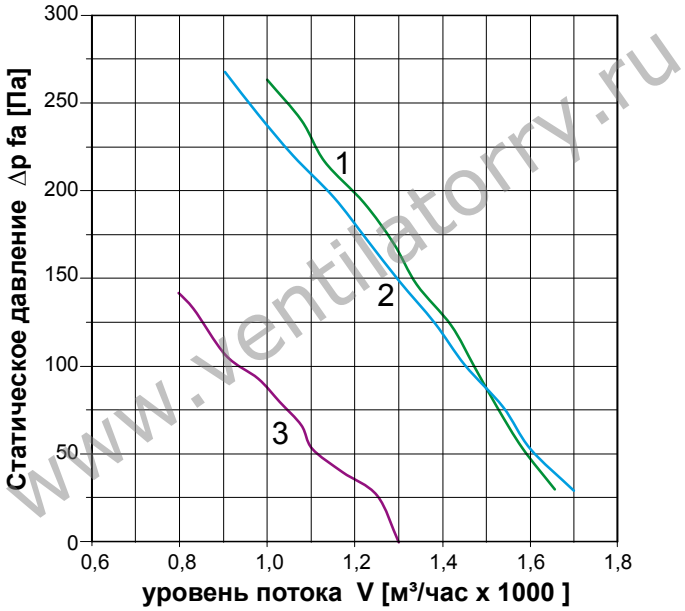
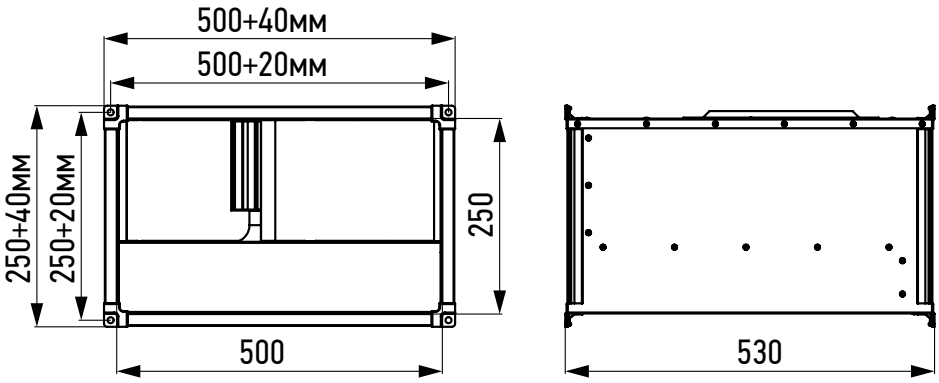
www.ventilatorry.ru