Вентилятор осевой

ROF-F 500

Технические характеристики

Номер кривой	Модель вентилятора	Мощность электродвигателя ($N_{ном}$), кВт	Наряжение, В	Частота вращения, об/мин	Ток, А	Производительность max, м³/час	Статическое давление max, Па	Уровень шума, дБ(А)	Степень защиты, IP	Масса, кг
1	ROF-F-500-4E	0,35	220	1 350	1,6	6 570	120	72	44	14,5
1	ROF-F-500-4D	0,39	380	1 350	1	6 570	120	72	44	14,5

Аэродинамика

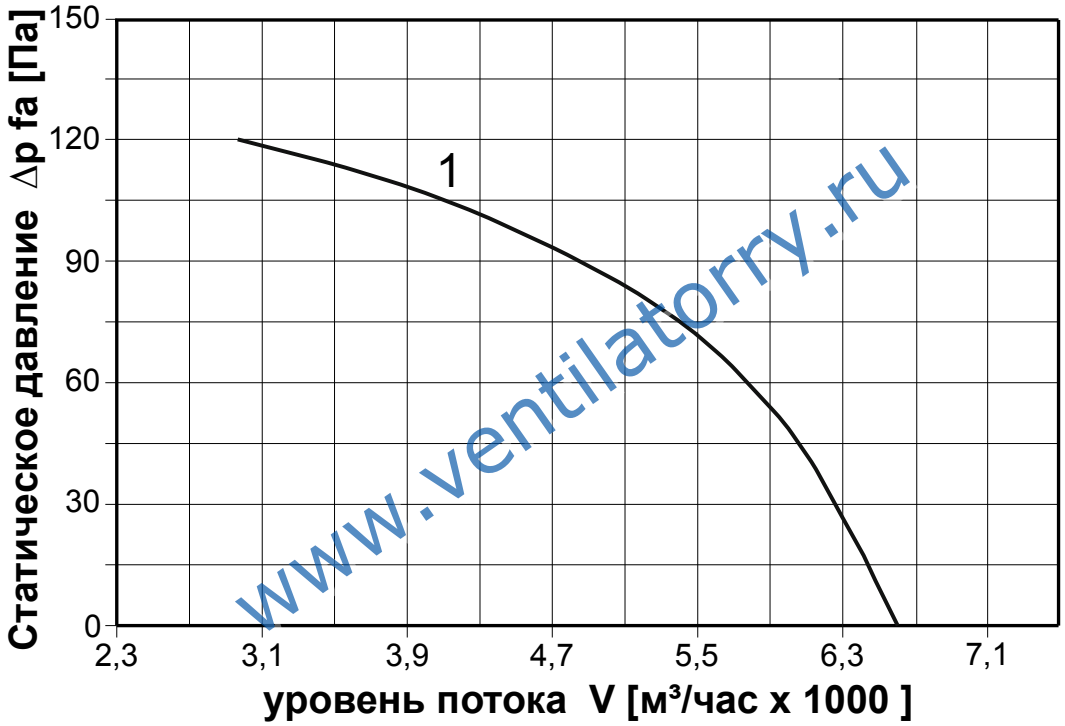
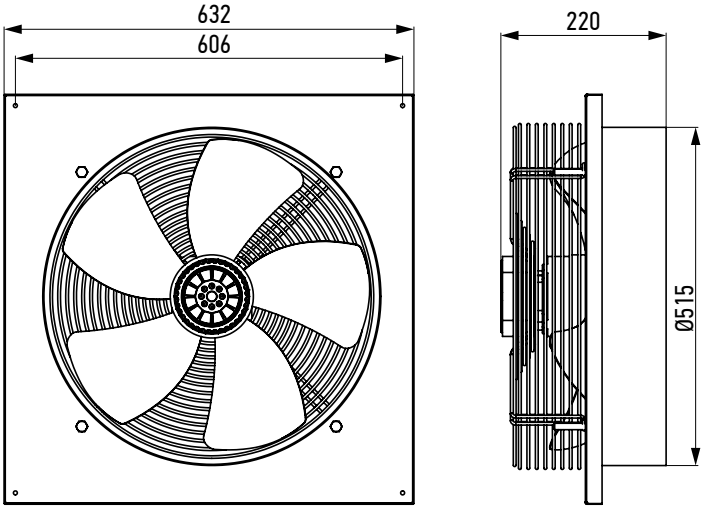
www.ventilatorry.ru