ВЕНТИЛЯТОРЫ.RU

МАГАЗИН ПРОМЫШЛЕННЫХ ВЕНТИЛЯТОРОВ

АВОС 5,0 Вентилятор осевой

Технические характеристики

Номер кривой	Модель вентилятора	Мощность электродвигателя ($N_{ном}$), кВт	Частота вращения, об/мин	Наряжение, В	Ток при 380 В, А	Производительность max, м³/час	Уровень шума, дБ(А)	Масса (max), кг
1	АВОС-5,0	1,1	3 000	3ф / 380 В	2,6	9 496	93	28
2	АВОС-5,0	1,5	3 000	3ф / 380 В	3,6	11 080	93	32
3	АВОС-5,0	2,2	3 000	3ф / 380 В	5	13 872	93	33
4	АВОС-5,0	3	3 000	3ф / 380 В	6,5	15 962	92	41
5	АВОС-5,0	4	3 000	3ф / 380 В	8,4	17 584	97	50
6	АВОС-5,0	5,5	3 000	3ф / 380 В	11	18 267	96	53
7	АВОС-5,0	7,5	3 000	3ф / 380 В	14,7	21 650	100	72

Аэродинамика

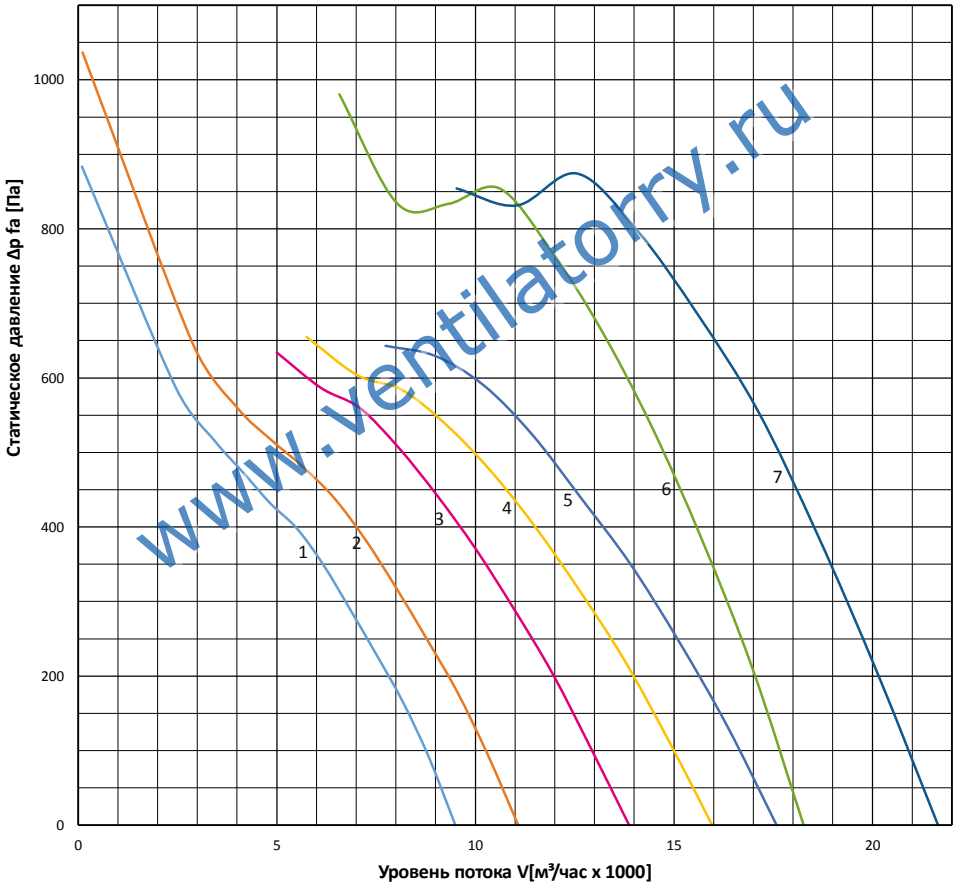

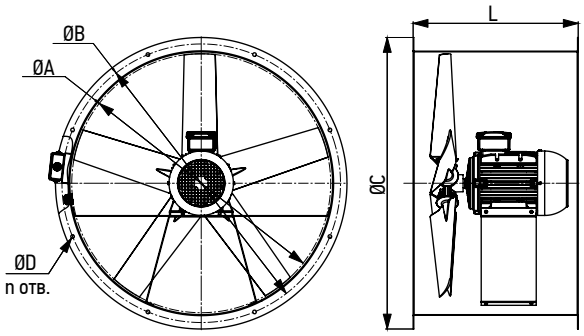

Размеры

Модель	Значение, мм					
	A	B	C	D	n	L
АВОС 5,0-1,1-2	500	530	560	9,1	12	440
АВОС 5,0-1,5-2	500	530	560	9,1	12	440
АВОС 5,0-2,2-2	500	530	560	9,1	12	440
АВОС 5,0-3-2	500	530	560	9,1	12	510
АВОС 5,0-4-2	500	530	560	9,1	12	510
АВОС 5,0-5,5-2	500	530	560	9,1	12	510
АВОС 5,0-7,5-2	500	530	560	9,1	12	625