для трехфазной сети, 4-полюсный

FC035-4D

Описание

Тип двигателя: AC
Номинальное напряжение U: **3-фазный 230/400 В (Δ/Y) ±10 %***
Номинальная частота f: **50 Гц*** (характеристики для частоты 60 Гц предоставляются по запросу)
Потребляемая мощность P: **0,17 кВт***
Номинальный ток I: **0,64/0,37 А***
Номинальная частота вращения n: **1370 мин⁻¹***
Пусковой ток I_A: 2,20 A / 1,30 A
Повышение тока ΔI: 0 %
Класс нагревостойкости изоляции: **THCL 155***
Мин. допустимая температура перемещаемой среды $t_{R(min)}$: -40 °C
Макс. допустимая температура перемещаемой среды $t_{R(max)}$: 70 °C
Электрическое подключение: Соединительный кабель, подводится сбоку по диагонали 65 см
Количество лопастей рабочего колеса: 7
Степень защиты: IP 54
Защита электродвигателя: Контакт теплового реле
Лопасти: Алюминий, однослойное лакокрасочное покрытие, цвет черный
Ротор: Алюминий, однослойное лакокрасочное покрытие, цвет черный
Соответствие: ErP 2015, CE
Характеристики согласно требованиям директивы ErP
КПД $\eta_{stat/A}$: 30.8 %
Эффективность: $N_{фактич.}$ = 41.9 / $N_{уставка}$ = 40**
* Данные, указанные на заводской табличке
**ErP 2015

Рабочие характеристики

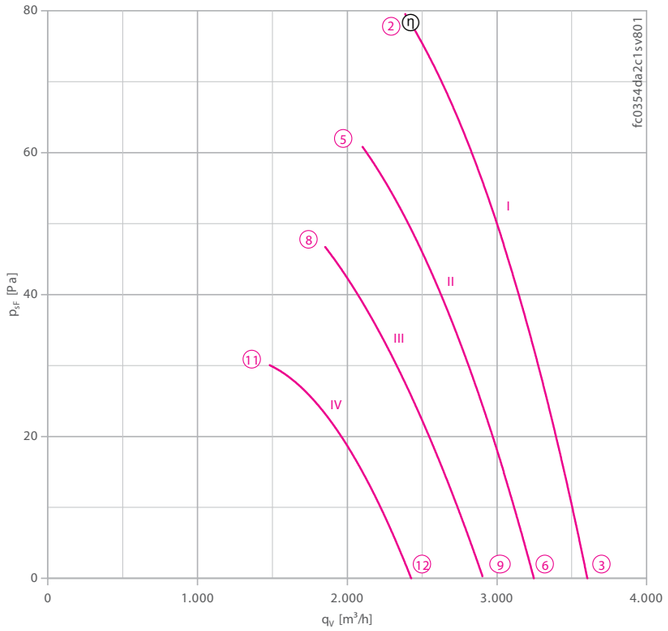

Измерено в соответствии с типом установки A в полном раструбе и без защитной решетки согласно ISO 5801.

	характеристики	U [В]		I [A]	мощность P_1 [Вт]	вращения n [мин⁻¹]	мощности на стороне всасывания L_{WAS} [дБ]
FC035-4D_.2C.A7	I	**400***	②	**0.39***	**175***	**1390***	74
		400	③	0.38	155	1410	76
	II	230	⑤	0.34	130	1220	71
		230	⑥	0.31	115	1260	73
	III	180	⑧	0.35	110	1070	67
		180	⑨	0.33	100	1130	71
	IV	140	⑪	0.35	83	890	63
		140	⑫	0.32	79	940	66

* Данные, указанные на заводской табличке

Данные для заказа вентилятора

Направление воздушного потока A

Тип	F (с защитной решеткой)	F (без защитной решетки)	Q
	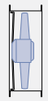	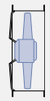	
Тип	**FC035-4DF.2C.A7**	**FC035-4DF.2C.A7**	**FC035-4DQ.2C.A7**
Артикул №	**132992**	**132990**	**125090**
Масса, кг	7.50	7.20	7.30
Электр. подкл.	Клеммная коробка	Клеммная коробка	Соединительный кабель, подводится сбоку по диагонали

Устройства управления

	3-фазные преобразователи частоты Fcontrol	Устройства защиты электродвигателей, 3-фазные	Трансформаторные регуляторы, 3-фазные	Электронные регуляторы напряжения, 3-фазные
	Страница 558	Страница 596	Страница 591	Страница 578

Схема электрических соединений 1360-106XB Страница 608
Компоненты Страница 524

Размеры, мм

Направление воздушного потока A

Конструктивное исполнение F – обечайка с двумя фланцами, с защитной решеткой

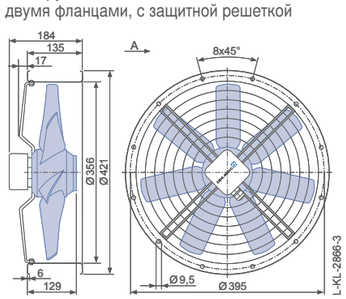

Конструктивное исполнение F – обечайка с двумя фланцами, без защитной решетки

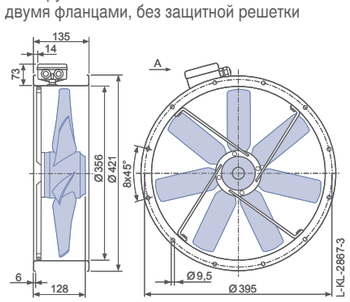
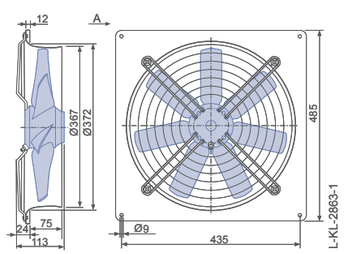
Конструктивное исполнение Q – квадратная монтажная пластина с полным раструбом