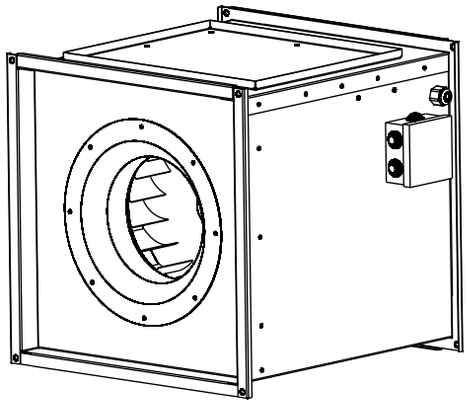

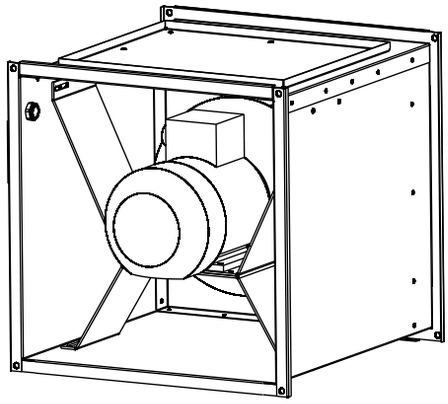

НАЗНАЧЕНИЕ

Прямоугольные канальные вентиляторы серии ВРККА предназначены для приточной и вытяжной вентиляции, кондиционирования воздуха производственных, общественных и жилых зданий.

КОНСТРУКЦИЯ

Корпус вентилятора изготавливается из оцинкованной листовой или из нержавеющей стали (исполнение К1), рабочее колесо с загнутыми назад лопатками из алюминия либо из оцинкованной стали.
Вентиляторы ВРККА комплектуются асинхронными одно- или трехфазными электродвигателями с возможностью регулирования частоты вращения рабочего колеса с помощью частотных преобразователей.
Степень защиты, обеспечиваемая оболочкой, не менее IP54.

УСЛОВИЯ ЭКСПЛУАТАЦИИ

Вентиляторы канальные ВРККА предназначены для перемещения невзрывоопасных газовых сред с температурой от -30 °С до +40 °С, содержащих твердые примеси не более 100 мг/м^3, не содержащих липких и волокнистых материалов, в условиях умеренного климата 2-ой категории размещения по ГОСТ 15150-69 с температурой окружающей среды до +40 °С.
Среднее значение виброскорости от внешних источников вибрации в месте установки вентиляторов - не более 2 мм/с.

МАРКИРОВКА

ВРККА	-	450	-	4	D	-	Ш	-	1
1		2		3	4		5		6

1- ВРККА: Вентилятор радиальный для квадратных каналов с назад загнутыми лопатками, в качестве привода используются асинхронные электродвигатели
2- Типоразмер
3- Количество полюсов электродвигателя (параметр напрямую связан частотой вращения вала)
4- Напряжение питания электродвигателя (E-220В, D-380В)
5- Каркасно-панельный шумоизолированный корпус
6- Исполнение по направлению движения воздуха для вентиляторов ВРККА-Ш (1-выхлоп по оси, 2- выхлоп вправо, 3-выхлоп вверх, 4- выхлоп влево).

ТЕХНИЧЕСКИЕ ХАРАКТЕРИСТИКИ

Модель	Макс. расход воздуха ($м^3$/ч)	Макс. потр. мощность (Вт)	Номинальный ток (А)	Частота вращения (об/мин)	Масса ВРККА (кг)	Масса ВРККА-Ш (кг)
ВРККА-250-4D(E)	910	120	0,5(1,2)	1500	17	21
ВРККА-250-2D(E)	2050	550	1,4(3,7)	3000	17,5	21,5
ВРККА-280-4D(E)	1480	120	0,5(1,2)	1500	18	22
ВРККА-280-2D(E)	2800	750	2,0(5,7)	3000	22	29
ВРККА-315-4D(E)	2150	180	0,7(1,7)	1500	26	33
ВРККА-315-2D(E)	4500	1500	3,8(9,4)	3000	33	40
ВРККА-355-4D(E)	3050	370	1,2(2,9)	1500	29	36
ВРККА-355-2D	6250	2200	4,8(14,6)	3000	40	47
ВРККА-400-4D(E)	4850	550	1,7(4,0)	1500	33	40
ВРККА-400-2D	9400	4000	8,3	3000	51	58
ВРККА-450-4D(E)	5300	1100	2,8(7,8)	1500	46	53
ВРККА-450-6D	3500	370	1,4	1000	44	51
ВРККА-500-4D(E)	8700	1500	3,6(10,1)	1500	62	77
ВРККА-500-6D	5250	550	1,8	1000	58	73
ВРККА-560-6D	6800	1100	3,1	1000	63	78
ВРККА-560-4D(E)	10500	3000	6,8	1500	72	85
ВРККА-630-6D	11500	1500	4,3	1000	75	97
ВРККА-630-4D(E)	17500	5500	11,3	1500	87	105

ГАБАРИТНЫЕ И ПРИСОЕДИНИТЕЛЬНЫЕ РАЗМЕРЫ

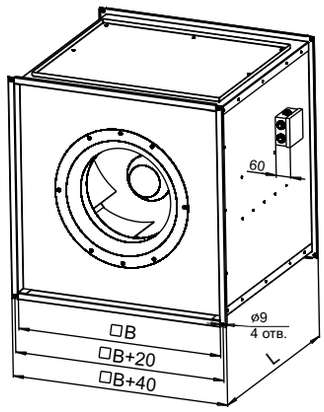

Модель	Размеры, мм	
	B	L
ВРККА-250	400	400
ВРККА-280	400	400
ВРККА-315	450	450
ВРККА-355	500	500
ВРККА-400	500	500
ВРККА-450	630	630
ВРККА-500	630	630
ВРККА-560	710	710
ВРККА-630	800	800

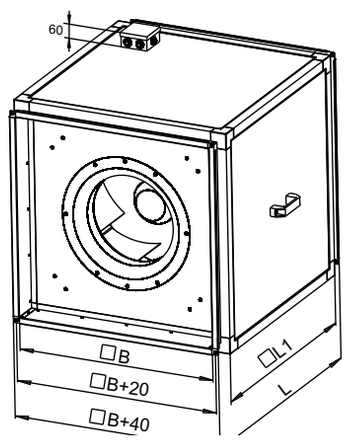

Модель	Размеры, мм		
	B	L	L1
ВРККА-250-Ш	400	575	465
ВРККА-280-Ш	400	575	465
ВРККА-315-Ш	450	625	515
ВРККА-355-Ш	500	675	565
ВРККА-400-Ш	500	675	565
ВРККА-450-Ш	630	805	695
ВРККА-500-Ш	630	805	695
ВРККА-560-Ш	710	885	775
ВРККА-630-Ш	800	975	865

АЭРОДИНАМИЧЕСКИЕ ХАРАКТЕРИСТИКИ

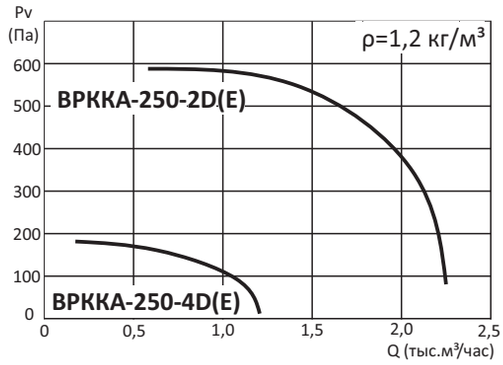

ВРККА-250	Гц	4D(E)	2D(E)
на входе	дБ(А)	55	70
на выходе	дБ(А)	57	61
к окружению	дБ(А)	46	55

ВРККА-250-Ш	Гц	4D(E)	2D(E)
на входе	дБ(А)	55	60
на выходе	дБ(А)	46	62
к окружению	дБ(А)	40	52

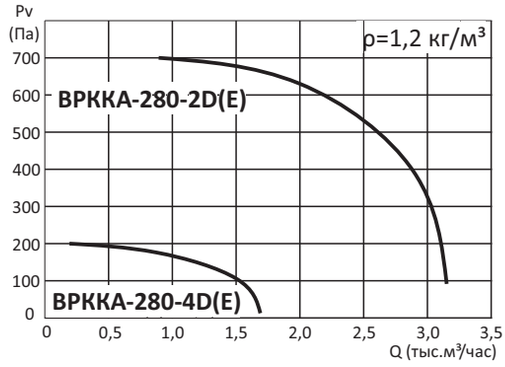

ВРККА-280	Гц	4D(E)	2D(E)
на входе	дБ(А)	58	73
на выходе	дБ(А)	60	64
к окружению	дБ(А)	47	58

ВРККА-280-Ш	Гц	4D(E)	2D(E)
на входе	дБ(А)	56	63
на выходе	дБ(А)	48	62
к окружению	дБ(А)	42	55

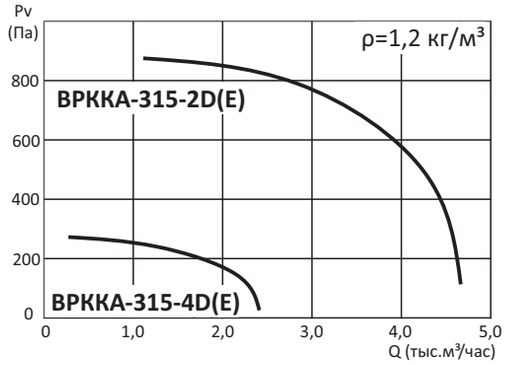

ВРККА-315	Гц	4D(E)	2D(E)
на входе	дБ(А)	66	77
на выходе	дБ(А)	69	68
к окружению	дБ(А)	46	64

ВРККА-315-Ш	Гц	4D(E)	2D(E)
на входе	дБ(А)	61	74
на выходе	дБ(А)	52	76
к окружению	дБ(А)	43	55

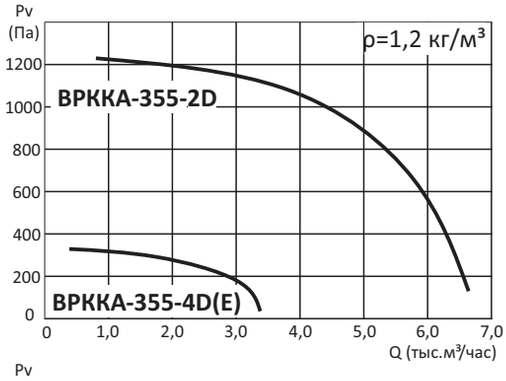

ВРККА-355	Гц	4D(E)	2D(E)
на входе	дБ(А)	69	80
на выходе	дБ(А)	71	72
к окружению	дБ(А)	52	67

ВРККА-355-Ш	Гц	4D(E)	2D(E)
на входе	дБ(А)	63	77
на выходе	дБ(А)	55	79
к окружению	дБ(А)	50	60

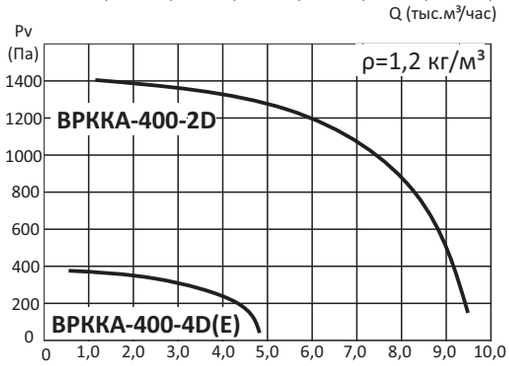

ВРККА-400	Гц	4D(E)	2D(E)
на входе	дБ(А)	73	83
на выходе	дБ(А)	75	75
к окружению	дБ(А)	57	71

ВРККА-400-Ш	Гц	4D(E)	2D(E)
на входе	дБ(А)	67	81
на выходе	дБ(А)	59	83

АЭРОДИНАМИЧЕСКИЕ ХАРАКТЕРИСТИКИ

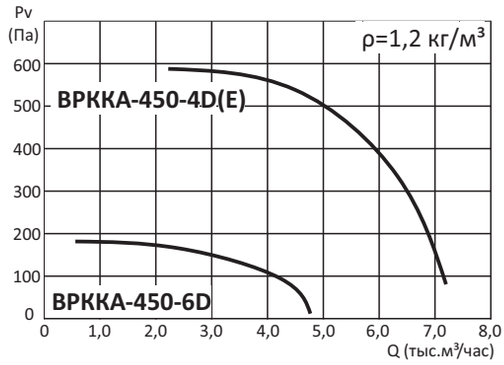

ВРККА-450	Гц	6D(E)	4D(E)
на входе	дБ(А)	67	75
на выходе	дБ(А)	70	68
к окружению	дБ(А)	55	61

ВРККА-450-Ш	Гц	6D(E)	4D(E)
на входе	дБ(А)	66	67
на выходе	дБ(А)	56	70
к окружению	дБ(А)	52	55

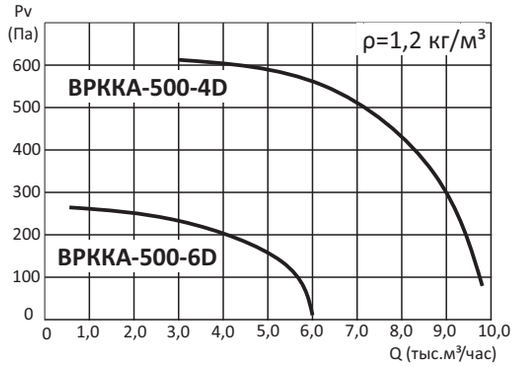

ВРККА-500	Гц	6D(E)	4D(E)
на входе	дБ(А)	69	77
на выходе	дБ(А)	72	70
к окружению	дБ(А)	59	65

ВРККА-500-Ш	Гц	6D(E)	4D(E)
на входе	дБ(А)	68	69
на выходе	дБ(А)	58	72
к окружению	дБ(А)	54	57

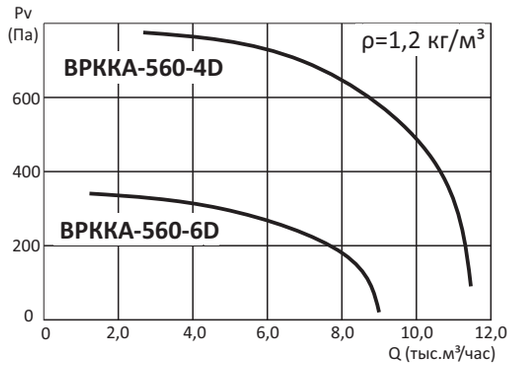

ВРККА-560	Гц	6D(E)	4D(E)
на входе	дБ(А)	70	83
на выходе	дБ(А)	73	86
к окружению	дБ(А)	60	70

ВРККА-560-Ш	Гц	6D(E)	4D(E)
на входе	дБ(А)	70	79
на выходе	дБ(А)	67	72
к окружению	дБ(А)	57	65

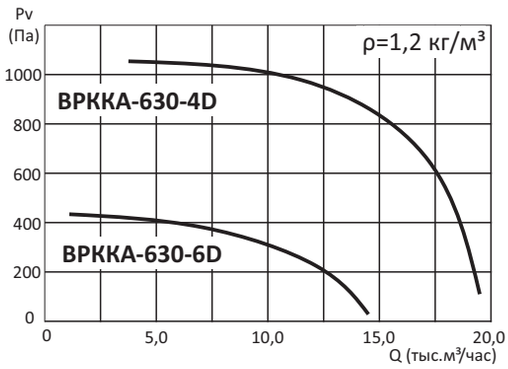

ВРККА-630	Гц	6D(E)	4D(E)
на входе	дБ(А)	73	86
на выходе	дБ(А)	76	89
к окружению	дБ(А)	63	73

ВРККА-630-Ш	Гц	6D(E)	4D(E)
на входе	дБ(А)	73	84
на выходе	дБ(А)	69	75
к окружению	дБ(А)	60	68