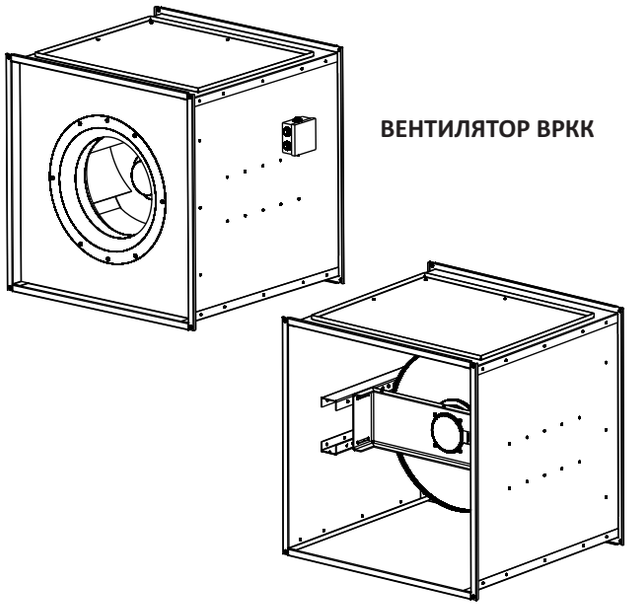

ВЕНТИЛЯТОР ВРКК

ВЕНТИЛЯТОР ВРКК-Ш

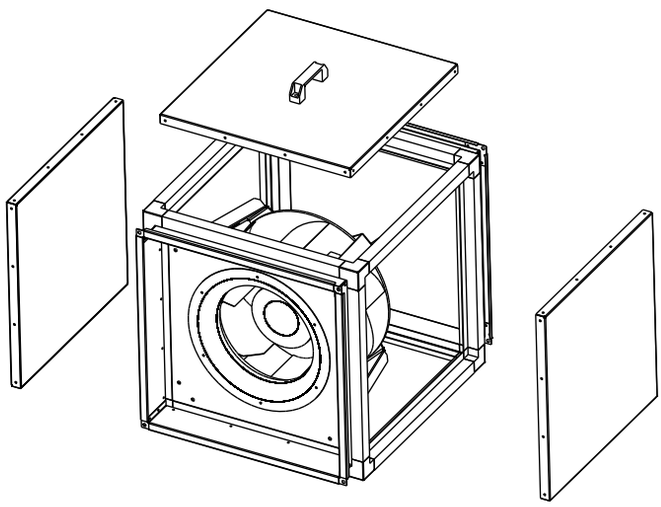

НАЗНАЧЕНИЕ

Квадратные канальные вентиляторы серии ВРКК предназначены для приточной и вытяжной вентиляции, кондиционирования воздуха производственных, общественных и жилых зданий.

КОНСТРУКЦИЯ

Корпус вентилятора ВРКК изготавливается из оцинкованной листовой стали, рабочее колесо с назад загнутыми лопатками из алюминия. Сверху расположена сервисная крышка для доступа к рабочему колесу.
Корпус вентилятора ВРКК-Ш имеет каркас, выполненный из алюминиевого профиля. В качестве наружных ограждающих элементов служат панели, обшивка которых выполнена из листовой оцинкованной стали. Панели заполнены негорючей минеральной ватой, обладающей высокой звукоизоляцией и низким коэффициентом теплопотерь.
Вентиляторы ВРКК комплектуются мотор-колесами, оснащенными одно- или трехфазными электродвигателями с внешним ротором. Для защиты от перегрева мотор-колеса оснащены встроенными термоконтактами.

УСЛОВИЯ ЭКСПЛУАТАЦИИ

Вентиляторы канальные ВРКК предназначены для перемещения невзрывоопасных газовых сред с температурой от -30 °С до +60 °С, содержащих твердые примеси не более 100 мг/м^3, не содержащих липких и волокнистых материалов, в условиях умеренного климата 2-ой категории размещения по ГОСТ 15150-69 с температурой окружающей среды до +40 °С.
Относительная влажность при температуре +20 °С - до 80%, без выпадения конденсата.
Среднее значение виброскорости от внешних источников вибрации в месте установки вентиляторов - не более 2 мм/с.
Возможна установка вентиляторов ВРКК-Ш на улице при использовании дополнительной комплектации в виде крыши.

МАРКИРОВКА

ВРКК	-	250	-	4	Е	-	Ш	-	1
1		2		3	4		5		6

1- ВРКК: Вентилятор радиальный для квадратных каналов с назад загнутыми лопатками на базе мотор-колеса
2- Типоразмер мотор-колеса, мм
3- Количество полюсов электродвигателя (параметр напрямую связан частотой вращения вала)
4- Напряжение питания электродвигателя (Е-220В, D-380В)
5- Каркасно-панельный шумоизолированный корпус
6- Исполнение по направлению движения воздуха для вентиляторов ВРКК-Ш (1-выхлоп по оси, 2- выхлоп вправо, 3-выхлоп вверх, 4- выхлоп влево).

ТЕХНИЧЕСКИЕ ХАРАКТЕРИСТИКИ

Модель	Макс. расход воздуха ($м^3$/ч)	Макс. потр. мощность (Вт)	Ток (А)	Частота вращения (об/мин)	Степень защиты эл. двигателя	Масса ВРКК (кг)	Масса ВРКК-Ш (кг)
ВРКК-250-2Е	1450	220	0,9	2600	IP44	14	22
ВРКК-280-2Е	1870	250	1,1	2500	IP44	16	24
ВРКК-315-4Е	2200	135	0,6	1400	IP44	21	25
ВРКК-355-4Е	2300	260	1,2	1400	IP44	23	45
ВРКК-400-4Е	4150	400	1,8	1380	IP44	25	52
ВРКК-450-4Е	5650	550	2,2	1300	IP44	34	67
ВРКК-500-4D	7400	1560	2,9	1330	IP54	48	69
ВРКК-560-4D	10310	1800	3,2	1250	IP54	62	83

ГАБАРИТНЫЕ И ПРИСОЕДИНИТЕЛЬНЫЕ РАЗМЕРЫ

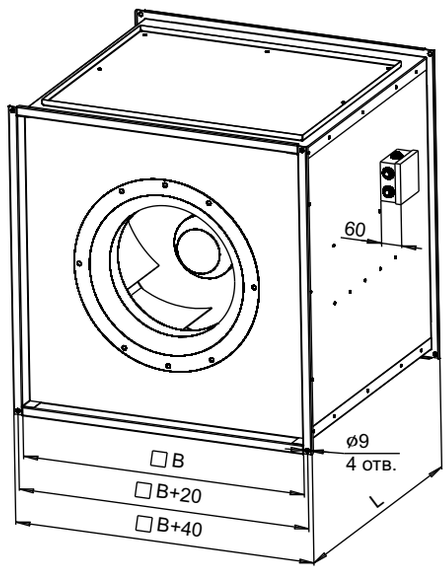

Модель	Размеры, мм	
	B	L
ВРКК-250-2Е	400	400
ВРКК-280-2Е	400	400
ВРКК-315-4Е	450	450
ВРКК-355-4Е	500	500
ВРКК-400-4Е	500	500
ВРКК-450-4Е	630	630
ВРКК-500-4D	630	630
ВРКК-560-4D	710	710

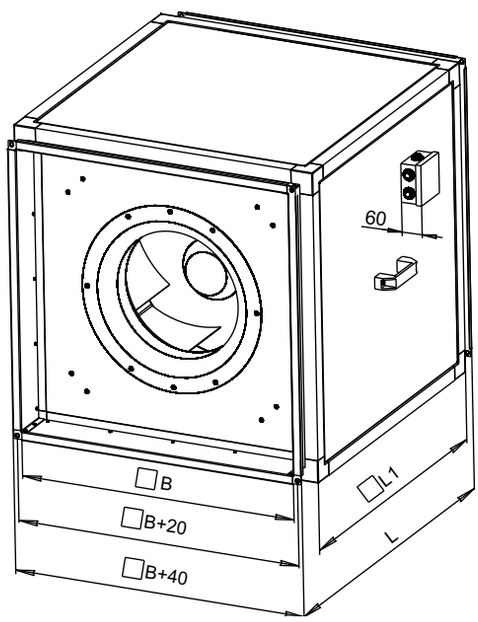

Модель	Размеры, мм		
	B	L	L1
ВРКК-250-2Е-Ш	400	575	465
ВРКК-280-2Е-Ш	400	575	465
ВРКК-315-4Е-Ш	450	625	515
ВРКК-355-4Е-Ш	500	675	565
ВРКК-400-4Е-Ш	500	675	565
ВРКК-450-4Е-Ш	630	805	695
ВРКК-500-4D-Ш	630	805	695
ВРКК-560-4D-Ш	710	885	775

Вентиляторы для квадратных каналов ВРКК-Ш по ориентиции выхлопного патрубка подразделяются на четыре исполнения. По ходу движения воздуха подразделяются на следующие типы:
-выхлоп по оси (исполнение 1 - рис. 1);
-выхлоп вправо (исполнение 2 - рис. 2);
-выхлоп вверх (исполнение 3 - рис. 3);
-выхлоп влево (исполнение 4 - рис. 4).

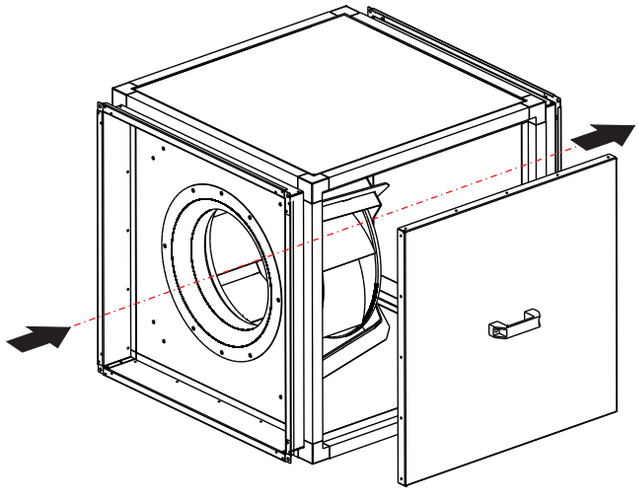

Рис. 1 - Исполнение 1

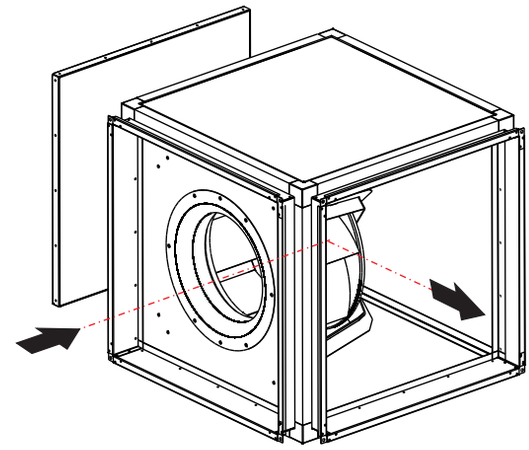

Рис. 2 - Исполнение 2

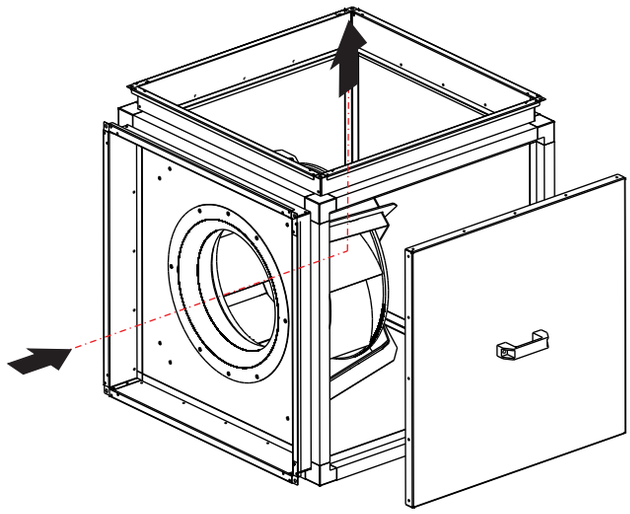

Рис. 3 - Исполнение 3

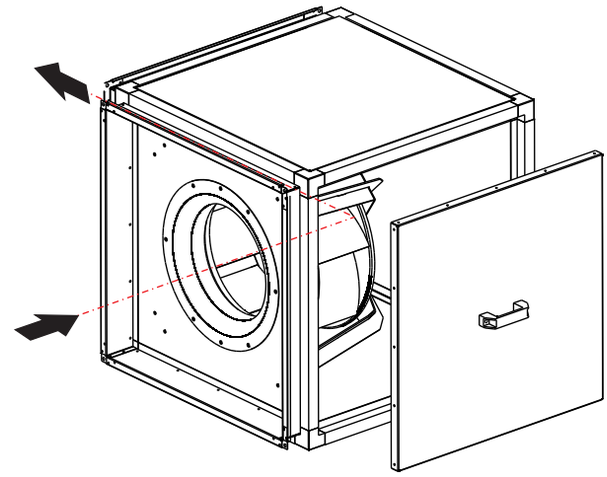

Рис. 4 - Исполнение 4

Примечание: обращаем внимание на расположение съемной двери обслуживания. Расположение двери на корпусе зависит от типа исполнения. Таким образом, при проектировании нужно учитывать свободное пространство для обеспечения обслуживания вентилятора в соответствии с приведенными рисунками.

АЭРОДИНАМИЧЕСКИЕ ХАРАКТЕРИСТИКИ

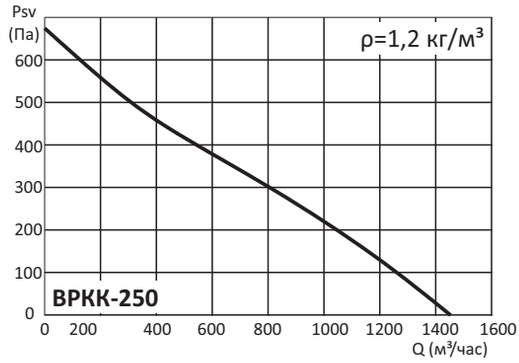

ВРКК-250	Гц	Общ.	63	125	250	500	1k	2k	4k	8k
на входе	дБ(А)	73	55	60	67	67	68	64	61	56
на выходе	дБ(А)	78	53	59	68	75	70	71	64	59
к окружению	дБ(А)	61	34	40	51	57	54	53	47	44

ВРКК-250-Ш	Гц	Общ.	63	125	250	500	1k	2k	4k	8k
на входе	дБ(А)	71	52	57	64	63	65	61	58	52
на выходе	дБ(А)	78	53	59	68	75	70	71	64	59
к окружению	дБ(А)	56	29	35	46	52	49	49	45	44

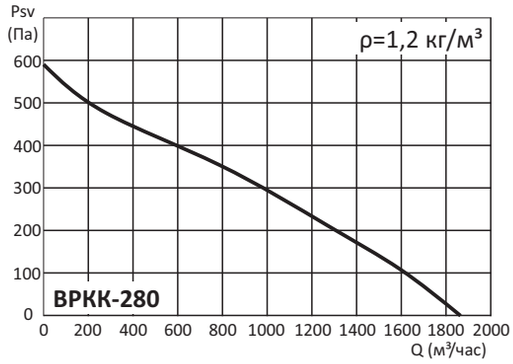

ВРКК-280	Гц	Общ.	63	125	250	500	1k	2k	4k	8k
на входе	дБ(А)	64	53	55	59	61	60	57	52	45
на выходе	дБ(А)	66	55	57	61	63	62	59	54	47
к окружению	дБ(А)	52	33	42	55	50	47	41	33	28

ВРКК-280-Ш	Гц	Общ.	63	125	250	500	1k	2k	4k	8k
на входе	дБ(А)	55	41	32	43	52	52	47	44	39
на выходе	дБ(А)	66	55	57	61	63	62	59	54	47
к окружению	дБ(А)	35	29	21	30	35	30	25	21	16

Условия испытаний: Q=1070 м³/час, Psv=280Па

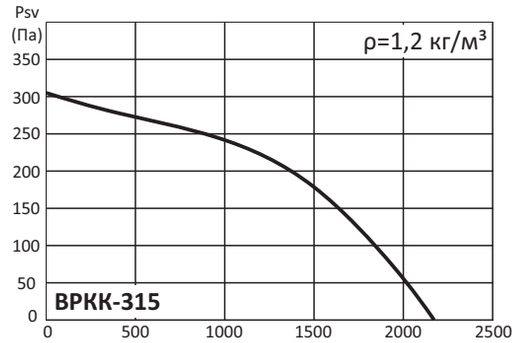

ВРКК-315	Гц	Общ.	63	125	250	500	1k	2k	4k	8k
на входе	дБ(А)	62	51	53	57	60	58	55	50	42
на выходе	дБ(А)	64	53	55	60	61	60	57	52	44
к окружению	дБ(А)	52	33	42	55	50	47	41	33	28

ВРКК-315-Ш	Гц	Общ.	63	125	250	500	1k	2k	4k	8k
на входе	дБ(А)	53	40	30	41	50	50	45	42	37
на выходе	дБ(А)	64	54	55	60	61	60	57	52	45
к окружению	дБ(А)	35	29	21	30	35	30	25	21	16

Условия испытаний: Q=1350 м³/час, Psv=205Па

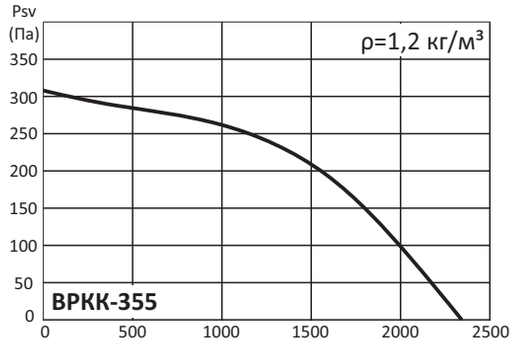

ВРКК-355	Гц	Общ.	63	125	250	500	1k	2k	4k	8k
на входе	дБ(А)	65	55	57	61	63	61	59	54	46
на выходе	дБ(А)	67	57	59	63	64	63	61	55	58
к окружению	дБ(А)	53	34	41	58	52	48	41	32	30

ВРКК-355-Ш	Гц	Общ.	63	125	250	500	1k	2k	4k	8k
на входе	дБ(А)	60	53	36	44	58	58	52	47	37
на выходе	дБ(А)	66	55	59	63	65	64	60	56	48
к окружению	дБ(А)	37	34	24	29	33	29	33	26	23

Условия испытаний: Q=1350 м³/час, Psv=235Па

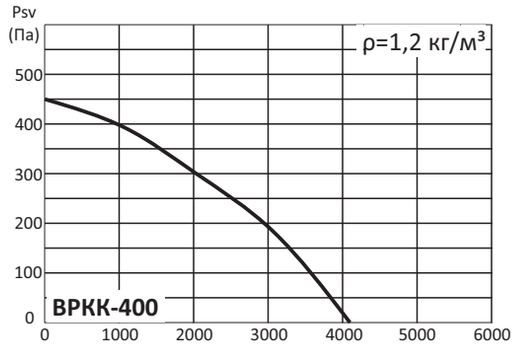

ВРКК-400	Гц	Общ.	63	125	250	500	1k	2k	4k	8k
на входе	дБ(А)	71	59	61	65	68	66	64	58	51
на выходе	дБ(А)	74	61	63	68	70	70	65	62	54
к окружению	дБ(А)	54	43	51	56	53	49	43	37	31

ВРКК-400-Ш	Гц	Общ.	63	125	250	500	1k	2k	4k	8k
на входе	дБ(А)	68	43	45	56	62	65	60	56	51
на выходе	дБ(А)	72	61	63	67	69	68	65	60	53
к окружению	дБ(А)	47	31	31	35	41	42	36	33	32

Условия испытаний: Q=2600 м³/час, Psv=240Па

АЭРОДИНАМИЧЕСКИЕ ХАРАКТЕРИСТИКИ

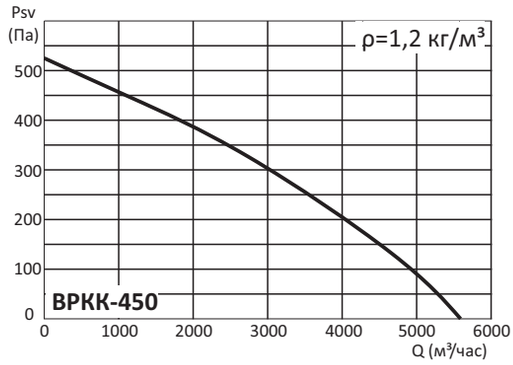

ВРКК-450	Гц	Общ.	63	125	250	500	1k	2k	4k	8k
на входе	дБ(А)	78	63	66	74	72	68	68	62	53
на выходе	дБ(А)	80	61	68	76	74	74	72	65	56
к окружению	дБ(А)	67	45	56	64	58	57	54	47	39

ВРКК-450-Ш	Гц	Общ.	63	125	250	500	1k	2k	4k	8k
на входе	дБ(А)	68	58	63	63	60	57	56	51	49
на выходе	дБ(А)	80	61	68	76	74	74	72	65	56
к окружению	дБ(А)	58	38	47	54	51	50	48	46	44

Условия испытаний: Q=2840 м³/час, Psv=320Па

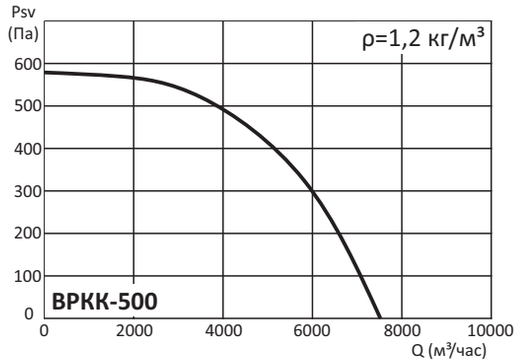

ВРКК-500	Гц	Общ.	63	125	250	500	1k	2k	4k	8k
на входе	дБ(А)	78	59	68	70	74	71	69	64	57
на выходе	дБ(А)	83	59	69	80	77	76	72	65	57
к окружению	дБ(А)	67	45	56	61	63	59	58	51	45

ВРКК-500-Ш	Гц	Общ.	63	125	250	500	1k	2k	4k	8k
на входе	дБ(А)	71	60	66	63	64	61	61	60	56
на выходе	дБ(А)	83	59	69	80	77	76	72	65	57
к окружению	дБ(А)	60	41	52	54	53	52	49	49	50

Условия испытаний: Q=4800 м³/час, Psv=410Па

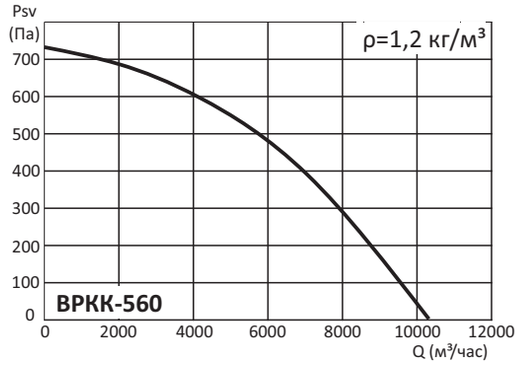

ВРКК-560	Гц	Общ.	63	125	250	500	1k	2k	4k	8k
на входе	дБ(А)	83	68	74	74	78	77	76	72	66
на выходе	дБ(А)	91	72	79	84	85	87	82	75	66
к окружению	дБ(А)	73	58	66	65	66	65	64	59	52

ВРКК-560-Ш	Гц	Общ.	63	125	250	500	1k	2k	4k	8k
на входе	дБ(А)	79	68	75	71	73	70	68	62	59
на выходе	дБ(А)	91	72	79	84	85	87	82	75	66
к окружению	дБ(А)	70	50	63	62	62	63	61	56	54

Условия испытаний: Q=5300 м³/час, Psv=520Па