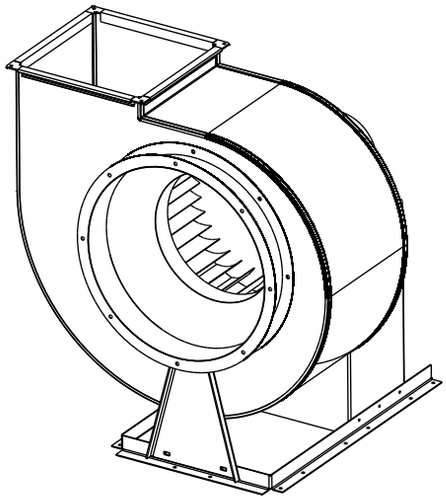

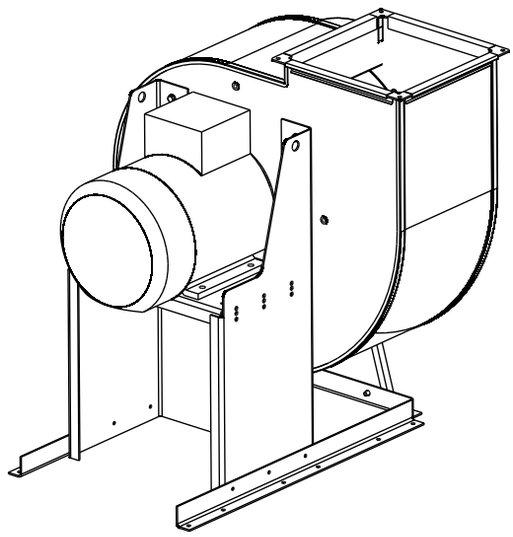

НАЗНАЧЕНИЕ

Радиальные вентиляторы среднего давления ВР-300-45 применяются в стационарных системах вентиляции, кондиционирования, воздушного отопления, технологических установках и т.д.

КОНСТРУКЦИЯ

Радиальные вентиляторы состоят из четырех основных элементов: рабочего колеса, спирального корпуса, привода и станины.

Корпус вентилятора общего назначения выполнен из оцинкованной стали. Отдельные части корпуса соединяются с применением формы Питтсбургского фальца «Pittsbourg».

Рабочее колесо вентилятора изготавливается с лопатками, загнутыми вперед.

Для привода радиальных вентиляторов используются трехфазные асинхронные электродвигатели с короткозамкнутым ротором серии АИР. Степень защиты, обеспечиваемая оболочкой, не менее IP54.

По направлению вращения рабочего колеса различают вентиляторы правого и левого вращения.

Вентилятор правого вращения: вентилятор, рабочее колесо которого вращается по часовой стрелке- вид со стороны всасывания.

Вентилятор левого вращения: вентилятор, рабочее колесо которого вращается против часовой стрелки- вид со стороны всасывания.

УСЛОВИЯ ЭКСПЛУАТАЦИИ

Вентиляторы радиальные ВР-300-45 предназначены для перемещения невзрывоопасных газовых сред с температурой не выше 80 °С, содержащих твердые примеси не более 100 мг/м^3, не содержащих липких и волокнистых материалов, в условиях умеренного климата 2-ой категории размещения по ГОСТ 15150 (при защите двигателя от прямого солнечного воздействия и атмосферных осадков допускается использование в условиях 1-ой категории размещения) с температурой окружающей среды от -40 до +40 °С.

МАРКИРОВКА

ВР 300-45	№5	-	11/1500
1	3		4

1- ВР 300-45: Вентилятор радиальный (центробежный) среднего давления

2- Номер вентилятора, число соответствующее наружному диаметру рабочего колеса, в дециметрах

3- Мощность двигателя (кВт) и скорость вращения (об/мин)

ВР 300-45 №2,0

ТЕХНИЧЕСКИЕ ХАРАКТЕРИСТИКИ

Тип вентилятора	Электродвигатель		Масса, кг	Виброизоляторы	
	Частота вращения, об/мин	Установленная мощность, кВт		Марка	Количество
ВР 300-45 №2,0	1450	0,18	20	ДО-38	4
	1450	0,25	22		
	1450	0,37	22		
	2900	1,1	25		
	2900	1,5	25		
	2900	2,2	31		

ГАБАРИТНЫЕ И ПРИСОЕДИНИТЕЛЬНЫЕ РАЗМЕРЫ

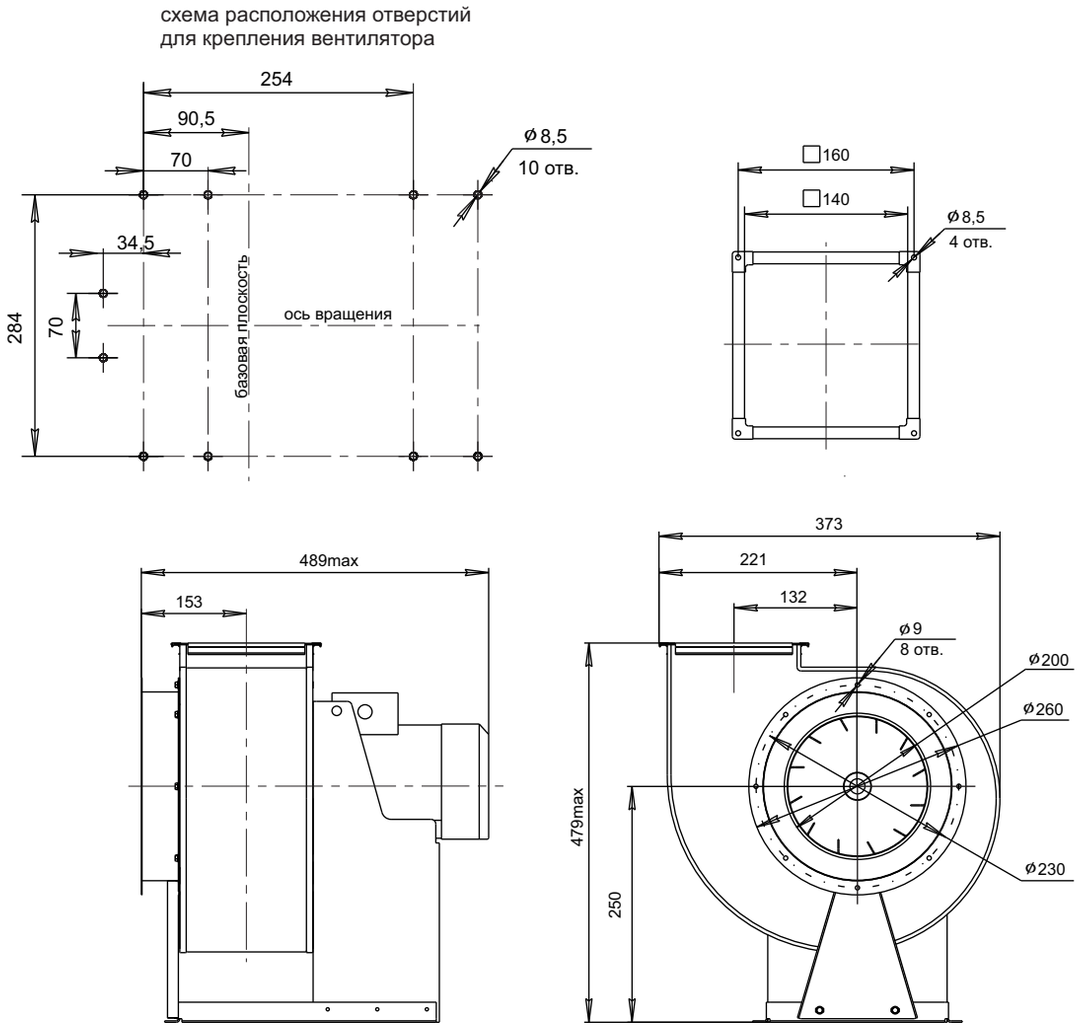

ВР 300-45 №2,0 **АЭРОДИНАМИЧЕСКИЕ ХАРАКТЕРИСТИКИ**

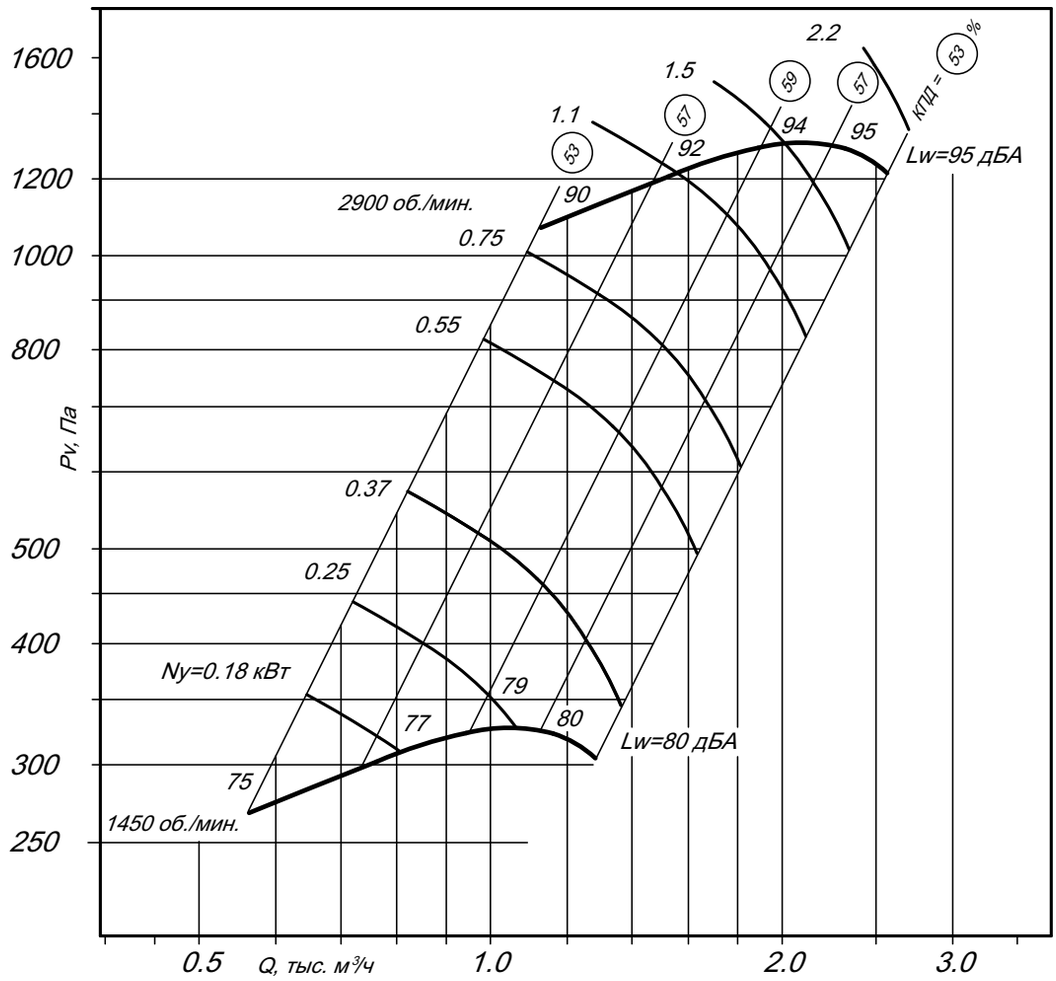

ВР 300-45 №2,5

ТЕХНИЧЕСКИЕ ХАРАКТЕРИСТИКИ

Тип вентилятора	Электродвигатель		Масса, кг	Виброизоляторы	
	Частота вращения, об/мин	Установленная мощность, кВт		Марка	Количество
ВР 300-45 №2,5	1450	0,37	30	ДО-38	4
	1450	0,55	32		
	1450	0,75	27		
	1450	1,1	32		
	2900	2,2	38		
	2900	3,0	42		
	2900	4,0	49		
	2900	5,5	53		
	2900	7,5	74	ДО-39	

ГАБАРИТНЫЕ И ПРИСОЕДИНИТЕЛЬНЫЕ РАЗМЕРЫ

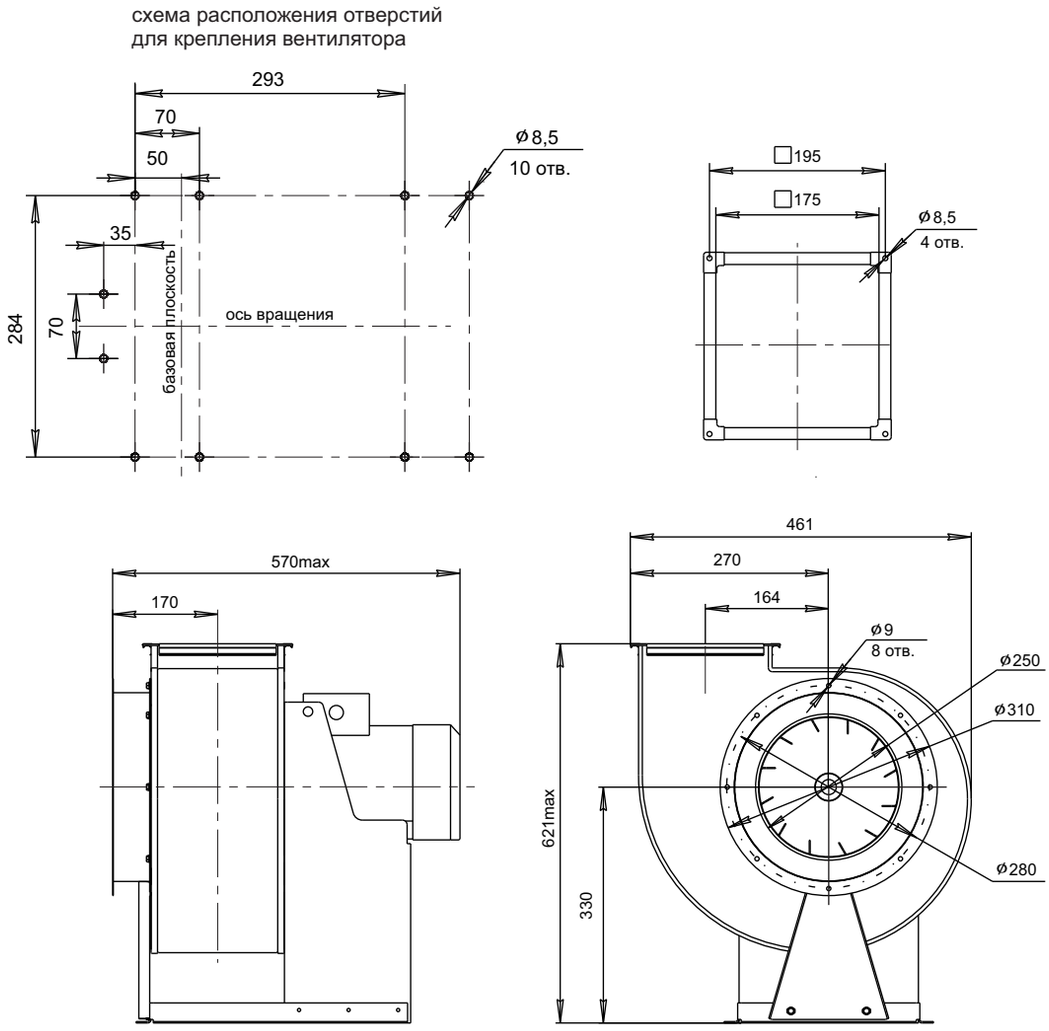

ВР 300-45 №2,5 **АЭРОДИНАМИЧЕСКИЕ ХАРАКТЕРИСТИКИ**

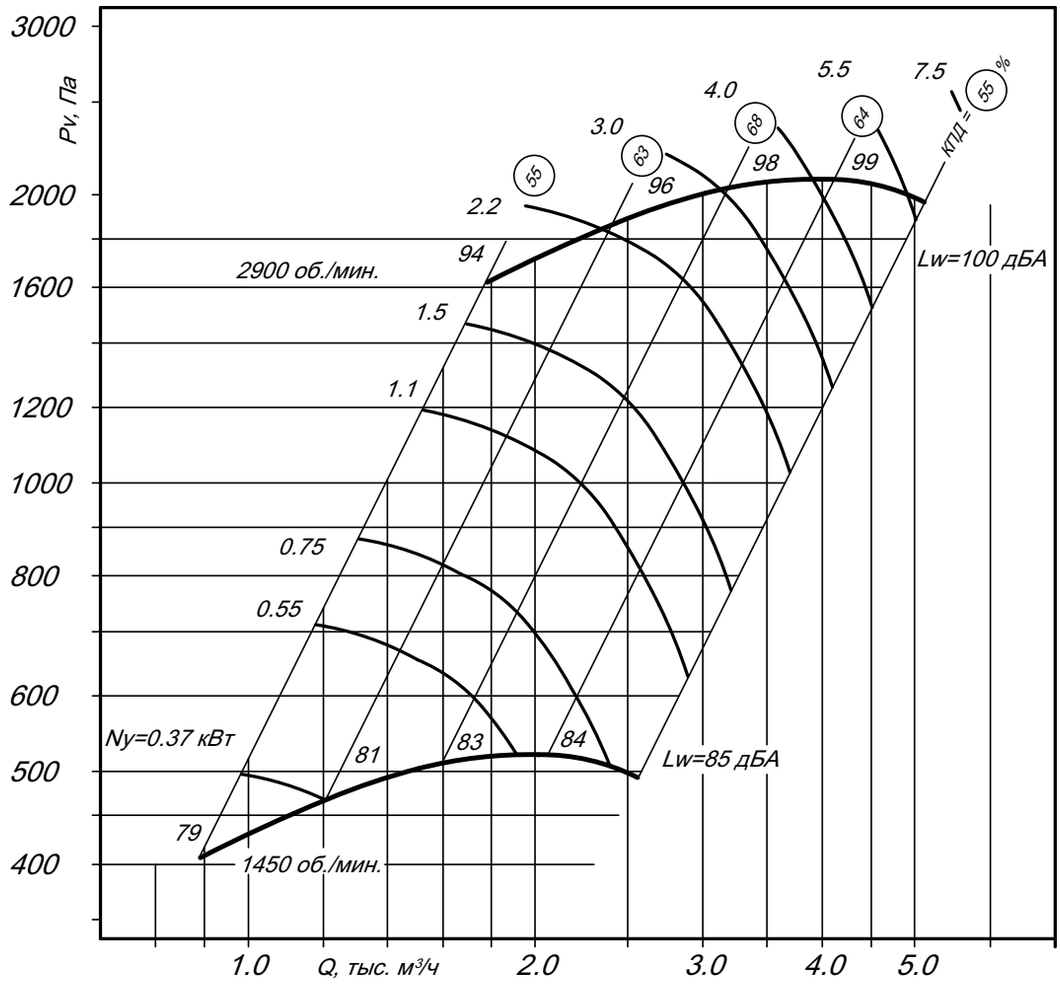

ВР 300-45 №3,15

ТЕХНИЧЕСКИЕ ХАРАКТЕРИСТИКИ

Тип вентилятора	Электродвигатель		Масса, кг	Виброизоляторы	
	Частота вращения, об/мин	Установленная мощность, кВт		Марка	Количество
ВР 300-45 №3,15	960	0,37	43	ДО-38	4
	960	0,55	43		
	960	0,75	46		
	960	1,1	46		
	1450	1,1	46		
	1450	1,5	47		
	1450	2,2	51		
	1450	3,0	71	ДО-39	

ГАБАРИТНЫЕ И ПРИСОЕДИНИТЕЛЬНЫЕ РАЗМЕРЫ

схема расположения отверстий
для крепления вентилятора

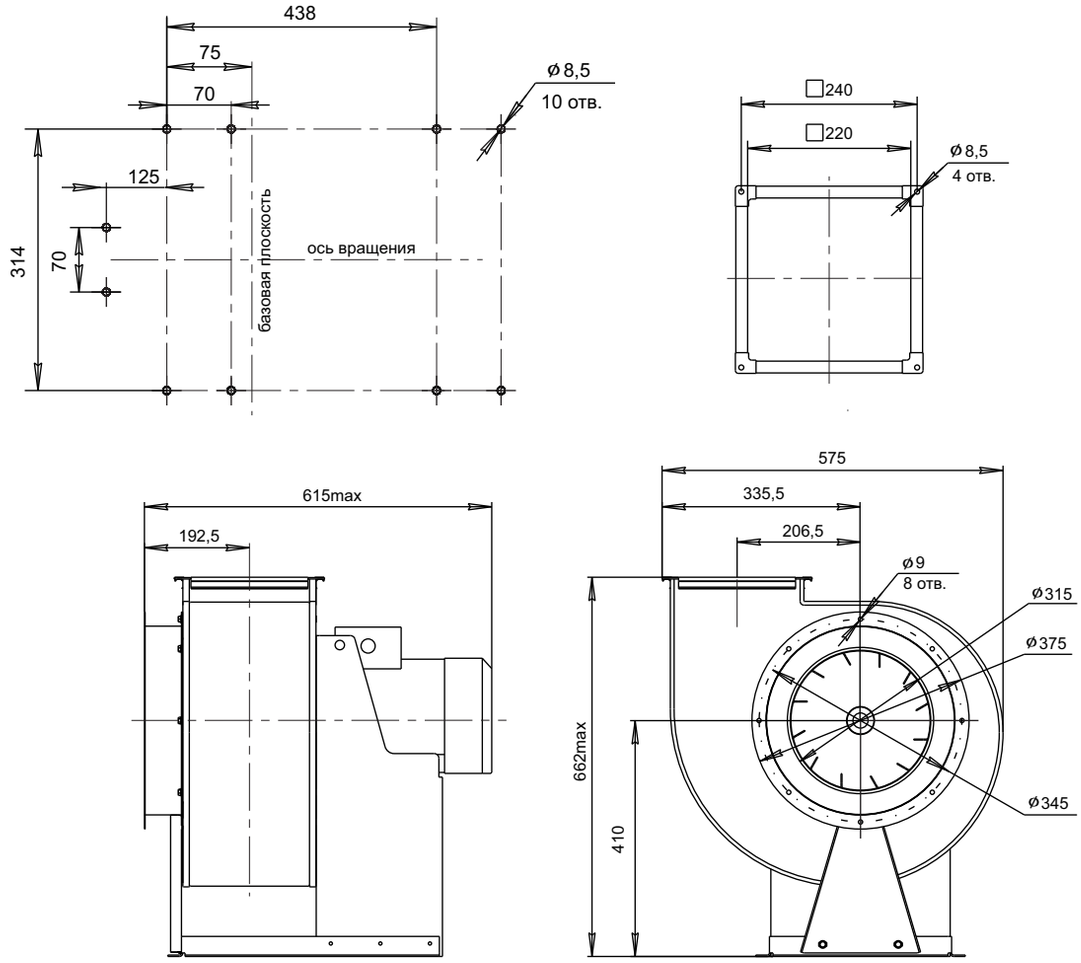

ВР 300-45 №3,15 **АЭРОДИНАМИЧЕСКИЕ ХАРАКТЕРИСТИКИ**

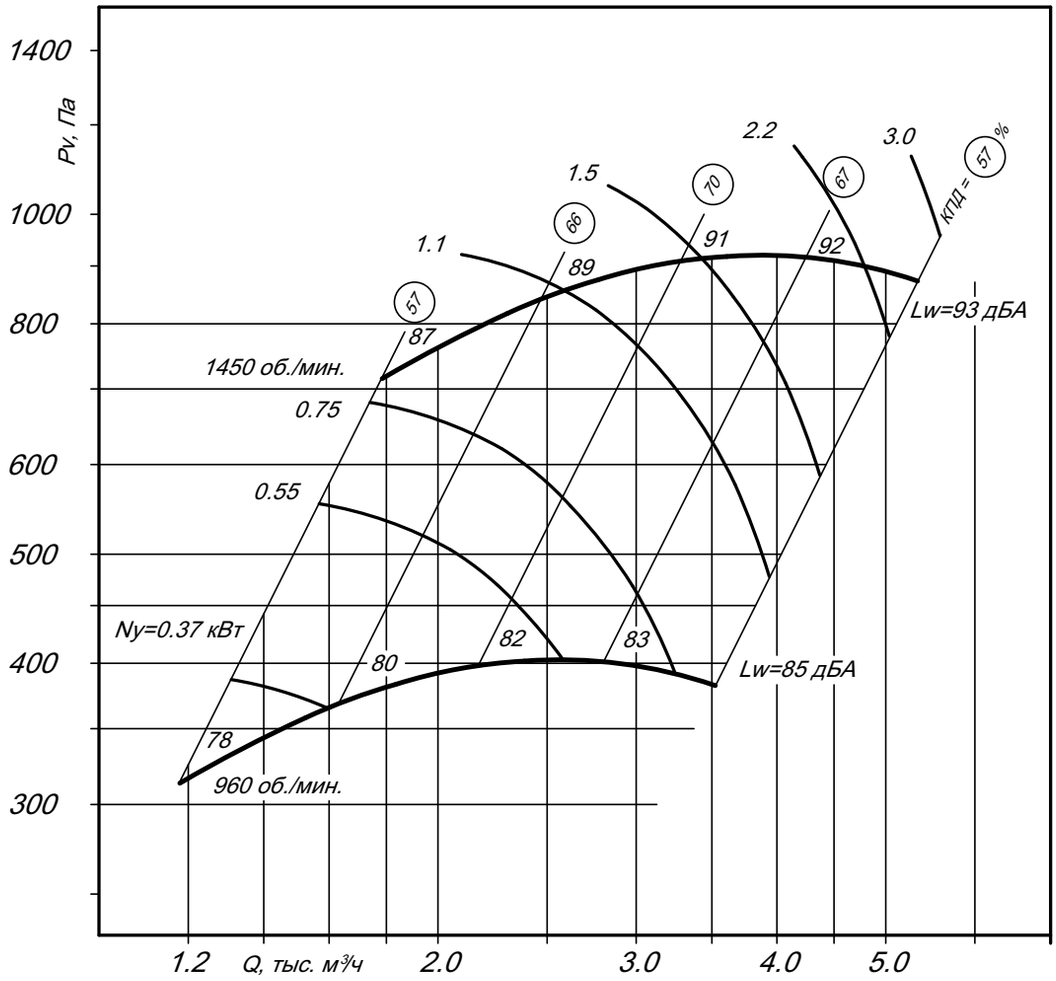

ВР 300-45 №4,0

ТЕХНИЧЕСКИЕ ХАРАКТЕРИСТИКИ

Тип вентилятора	Электродвигатель		Масса, кг	Виброизоляторы	
	Частота вращения, об/мин	Установленная мощность, кВт		Марка	Количество
ВР 300-45 №4,0	960	1,1	57	ДО-39	4
	960	1,5	59		
	960	2,2	78		
	960	3,0	96		
	1450	4,0	78		
	1450	5,5	102		
	1450	7,5	126	ДО-40	
	1450	11,0	135		

ГАБАРИТНЫЕ И ПРИСОЕДИНИТЕЛЬНЫЕ РАЗМЕРЫ

схема расположения отверстий
для крепления вентилятора

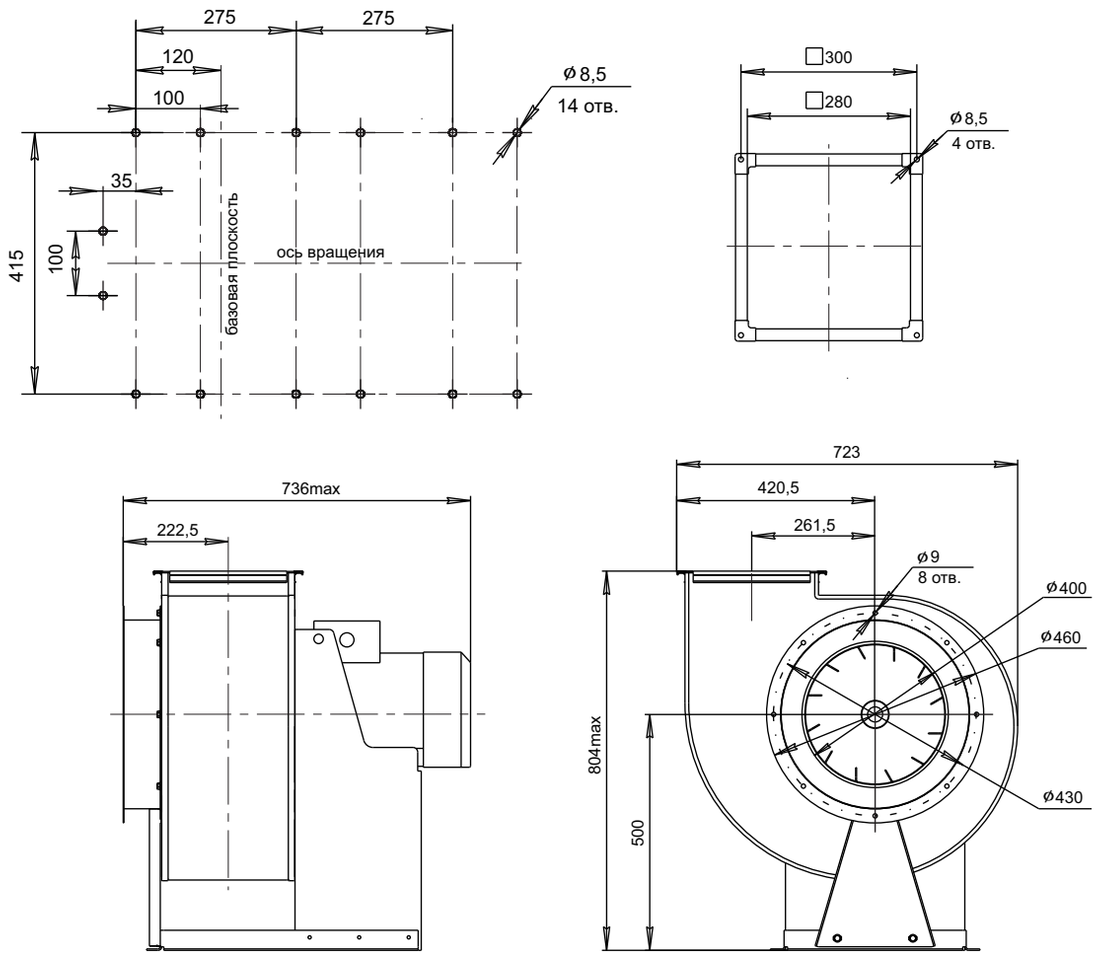

ВР 300-45 №4,0 **АЭРОДИНАМИЧЕСКИЕ ХАРАКТЕРИСТИКИ**

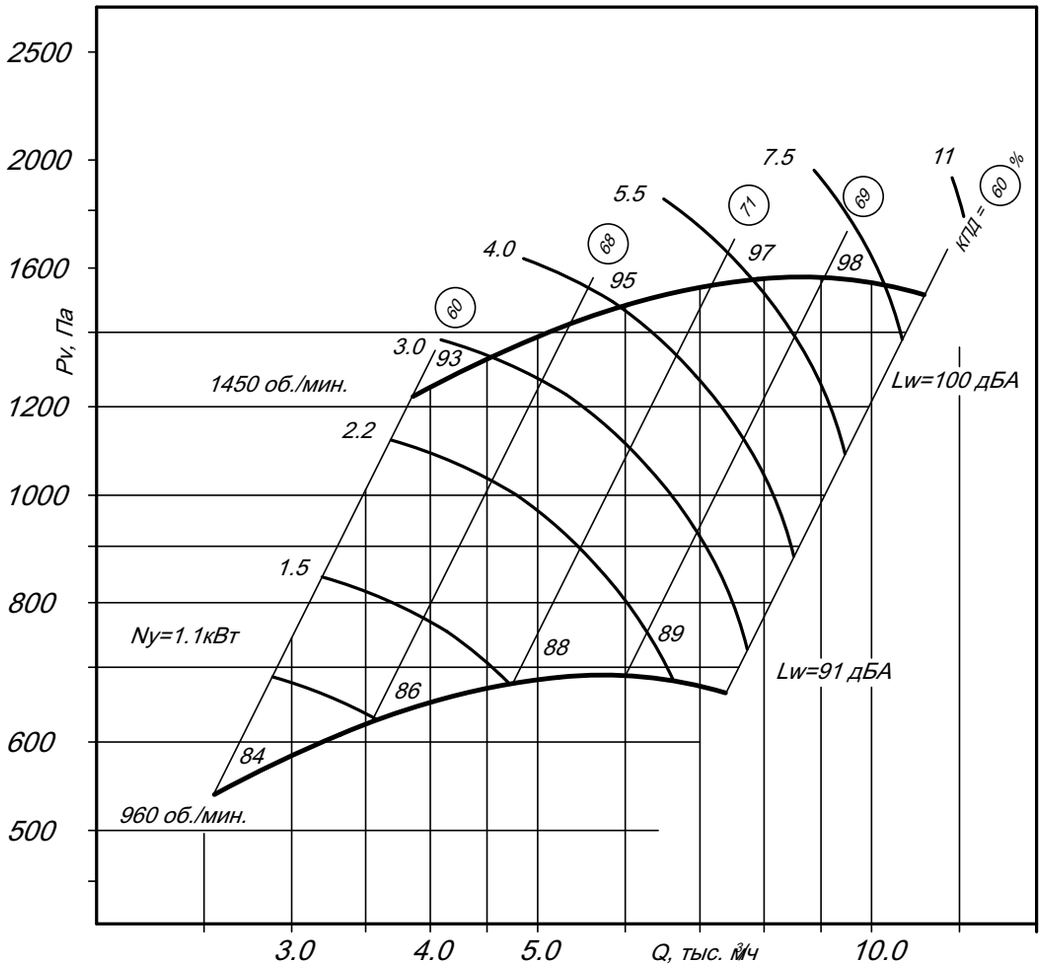

ВР 300-45 №5,0

ТЕХНИЧЕСКИЕ ХАРАКТЕРИСТИКИ

Тип вентилятора	Электродвигатель		Масса, кг	Виброизоляторы	
	Частота вращения, об/мин	Установленная мощность, кВт		Марка	Количество
ВР 300-45 №5,0	960	4,0	139	ДО-39	6
	960	5,5	160		
	960	7,5	176		
	960	11,0	176		
	1450	11,0	176		
	1450	15,0	218	ДО-40	6
	1450	18,5	243		
	1450	22,0	268		
	1450	30,0	278		

ГАБАРИТНЫЕ И ПРИСОЕДИНИТЕЛЬНЫЕ РАЗМЕРЫ

схема расположения отверстий
для крепления вентилятора

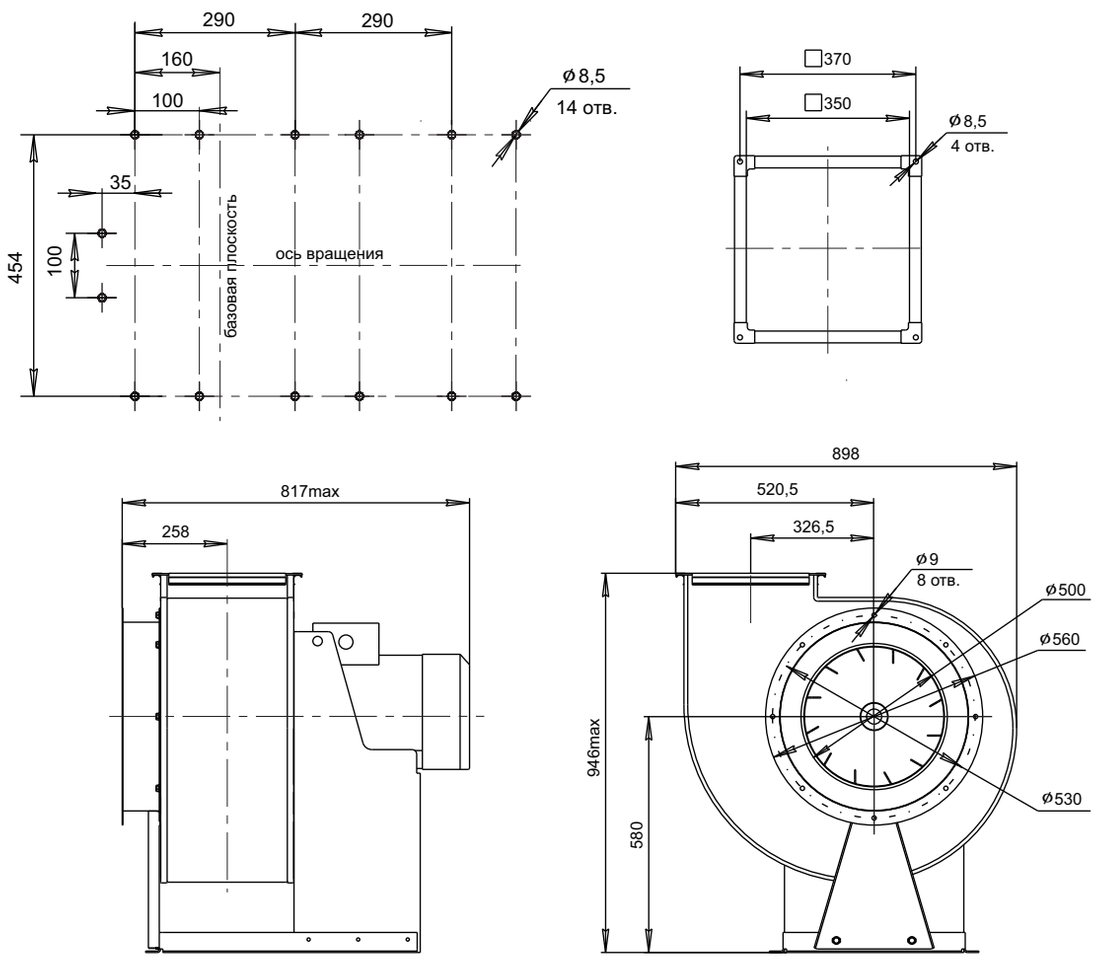

ВР 300-45 №5,0 **АЭРОДИНАМИЧЕСКИЕ ХАРАКТЕРИСТИКИ**

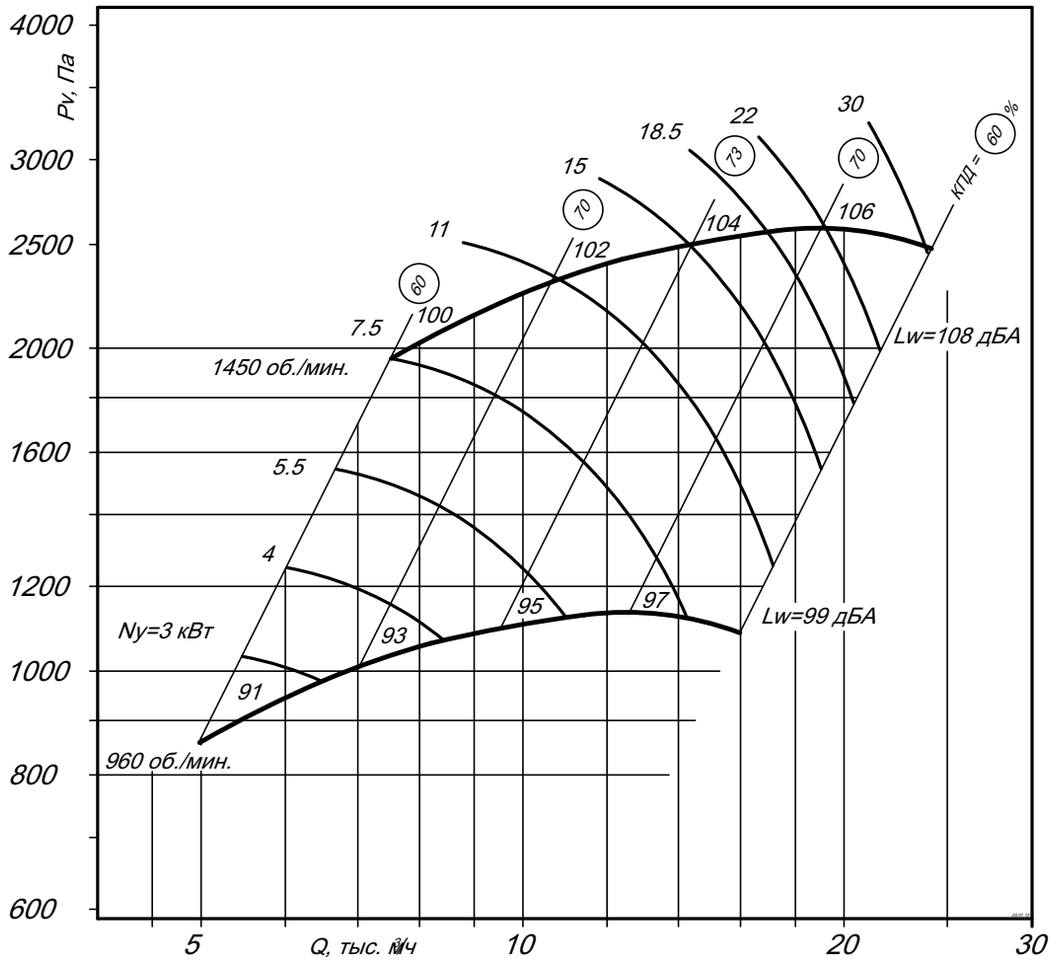

ВР 300-45 №6,3

ТЕХНИЧЕСКИЕ ХАРАКТЕРИСТИКИ

Тип вентилятора	Электродвигатель		Масса, кг	Виброизоляторы	
	Частота вращения, об/мин	Установленная мощность, кВт		Марка	Количество
ВР 300-45 №6,3	725	5,5	214	ДО-41	5
	725	7,5	256		
	725	11,0	281		
	725	15,0	274		
	960	11,0	268		
	960	15,0	293	ДО-42	5
	960	18,5	328		
	960	22,0	403		
	960	30,0	410		

ГАБАРИТНЫЕ И ПРИСОЕДИНИТЕЛЬНЫЕ РАЗМЕРЫ

схема расположения отверстий
для крепления вентилятора

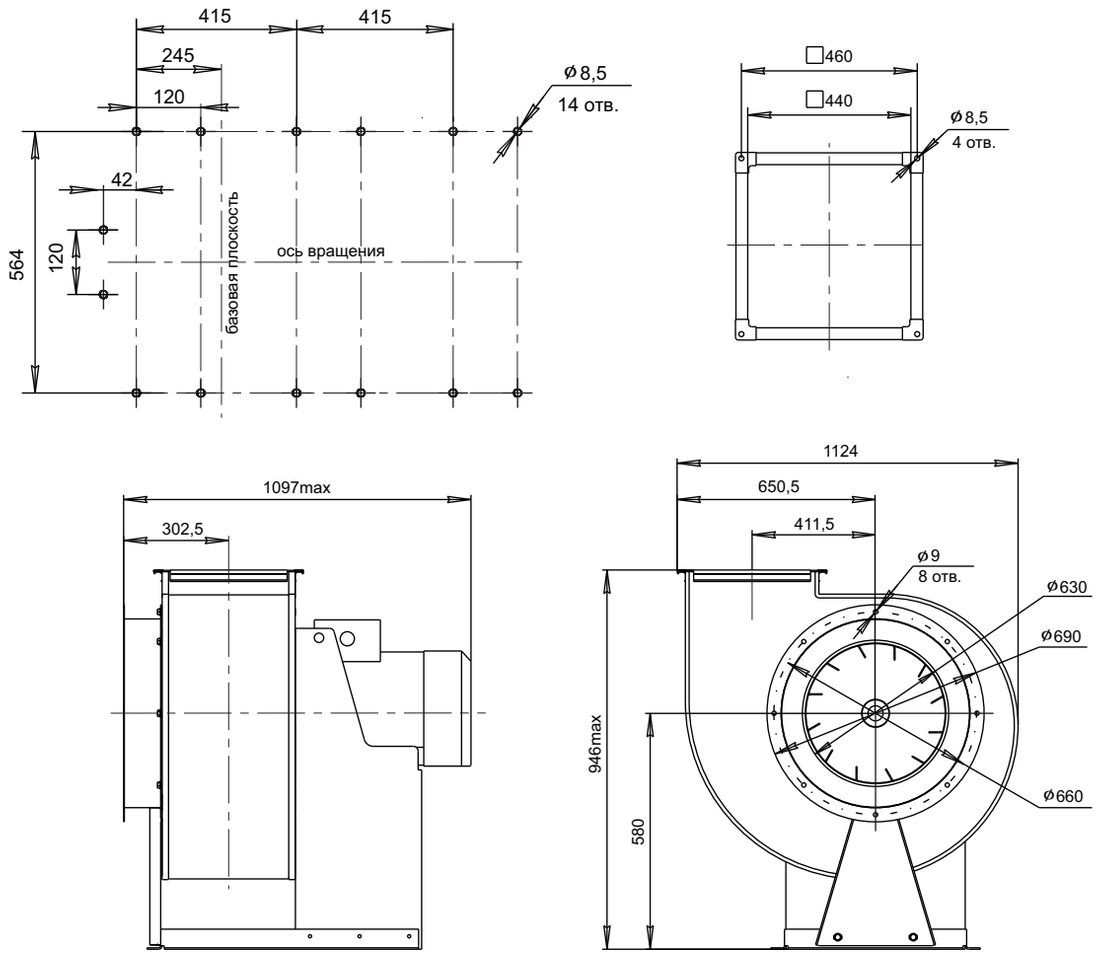

ВР 300-45 №6,3 **АЭРОДИНАМИЧЕСКИЕ ХАРАКТЕРИСТИКИ**

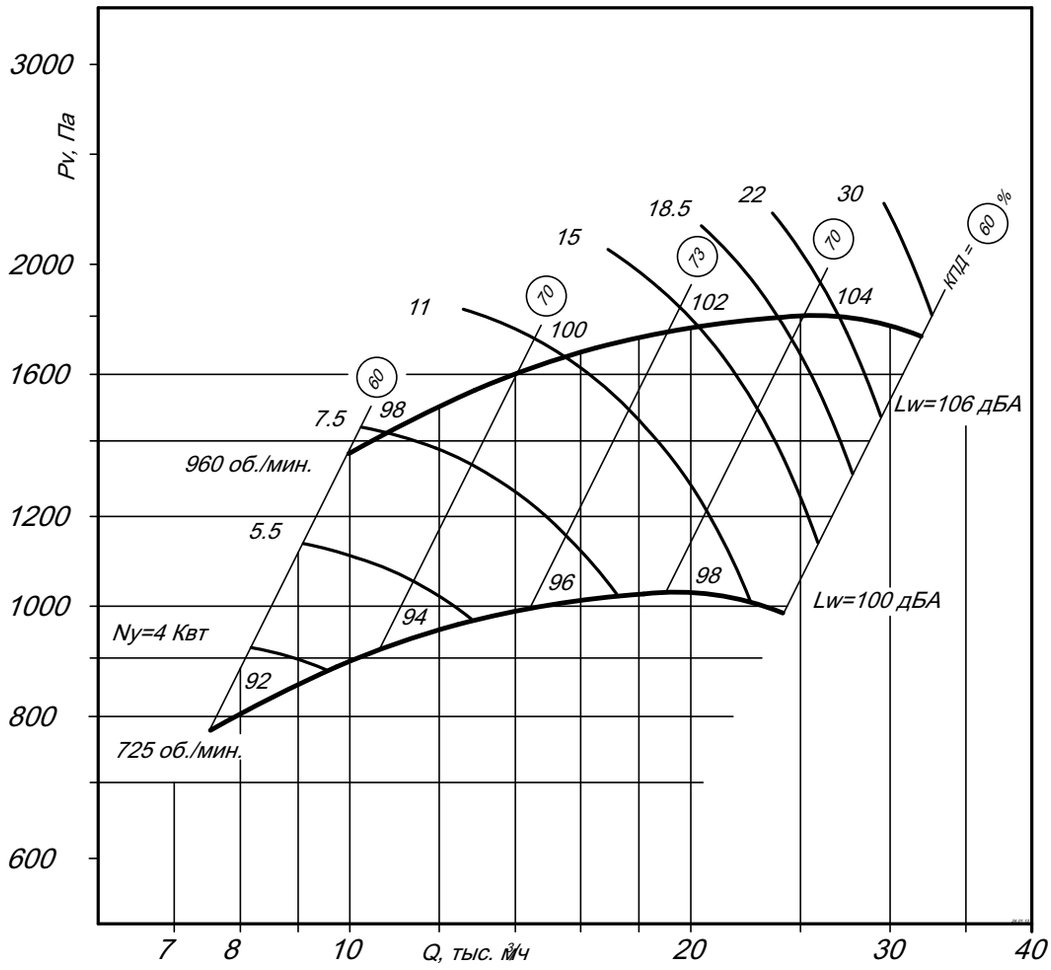

ВР 300-45 №8,0

ТЕХНИЧЕСКИЕ ХАРАКТЕРИСТИКИ

Тип вентилятора	Электродвигатель		Масса, кг	Виброизоляторы	
	Частота вращения, об/мин	Установленная мощность, кВт		Марка	Количество
ВР 300-45 №8,0	725	15,0	398	ДО-42	6
	725	18,5	473		
	725	22,0	513	ДО-43	8
	725	30,0	558		
	725	37,0	567		
	960	37,0	589		
	960	45,0	724		
	960	55,0	780		
	960	75,0	950		
	960	90,0	990		

ГАБАРИТНЫЕ И ПРИСОЕДИНИТЕЛЬНЫЕ РАЗМЕРЫ

схема расположения отверстий
для крепления вентилятора

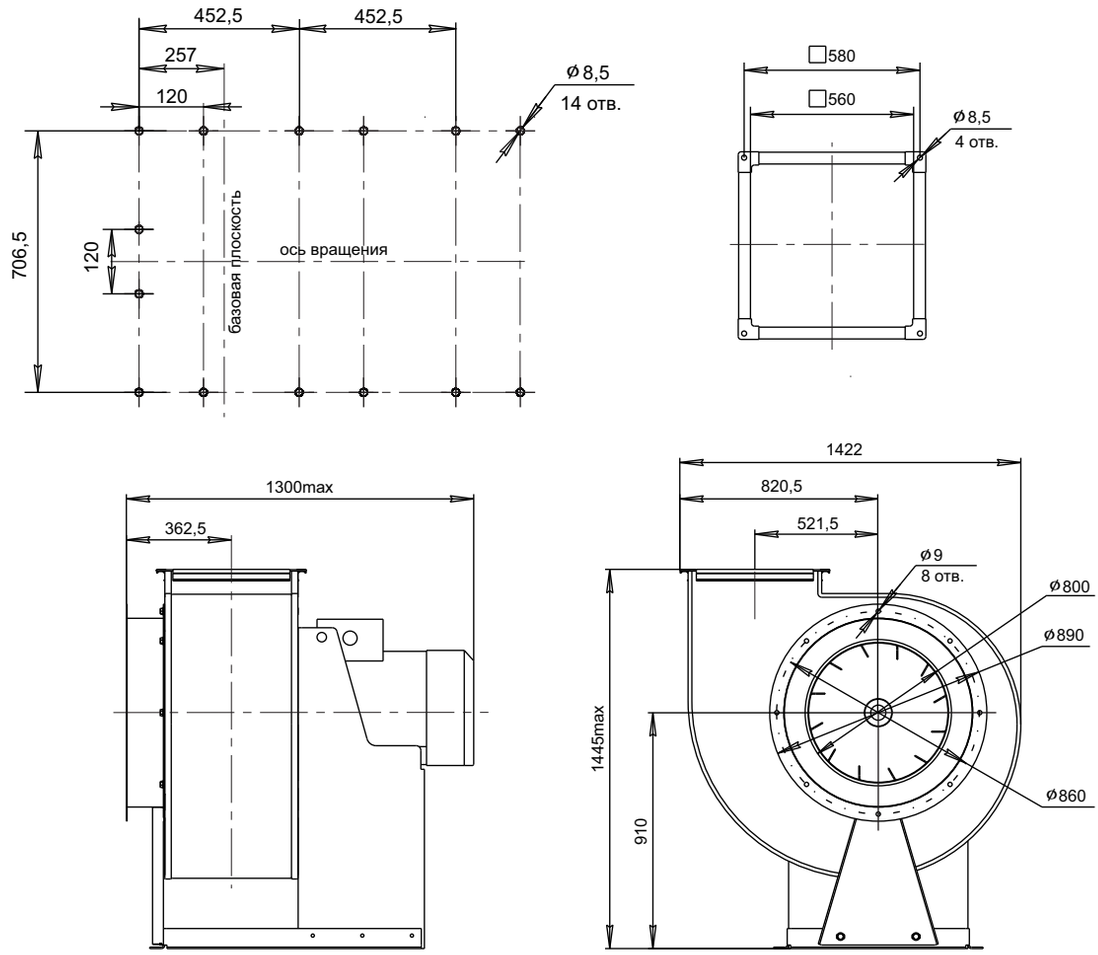

ВР 300-45 №8,0
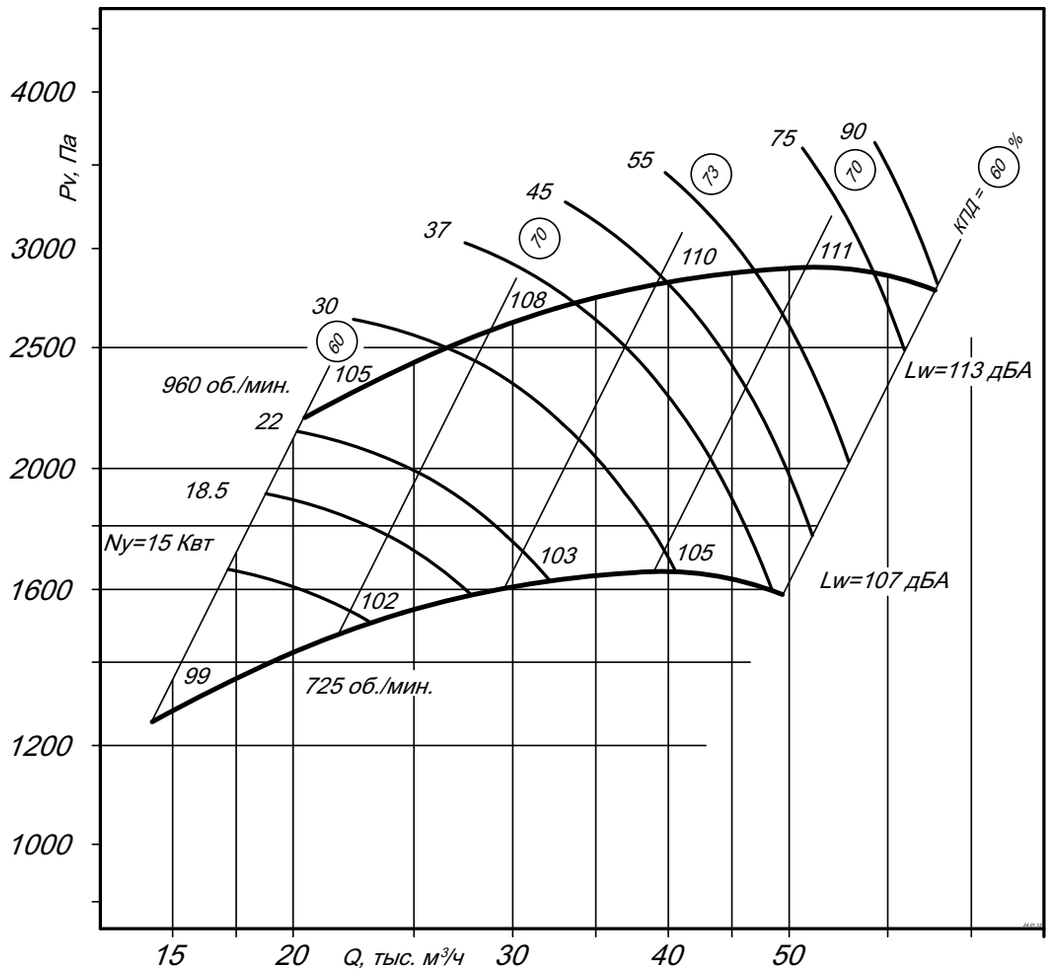
АЭРОДИНАМИЧЕСКИЕ ХАРАКТЕРИСТИКИ