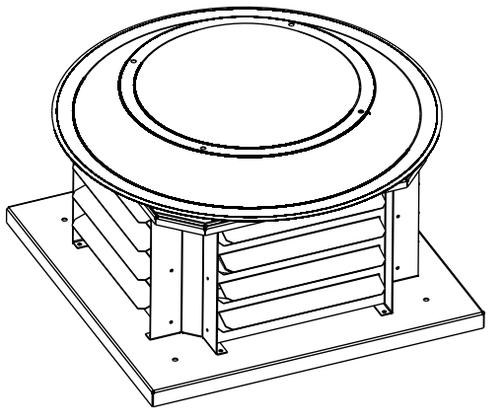

МАРКИРОВКА

ВКР	-	310	-	4	E
1		2		3	4

1- ВКР: Вентилятор крышный радиальный
2- Типоразмер
3- Количество полюсов электродвигателя (параметр напрямую связан частотой вращения вала)
4- Напряжение питания электродвигателя (E-220В, D-380В)

НАЗНАЧЕНИЕ

Крышные радиальные вентиляторы ВКР предназначены для вытяжной вентиляции помещений.

КОНСТРУКЦИЯ

Корпус вентилятора ВКР изготавливается из оцинкованной листовой стали, рабочее колесо с назад загнутыми лопатками из алюминия или из армированного пластика. Колпак изготовлен из пластика.
Вентиляторы ВКР комплектуются мотор-колесами оснащенными одно- или трехфазными электродвигателями с внешним ротором. Для защиты от перегрева мотор-колеса оснащены встроенными термоконтактами.
Выброс воздуха осуществляется в стороны.

УСЛОВИЯ ЭКСПЛУАТАЦИИ

Вентиляторы крышные ВКР предназначены для перемещения невзрывоопасных газовых сред с температурой от -30 °С до +60 °С, содержащих твердые примесей не более 100 мг/м^3, не содержащих липких и волокнистых материалов, в условиях умеренного климата 1-ой категории размещения по ГОСТ 15150 с температурой окружающей среды до +40 °С.
Среднее значение виброскорости от внешних источников вибрации в месте установки вентиляторов - не более 2 мм/с.

ТЕХНИЧЕСКИЕ ХАРАКТЕРИСТИКИ

Модель	Макс. расход воздуха (м^3/ч)	Макс. потр. мощность (Вт)	Ток (А)	Степень защиты эл. двигателя	Частота вращения (об/мин)	Масса (кг)
ВКР-190-2E	560	70	0,3	IP44	2400	5,6
ВКР-225-2E	1100	150	0,7	IP44	2600	6,2
ВКР-280-2E	1870	250	1,1	IP44	2500	9,8
ВКР-310-4E	1750	135	0,6	IP44	1400	10,3
ВКР-355-4E	2200	260	1,2	IP44	1400	22,0
ВКР-400-4E	4150	400	1,8	IP44	1380	25,2
ВКР-450-4E	5650	550	2,2	IP44	1300	32,0
ВКР-500-4D	7400	1560	2,9	IP44	1330	44,5
ВКР-560-4D	10310	1800	3,2	IP54	1250	58,4

ГАБАРИТНЫЕ И ПРИСОЕДИНИТЕЛЬНЫЕ РАЗМЕРЫ

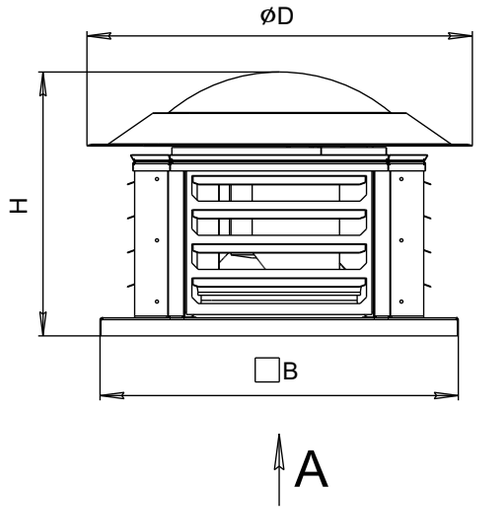

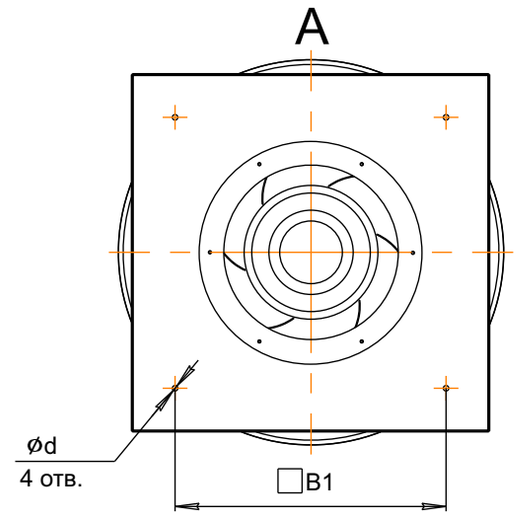

Модель	Размеры, мм				
	B	B1	H	D	d
ВКР-190-2Е	335	245	190	640	11
ВКР-225-2Е	335	245	210	640	11
ВКР-280-2Е	438	330	290	640	11
ВКР-310-4Е	438	330	315	640	11
ВКР-355-4Е	595	450	350	640	11
ВКР-400-4Е	595	450	430	640	11
ВКР-450-4Е	700	535	490	925	11
ВКР-500-4D	700	535	525	925	11
ВКР-560-4D	925	750	610	925	11

АЭРОДИНАМИЧЕСКИЕ ХАРАКТЕРИСТИКИ

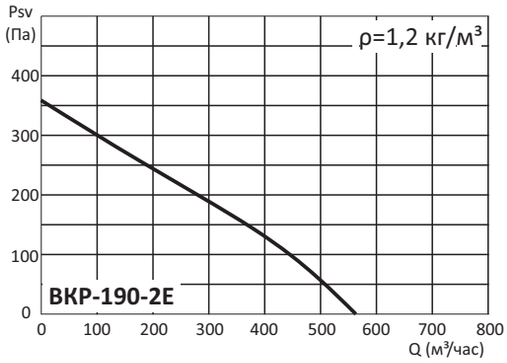

ВКР-190-2E	Гц	Общ.	63	125	250	500	1k	2k	4k	8k
на входе	дБ(А)	70	46	59	68	49	57	56	49	41
на выходе	дБ(А)	73	49	56	70	67	63	61	54	46

Условия испытаний: Q=290 м³/час, Psv=200Па

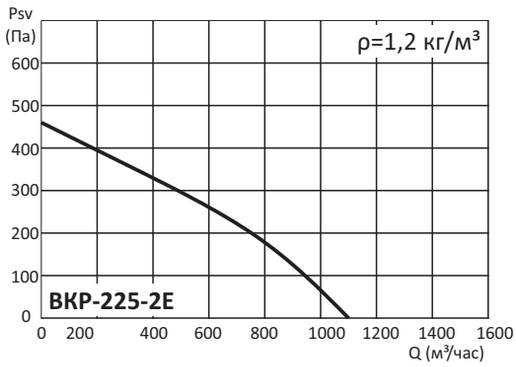

ВКР-225-2E	Гц	Общ.	63	125	250	500	1k	2k	4k	8k
на входе	дБ(А)	73	55	60	67	67	68	64	61	56
на выходе	дБ(А)	78	53	59	68	75	70	71	64	59

Условия испытаний: Q=810 м³/час, Psv=190Па

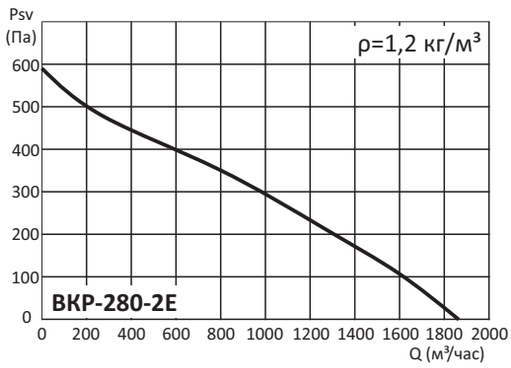

ВКР-280-2E	Гц	Общ.	63	125	250	500	1k	2k	4k	8k
на входе	дБ(А)	64	53	55	59	61	60	57	52	45
на выходе	дБ(А)	66	55	57	61	63	62	59	54	47

Условия испытаний: Q=1070 м³/час, Psv=280Па

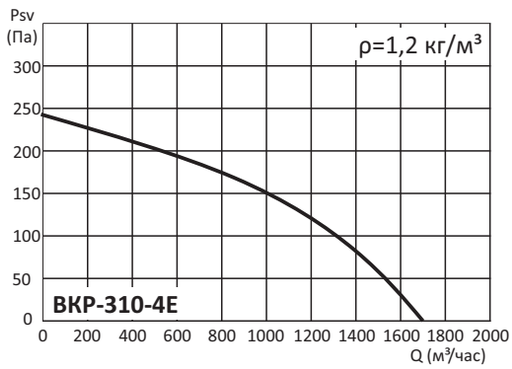

ВКР-310-4E	Гц	Общ.	63	125	250	500	1k	2k	4k	8k
на входе	дБ(А)	62	51	53	57	60	58	55	50	42
на выходе	дБ(А)	64	53	55	60	61	60	57	52	44

Условия испытаний: Q=1000 м³/час, Psv=150Па

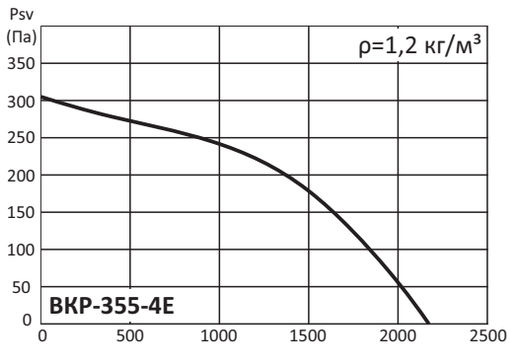

ВКР-355-4E	Гц	Общ.	63	125	250	500	1k	2k	4k	8k
на входе	дБ(А)	65	55	57	61	63	61	59	54	46
на выходе	дБ(А)	67	57	59	63	64	63	61	55	58

Условия испытаний: Q=1350 м³/час, Psv=205Па

АЭРОДИНАМИЧЕСКИЕ ХАРАКТЕРИСТИКИ

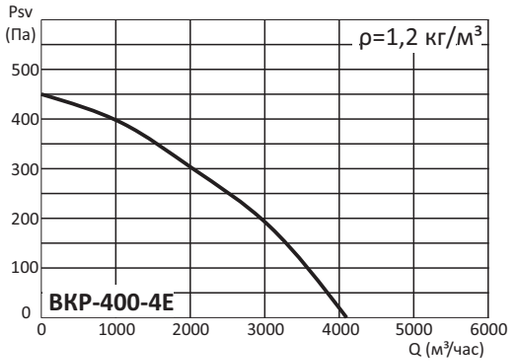

ВКР-400-4E	Гц	Общ.	63	125	250	500	1k	2k	4k	8k
на входе	дБ(А)	71	59	61	65	68	66	64	58	51
на выходе	дБ(А)	74	61	63	68	70	70	65	62	54

Условия испытаний: Q=2600 м³/час, Psv=240Па

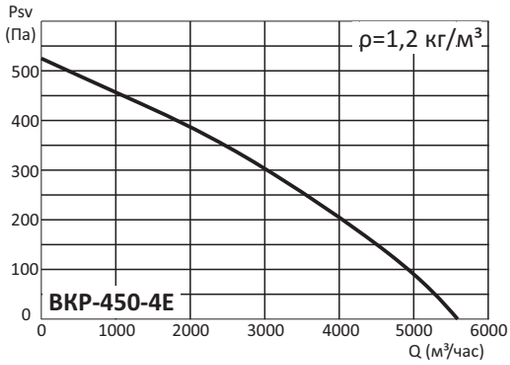

ВКР-450-4E	Гц	Общ.	63	125	250	500	1k	2k	4k	8k
на входе	дБ(А)	78	63	66	74	72	68	68	62	53
на выходе	дБ(А)	80	61	68	76	74	74	72	65	56

Условия испытаний: Q=2840 м³/час, Psv=320Па

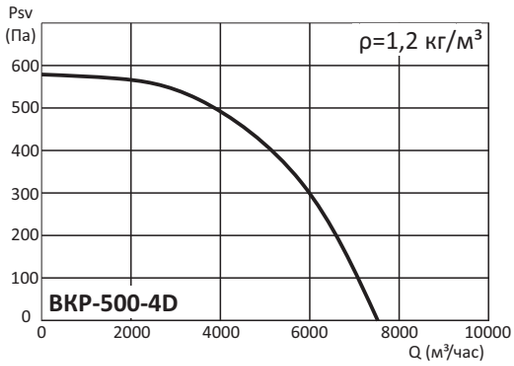

ВКР-500-4D	Гц	Общ.	63	125	250	500	1k	2k	4k	8k
на входе	дБ(А)	78	59	68	70	74	71	69	64	57
на выходе	дБ(А)	83	59	69	80	77	76	72	65	57

Условия испытаний: Q=4800 м³/час, Psv=410Па

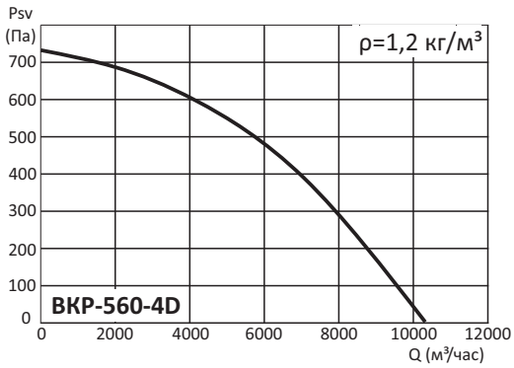

ВКР-560-4D	Гц	Общ.	63	125	250	500	1k	2k	4k	8k
на входе	дБ(А)	83	68	74	74	78	77	76	72	66
на выходе	дБ(А)	91	72	79	84	85	87	82	75	66

Условия испытаний: Q=5300 м³/час, Psv=520Па