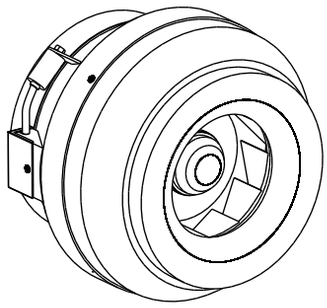

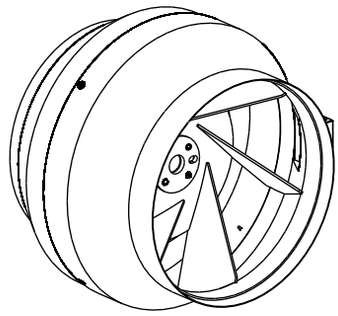

МАРКИРОВКА

ВКК	-	250	ЕС
1		2	3

1- ВКК: Вентилятор радиальный для круглых каналов
2- Типоразмер, мм (соответствует размеру круглых присоединительных патрубков)
3- ЕС: двигатель с электронной коммутацией

НАЗНАЧЕНИЕ
Круглые канальные вентиляторы серии ВКК-ЕС предназначены для использования в системах приточной и вытяжной вентиляции.

КОНСТРУКЦИЯ
Корпус вентиляторов изготавливается из пластика, что обеспечивает надежную защиту от коррозии. Конструкция вентилятора обеспечивает прямолинейность прохождения через него воздушного потока.

ДВИГАТЕЛЬ
Используются высокоэффективные моторы постоянного тока с внешним ротором с электронной коммутацией , оборудованные рабочим колесом с загнутыми назад лопатками. Такие моторы снижают потребление электроэнергии в среднем на 35% и тем самым являются наиболее рациональным решением в области энергосбережения. Управление вентилятором осуществляется с помощью внешнего управляемого сигнала 0-10 В(в зависимости от температуры, давления и других параметров производится регулировка производительности).
Мотор колеса имеют степень защиты, обеспечиваемой оболочкой, IP54, класс изоляции В.

МОНТАЖ
Вентиляторы ВКК-ЕС устанавливаются непосредственно в воздуховоды круглого сечения в любом пространственном положении.

УСЛОВИЯ ЭКСПЛУАТАЦИИ
Вентиляторы ВКК-ЕС предназначены для перемещения невзрывоопасных газовых сред с температурой от -25°С до +60°С, содержащих твердые примеси не более 100 мг/м^3, не содержащих липких и волокнистых материалов, в условиях умеренного климата 3-ой категории размещения по ГОСТ 15150-69 с температурой окружающей среды до +40°С.
Относительная влажность при температуре +20°С - до 80%, без выпадения конденсата.
Среднее значение виброскорости от внешних источников вибрации в месте установки вентиляторов - не более 2 мм/с.

ТЕХНИЧЕСКИЕ ХАРАКТЕРИСТИКИ

Модель	Частота вращения (об/мин)	Макс. потр. мощность (Вт)	Ток (А)	Макс. расход воздуха (м^3/ч)	Вес (кг)
ВКК-160 ЕС	2580	85	0,7	1000	4,8
ВКК-200 ЕС	2440	115	1,1	1200	4,7
ВКК-250 ЕС	2510	170	1,4	1500	5,3
ВКК-315 ЕС	1910	168	1,4	2300	7,6

ГАБАРИТНЫЕ И ПРИСОЕДИНИТЕЛЬНЫЕ РАЗМЕРЫ

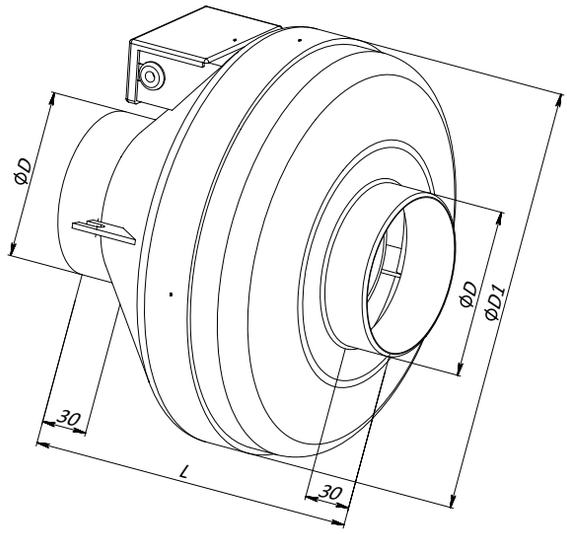

Модель	D мм	D1 мм	L мм
ВКК-160-ЕС	159	340	229
ВКК-200-ЕС	199	340	250
ВКК-250-ЕС	249	340	250
ВКК-315-ЕС	314	405	284
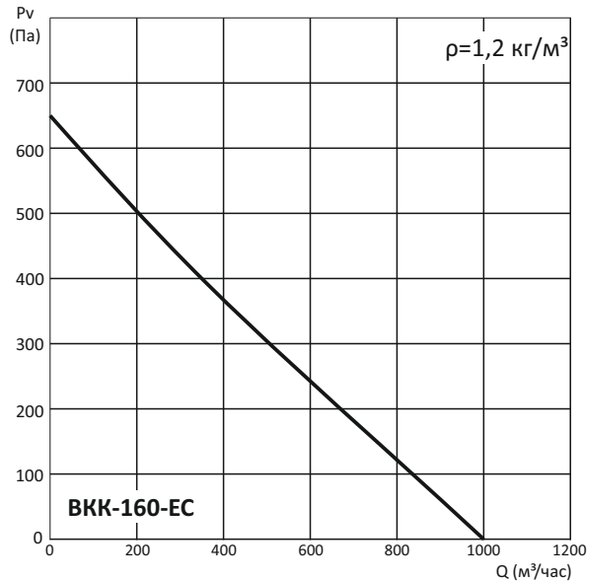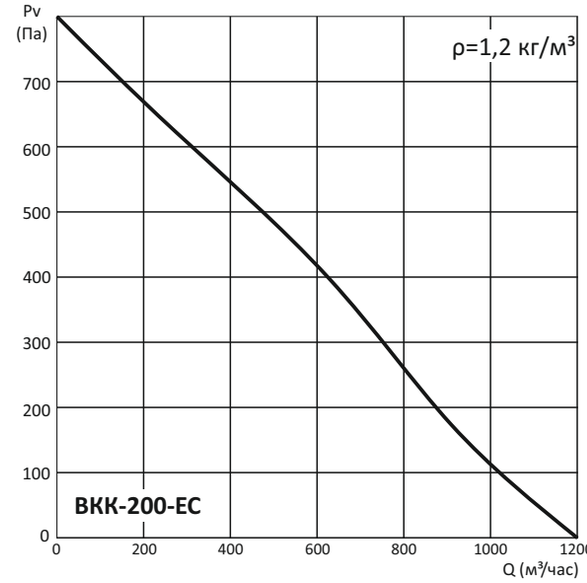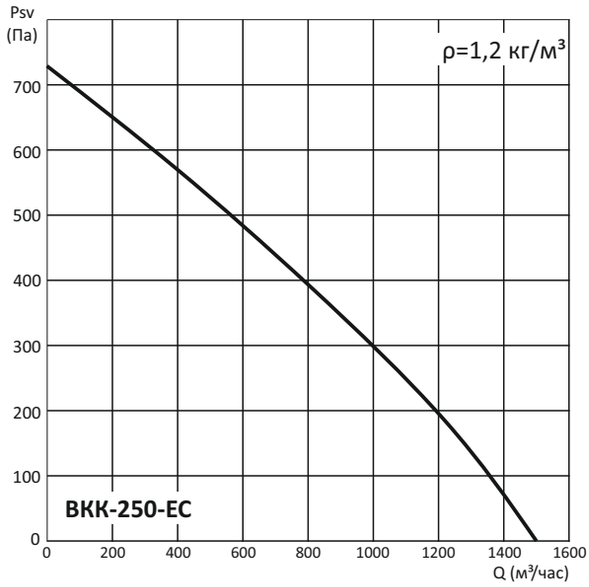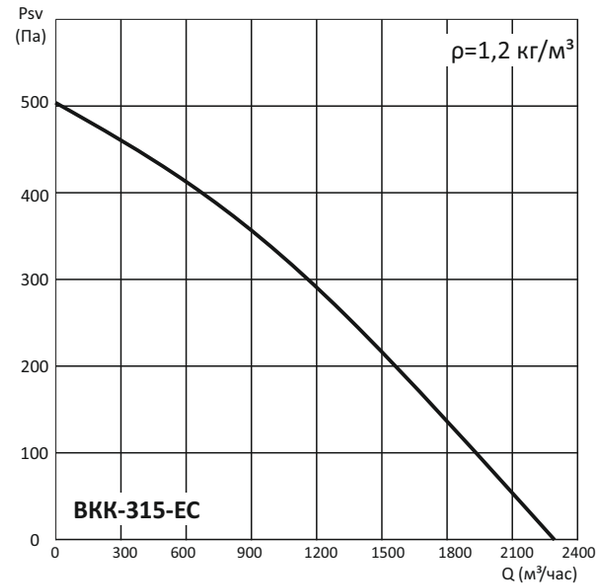
АЭРОДИНАМИЧЕСКИЕ ХАРАКТЕРИСТИКИ