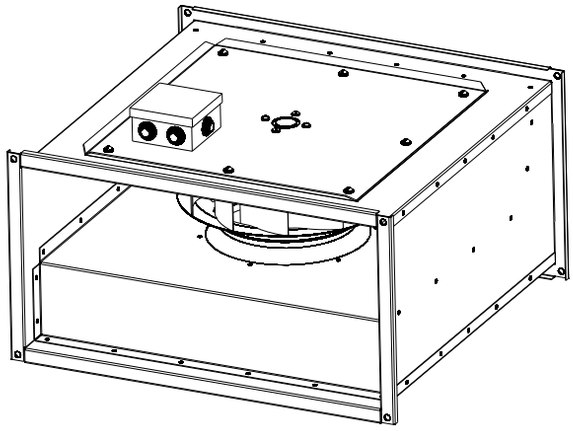

НАЗНАЧЕНИЕ

Прямоугольные канальные вентиляторы серии ВК предназначены для приточной и вытяжной вентиляции производственных, общественных и жилых зданий.

КОНСТРУКЦИЯ

Корпус вентилятора изготавливается из оцинкованной листовой стали, рабочее колесо с назад загнутыми лопатками из алюминия. Сверху расположена сервисная крышка для доступа к рабочему колесу.

Вентиляторы ВК комплектуются мотор-колесами оснащенными одно- или трехфазными электродвигателями с внешним ротором. Для защиты от перегрева мотор-колеса оснащены встроенными термоконтактами.

УСЛОВИЯ ЭКСПЛУАТАЦИИ

Вентиляторы канальные ВК предназначены для перемещения невзрывоопасных газовых сред с температурой от -30 °С до +60 °С, содержащих твердые примеси не более 100 мг/м^3, не содержащих липких и волокнистых материалов, в условиях умеренного климата 2-ой категории размещения по ГОСТ 15150-69 с температурой окружающей среды до +40 °С.

Относительная влажность при температуре +20 °С - до 80%, без выпадения конденсата.

Среднее значение виброскорости от внешних источников вибрации в месте установки вентиляторов - не более 2 мм/с.

МАРКИРОВКА

ВК	-	30-15	-	4	Е	-	Ш
1		2		3	4		5

1- ВК: Вентилятор радиальный для прямоугольных каналов с назад загнутыми лопатками

2- Типоразмер, см (по прямоугольному присоединительному сечению ВхН)

3- Количество полюсов электродвигателя (параметр напрямую связан частотой вращения вала)

4- Напряжение питания электродвигателя (Е-220В, D-380В)

5- Ш- шумоизолированный корпус

ТЕХНИЧЕСКИЕ ХАРАКТЕРИСТИКИ

Модель	Макс. расход воздуха (м^3/ч)	Макс. потр. мощность (Вт)	Ток (А)	Частота вращения (об/мин)	Степень защиты эл. двигателя	Масса ВК (кг)	Масса ВК-Ш (кг)
ВК 30-15-2Е	560	70	0,3	2400	IP44	7	11
ВК 40-20-2Е	1450	220	0,9	2600	IP44	12,5	18
ВК 50-25-2Е	1650	250	1,1	2500	IP44	15	22
ВК 50-30-2Е	1870	250	1,1	2500	IP44	16	24
ВК 60-30-4Е	2200	260	1,2	1400	IP44	21	33
ВК 60-35-4Е	4150	400	1,8	1380	IP44	25	38
ВК 70-40-4Е	5650	550	2,2	1300	IP44	34	52
ВК 80-50-4D	7400	1560	2,9	1330	IP44	49	71
ВК 90-50-4D	9800	1560	2,9	1330	IP54	49	71
ВК 100-50-4D	10310	1800	3,2	1250	IP54	60	82

ГАБАРИТНЫЕ И ПРИСОЕДИНИТЕЛЬНЫЕ РАЗМЕРЫ

Модель	Размеры, мм					
	B	B1	H	H1	H2	L
ВК 30-15-2E	300	415	150	220	315	360
ВК 40-20-2E	400	515	200	270	365	500
ВК 50-25-2E	500	615	250	320	415	510
ВК 50-30-2E	500	615	300	370	465	510
ВК 60-30-4E	600	715	300	370	465	620
ВК 70-40-4E	700	815	400	470	565	780
ВК 80-50-4D	800	915	500	570	665	900
ВК 90-50-4D	900	1015	500	570	665	1000
ВК 100-50-4D	1000	1115	500	570	665	1000

ВЕНТИЛЯТОР ВК

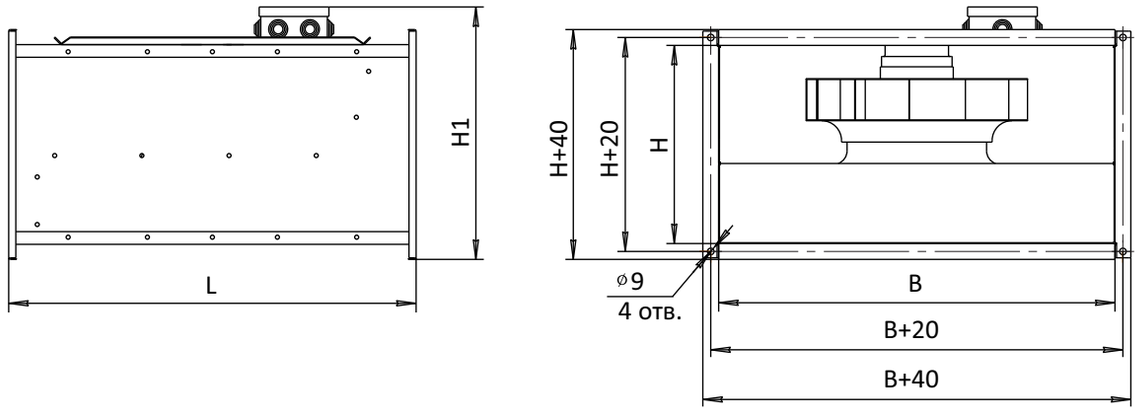

ВЕНТИЛЯТОР ВК-Ш

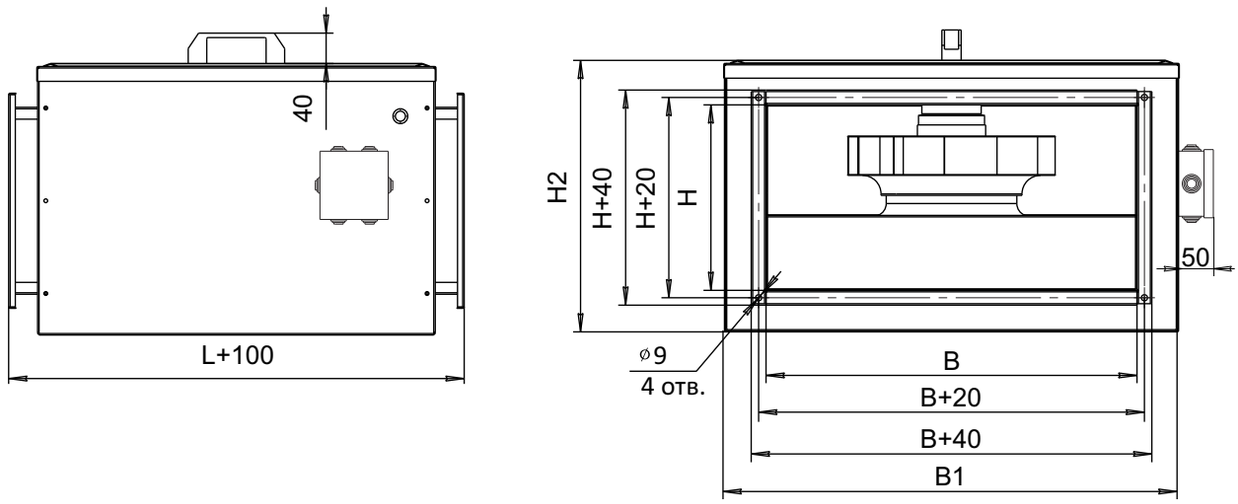

АЭРОДИНАМИЧЕСКИЕ ХАРАКТЕРИСТИКИ

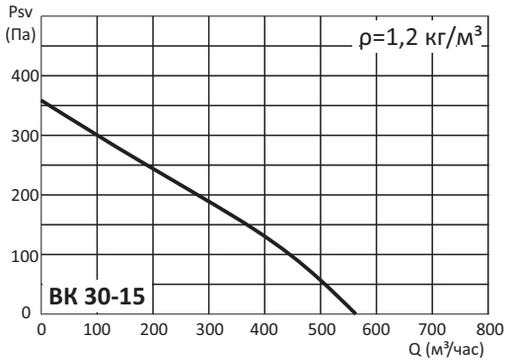

ВК 30-15	Гц	Общ.	63	125	250	500	1k	2k	4k	8k
на входе	дБ(А)	70	46	59	68	49	57	56	49	41
на выходе	дБ(А)	73	49	56	70	67	63	61	54	46
к окружению	дБ(А)	55	26	37	51	48	47	44	38	29

ВК 30-15-Ш	Гц	Общ.	63	125	250	500	1k	2k	4k	8k
на входе	дБ(А)	66	42	55	64	45	55	52	45	37
на выходе	дБ(А)	73	49	56	70	67	63	61	54	46
к окружению	дБ(А)	50	21	32	46	43	41	38	32	26

Условия испытаний: Q=290 м³/час, Psv=200Па

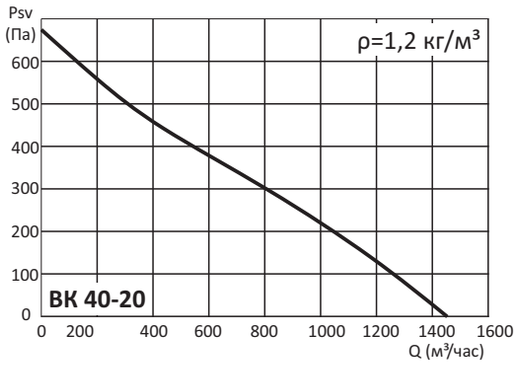

ВК 40-20	Гц	Общ.	63	125	250	500	1k	2k	4k	8k
на входе	дБ(А)	73	55	60	67	67	68	64	61	56
на выходе	дБ(А)	78	53	59	68	75	70	71	64	59
к окружению	дБ(А)	61	34	40	51	57	54	53	47	44

ВК 40-20-Ш	Гц	Общ.	63	125	250	500	1k	2k	4k	8k
на входе	дБ(А)	71	52	57	64	63	65	61	58	52
на выходе	дБ(А)	78	53	59	68	75	70	71	64	59
к окружению	дБ(А)	56	29	35	46	52	49	49	45	44

Условия испытаний: Q=810 м³/час, Psv=290Па

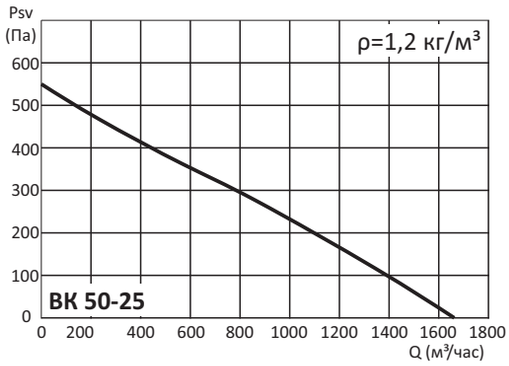

ВК 50-25	Гц	Общ.	63	125	250	500	1k	2k	4k	8k
на входе	дБ(А)	62	51	53	57	59	68	55	50	43
на выходе	дБ(А)	64	53	55	59	61	60	57	52	45
к окружению	дБ(А)	50	31	40	53	48	45	39	31	26

ВК 50-25-Ш	Гц	Общ.	63	125	250	500	1k	2k	4k	8k
на входе	дБ(А)	53	39	30	41	50	50	45	42	37
на выходе	дБ(А)	64	53	55	59	61	60	57	52	45
к окружению	дБ(А)	33	27	19	28	33	28	23	19	14

Условия испытаний: Q=850 м³/час, Psv=270Па

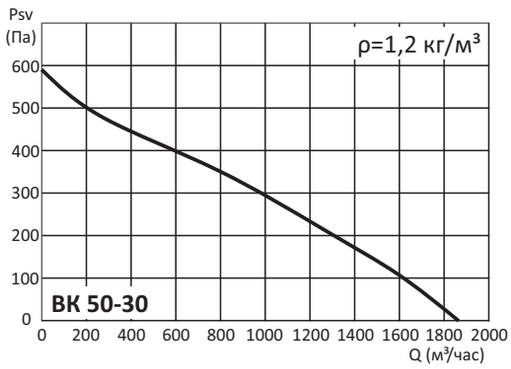

ВК 50-30	Гц	Общ.	63	125	250	500	1k	2k	4k	8k
на входе	дБ(А)	64	53	55	59	61	60	57	52	45
на выходе	дБ(А)	66	55	57	61	63	62	59	54	47
к окружению	дБ(А)	52	33	42	55	50	47	41	33	28

ВК 50-30-Ш	Гц	Общ.	63	125	250	500	1k	2k	4k	8k
на входе	дБ(А)	55	41	32	43	52	52	47	44	39
на выходе	дБ(А)	66	55	57	61	63	62	59	54	47
к окружению	дБ(А)	35	29	21	30	35	30	25	21	16

Условия испытаний: Q=1070 м³/час, Psv=280Па

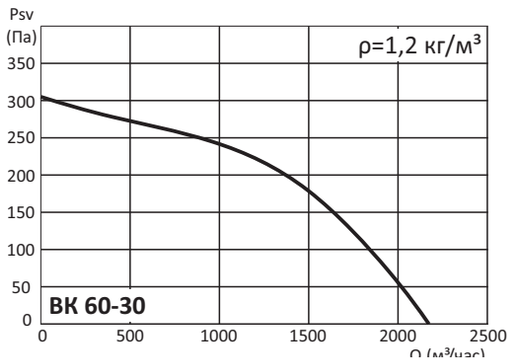

ВК 60-30	Гц	Общ.	63	125	250	500	1k	2k	4k	8k
на входе	дБ(А)	65	55	57	61	63	61	59	54	46
на выходе	дБ(А)	67	57	59	63	64	63	61	55	58
к окружению	дБ(А)	53	34	41	58	52	48	41	32	30

ВК 60-30-Ш	Гц	Общ.	63	125	250	500	1k	2k	4k	8k
на входе	дБ(А)	60	53	36	44	58	58	52	47	37
на выходе	дБ(А)	66	55	59	63	65	64	60	56	48
к окружению	дБ(А)	37	34	24	29	33	29	33	26	23

Условия испытаний: Q=1350 м³/час, Psv=205Па

АЭРОДИНАМИЧЕСКИЕ ХАРАКТЕРИСТИКИ

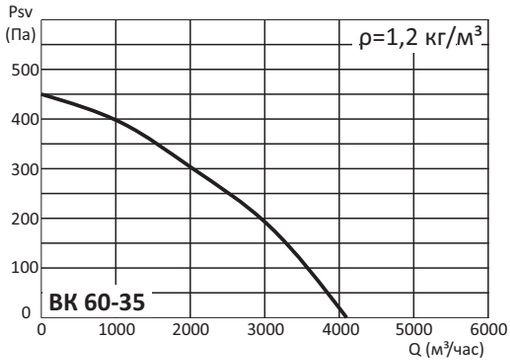

ВК 60-35	Гц	Общ.	63	125	250	500	1k	2k	4k	8k
на входе	дБ(А)	71	59	61	65	68	66	64	58	51
на выходе	дБ(А)	74	61	63	68	70	70	65	62	54
к окружению	дБ(А)	54	43	51	56	53	49	43	37	31

ВК 60-35-Ш	Гц	Общ.	63	125	250	500	1k	2k	4k	8k
на входе	дБ(А)	68	43	45	56	62	65	60	56	51
на выходе	дБ(А)	72	61	63	67	69	68	65	60	53
к окружению	дБ(А)	47	31	31	35	41	42	36	33	32

Условия испытаний: Q=2600 м³/час, Psv=240Па

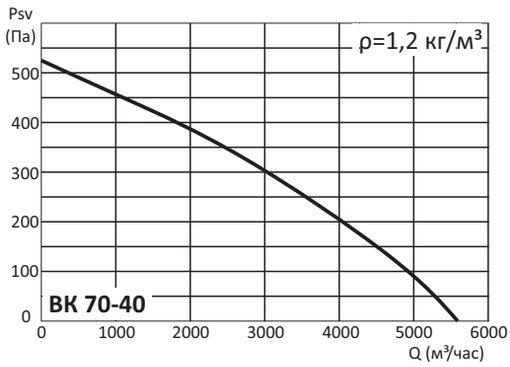

ВК 70-40	Гц	Общ.	63	125	250	500	1k	2k	4k	8k
на входе	дБ(А)	78	63	66	74	72	68	68	62	53
на выходе	дБ(А)	80	61	68	76	74	74	72	65	56
к окружению	дБ(А)	67	45	56	64	58	57	54	47	39

ВК 70-40-Ш	Гц	Общ.	63	125	250	500	1k	2k	4k	8k
на входе	дБ(А)	68	58	63	63	60	57	56	51	49
на выходе	дБ(А)	80	61	68	76	74	74	72	65	56
к окружению	дБ(А)	58	38	47	54	51	50	48	46	44

Условия испытаний: Q=2840 м³/час, Psv=320Па

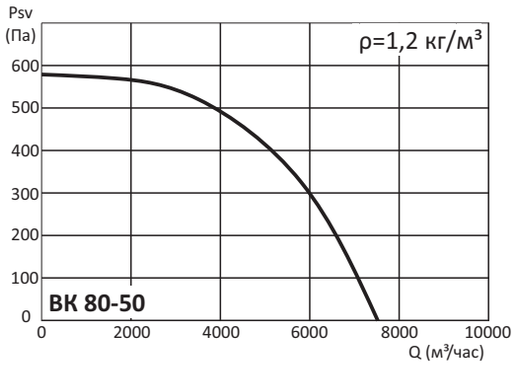

ВК 80-50	Гц	Общ.	63	125	250	500	1k	2k	4k	8k
на входе	дБ(А)	78	59	68	70	74	71	69	64	57
на выходе	дБ(А)	83	59	69	80	77	76	72	65	57
к окружению	дБ(А)	67	45	56	61	63	59	58	51	45

ВК 80-50-Ш	Гц	Общ.	63	125	250	500	1k	2k	4k	8k
на входе	дБ(А)	71	60	66	63	64	61	61	60	56
на выходе	дБ(А)	83	59	69	80	77	76	72	65	57
к окружению	дБ(А)	60	41	52	54	53	52	49	49	50

Условия испытаний: Q=4800 м³/час, Psv=410Па

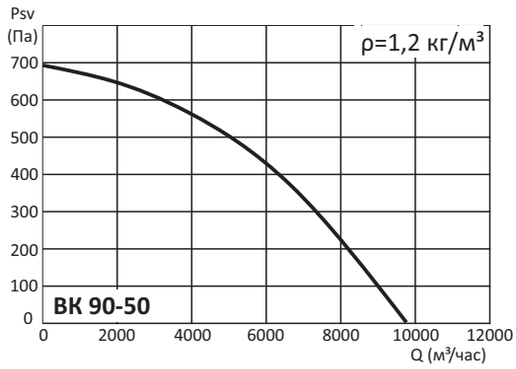

ВК 90-50	Гц	Общ.	63	125	250	500	1k	2k	4k	8k
на входе	дБ(А)	81	68	74	74	78	77	76	72	66
на выходе	дБ(А)	89	72	79	82	85	87	82	75	66
к окружению	дБ(А)	71	58	66	65	66	65	64	59	52

ВК 90-50-Ш	Гц	Общ.	63	125	250	500	1k	2k	4k	8k
на входе	дБ(А)	77	68	75	71	71	70	68	62	59
на выходе	дБ(А)	88	72	78	84	83	87	82	75	66
к окружению	дБ(А)	69	50	61	61	61	63	61	56	54

Условия испытаний: Q=6000 м³/час, Psv=420Па

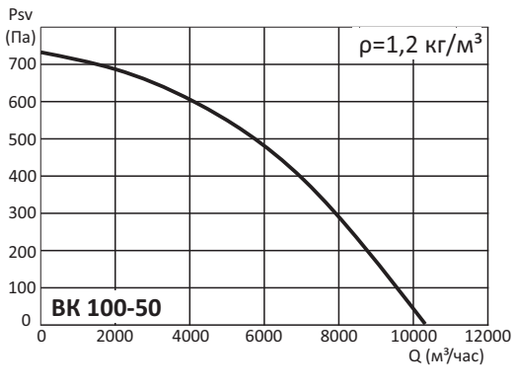

ВК 100-50	Гц	Общ.	63	125	250	500	1k	2k	4k	8k
на входе	дБ(А)	83	68	74	74	78	77	76	72	66
на выходе	дБ(А)	91	72	79	84	85	87	82	75	66
к окружению	дБ(А)	73	58	66	65	66	65	64	59	52

ВК 100-50-Ш	Гц	Общ.	63	125	250	500	1k	2k	4k	8k
на входе	дБ(А)	79	68	75	71	73	70	68	62	59
на выходе	дБ(А)	91	72	79	84	85	87	82	75	66
к окружению	дБ(А)	70	50	63	62	62	63	61	56	54

Условия испытаний: Q=5300 м³/час, Psv=520Па