Технические данные

Электропитание 230 В, 1 ф., 50 Гц.
IPX2.

№	Модель	Макс. расход воздуха, м³/ч	Статическое давление, Па	Звуковое давление, дБ (А)	Напряжение, В (50 Гц)	Частота вращения, об./мин.	Потребляемая мощность, Вт	Рабочий ток, А	Макс. рабочая температура, °С	Цена, у.Е.
1	ECO 100	100	34	40	230	2650	15	0,12	40	17
2	ECO 125	140	40	46	230	2650	17	0,13	40	21
3	ECO 150	280	68	47	230	2650	20	0,13	40	22
4	ECO 200	350	55	54	230	1400	40	0,25	42	53
5	ECO 250	600	65	57	230	1400	86	0,30	42	64
6	ECO 300	1000	75	62	230	1400	110	0,40	42	74

Модель	Размеры, мм					Вес, кг
	A	B	C	D	E	
ECO 100	98	104	120	118	84	0,5
ECO 125	125	132	120	148	85	0,5

Модель	Размеры, мм			Вес, кг
	A	B	C	
ECO 150	148	92,5	111	0,55

Модель	Размеры, мм				Вес, кг
	A	B	C	D	
ECO 200	195	198	33	218	2,1
ECO 250	245	248	45	277	3,9
ECO 300	310	313	52	318	4,7

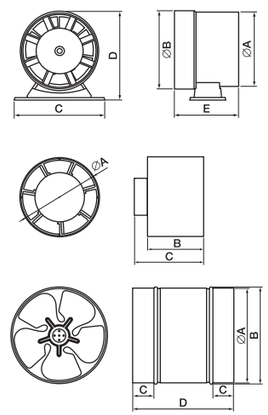

Сводные характеристики

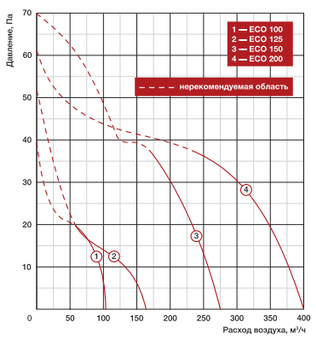

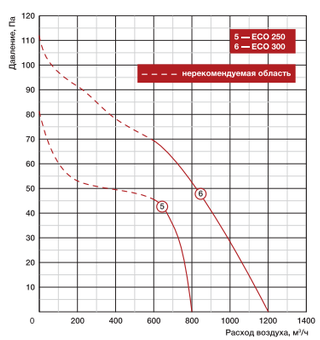

FLOW

Типоразмеры 100, 125.

Назначение
- Вытяжная вентиляция.
- Комбинирование с естественной вытяжкой.

Применение
- Общественные и коммерческие помещения и домашнее хозяйство: сантехнические помещения, офисы, кухни, рестораны, магазины, гаражи, спальни и др.

Конструкция и материалы
- Корпус из АБС-пластика.
- Двухскоростной асинхронный двигатель, не требующий обслуживания.

Регулирование производительности
- Переключением обмоток двигателя.

Монтаж
- В горизонтальном положении.
- Встроенный кронштейн для монтажа.

Преимущества
- Двухскоростные.
- Низкий шум, высокая производительность и малые габариты.
- Устойчивость к коррозии, механическим повреждениям и УФ-излучению.
- Простой монтаж.

Типоразмер 160.

Назначение
- Вытяжная и приточная вентиляция, усиление напора.

Применение
- Помещения бытового, общественного, административного, промышленного назначения.

Конструкция и материалы
- Материал — АБС-пластик.
- Трёхскоростной асинхронный двигатель, не требующий обслуживания.

Регулирование производительности
- Переключением обмоток двигателя.

Монтаж
- В любом положении.
- Последовательная установка для усиления напора.

Преимущества
- Устойчивость к коррозии и механическим повреждениям.
- В комплекте защитная решетка.
- Трёхскоростной двигатель.

FLOW 100 и 125

FLOW 160

Две скорости HIGH/LOW двигателя

Материал ABS пластик

Шум dB(A) низкий уровень

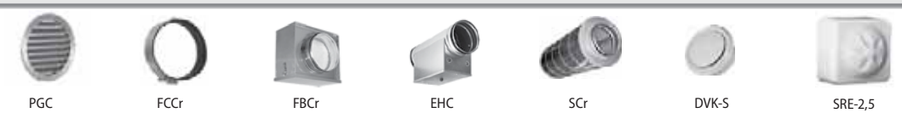

Расшифровка обозначения

FLOW 100

- 100 — диаметр воздушного канала, мм
- FLOW — канальный вентилятор серии FLOW

Схемы электрических соединений

Схема 1
FLOW 100, 125

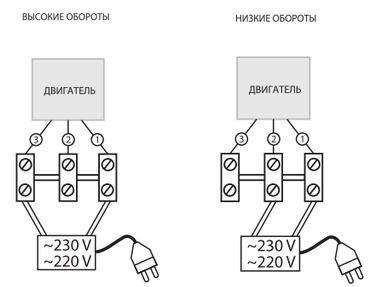

1 — белый
2 — коричневый
3 — черный

Схема 2
FLOW 160

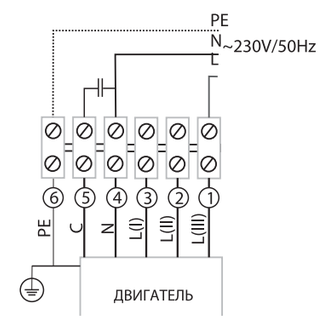

1 — коричневый
2 — красный
3 — черный
4 — синий
5 — серый
6 — желто-зеленый

ВЕНТИЛЯТОРЫ.RU МАГАЗИН ПРОМЫШЛЕННЫХ ВЕНТИЛЯТОРОВ
Ventilatorry.ru | zakaz@ventilatorry.ru | +7 (495) 133-95-09

Технические данные

Электропитание 230 В, 1 ф., 50 Гц.
Максимальная температура перемещаемого воздуха -20... +40 °С.
Класс защиты от поражения электротоком II.

№	Модель	Скорость вращения	Максимальный расход воздуха, м3/ч	Максимальное статическое давление, Па	Звуковое давление, ДБ (А)	Напряжение, В (50 Гц)	Частота вращения, об./мин.	Потребляемая мощность, Вт	Рабочий ток, А	Максимальная рабочая температура, °С	Масса, кг	Цена, у.е.
1	FLOW 100	Высокая	180	93	18	230	2500	43	0,2	40	1	48
2		Низкая	160	78	14	230	2100	28	0,13			
3	FLOW 125	Высокая	240	92	30	230	2500	49	0,35		1,35	53
4		Низкая	195	78	24	230	2100	37,5	0,25			
5	FLOW 160	Высокая	600	300	62	230	2420	66	0,27		2,6	96
		Средняя					1780	48	0,23			
		Низкая					1250	44	0,21			

Модель	Размеры, мм						Вес, кг
	A	B	C	D	E	F	
FLOW 100	98	—	—	—	—	—	1,5
FLOW 125	119	—	—	—	—	—	1,5
FLOW 160	145	155	30	30	300	300	2,7

FLOW 100, 125

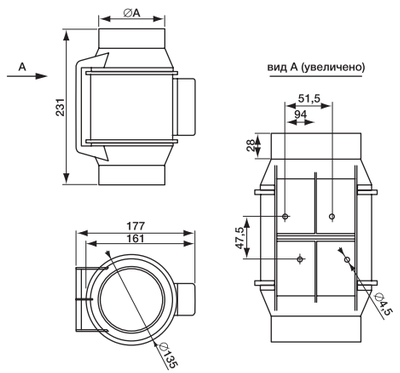

FLOW 160

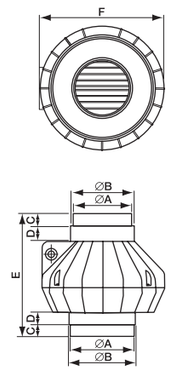

Сводные характеристики

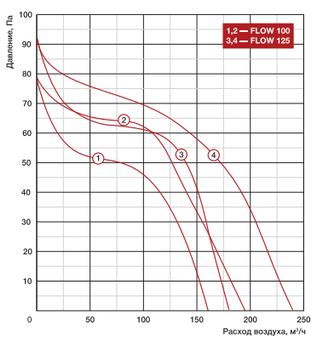

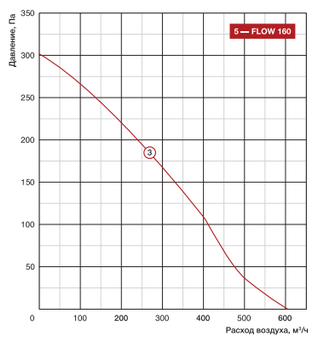

CFk

Типоразмеры 100, 125, 160, 200, 250, 315.

Назначение
- Приточная и вытяжная вентиляция.

Применение
- Помещения бытового, общественного, административного, промышленного назначения.

Конструкция и материалы
- Крыльчатка с загнутыми назад лопатками.
- Двигатель с внешним ротором.
- Электродвигатель с рабочим колесом сбалансированы в двух плоскостях.
- Шариковые подшипники двигателя не требуют специального обслуживания.
- Встроенная термозащита двигателя с автоматическим перезапуском.

Регулирование производительности
- Изменением напряжения.

Монтаж
- В любом положении.

Преимущества
- Мотор-колеса MES; Ziehl-Abegg (Германия).
- Корпус из композиционных материалов:
  - легкость конструкции.
  - поглощение шума.
  - противоударные свойства.
- Разъемный корпус облегчает обслуживание.

Корпус composite из композиционных материалов

Мотор-колесо ZIEHL-ABEGG Германия

Система technology рассекателей-завихрителей

Расшифровка обозначения

CFk 100 MAX

- MAX, VIM — модификация
- диаметр воздушного канала, мм
- круглый канальный вентилятор серии CFk

Схема электрических соединений

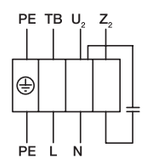

- Z2 — черный;
- U2 — синий или серый;
- TB — коричневый;
- PE — желто-зеленый

Сводные характеристики*

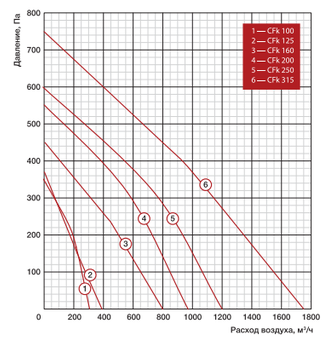

* — для уточнения параметров выбранного вентилятора см. частные характеристики.

ВЕНТИЛЯТОРЫ.RU МАГАЗИН ПРОМЫШЛЕННЫХ ВЕНТИЛЯТОРОВ
Ventilatorry.ru | zakaz@ventilatorry.ru | +7 (495) 133-95-09