Компактный термостат – TCR111

- Широкий диапазон настройки
- Небольшой размер
- Простой монтаж
- Высокая коммутационная способность

Нормально-замкнутый контакт (NC) для регулирования нагревателей.

Технические данные

Разность температур переключения	7 K (± 4 K погрешность)
Чувствительный элемент	термобиметалл
Тип контакта	щелчковый контакт
Срок службы	> 100.000 циклов
Макс. коммутационная способность	AC 250 В, 10 (2) A / AC 120 В, 15 (2) A DC 30 Вт при DC 24 В до DC 72 В
Макс. пусковой ток	AC 16 A за 10 сек.
Подключение	2-полюсный терминал, максимальный момент затяжки 0,5 Нм: жесткий провод 2,5 мм² (AWG 14) многожильный провод[1] 1,5 мм² (AWG 16)
Крепление	зажим для шины 35 мм согл. DIN EN 60715
Корпус	пластмасса UL94 V-0, светло-серая
Габариты	60 x 33 x 43 мм
Вес	прибл. 40 г
Монтажное положение	любое
Температура эксплуатации / хранения	от -45 до +80 °C (от -49 до +176 °F)
Влажность при эксплуатации / хранении	макс. 90% RH (без образования конденсата)
Степень защиты	IP20
Допуски	CE, RoHS, EAC

[1] При подключении многожильным проводом должны быть использованы наконечники.

Важное примечание:
Контактная система регулятора подвергается воздействию окружающей среды, таким образом, контактное сопротивление может измениться. Это может привести к падению напряжения и / или самостоятельному нагреву контактов.

Арт. №	Диапазоны настройки
21-111535.0	от 0 до +60 °C
21-111535.2	от -10 до +50 °C

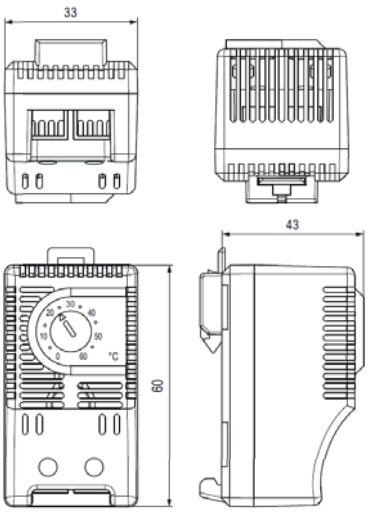

Примеры подключения

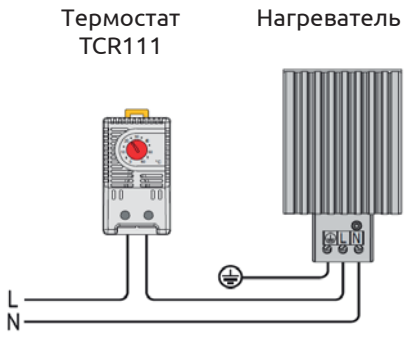

Схема соединений

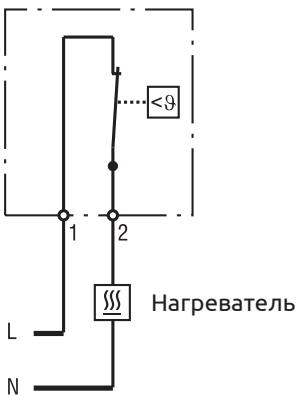

Компактный термостат – TCZ111

- Широкий диапазон настройки
- Небольшой размер
- Простой монтаж
- Высокая коммутационная способность

Нормально-разомкнутый контакт (NO) для регулирования вентиляторов с фильтром, теплообменников, приборов охлаждения или для включения сигнальных датчиков при превышении температуры.

Технические данные

Разность температур переключения	7 K (± 4 K погрешность)
Чувствительный элемент	термобиметалл
Тип контакта	щелчковый контакт
Срок службы	> 100.000 циклов
Макс. коммутационная способность	AC 250 В, 10 (2) A / AC 120 В, 15 (2) A DC 30 Вт при DC 24 В до DC 72 В
Макс. пусковой ток	AC 16 A за 10 сек.
Подключение	2-полюсный терминал, максимальный момент затяжки 0,5 Нм: жесткий провод 2,5 мм² (AWG 14) многожильный провод[1] 1,5 мм² (AWG 16)
Крепление	зажим для шины 35 мм согл. DIN EN 60715
Корпус	пластмасса UL94 V-0, светло-серая
Габариты	60 x 33 x 43 мм
Вес	прибл. 40 г
Монтажное положение	любое
Температура эксплуатации / хранения	от -45 до +80 °C (от -49 до +176 °F)
Влажность при эксплуатации / хранении	макс. 90% RH (без образования конденсата)
Степень защиты	IP20
Допуски	CE, RoHS, EAC

[1] При подключении многожильным проводом должны быть использованы наконечники.

Арт. №	Диапазоны настройки
21-111535.1	от 0 до +60 °C
21-111535.3	от -10 до +50 °C

Важное примечание:
Контактная система регулятора подвергается воздействию окружающей среды, таким образом, контактное сопротивление может измениться. Это может привести к падению напряжения и / или самостоятельному нагреву контактов.

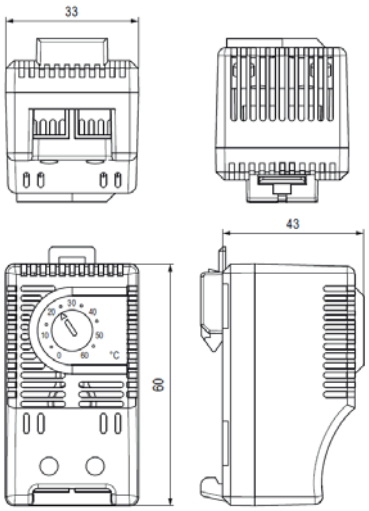

Примеры подключения

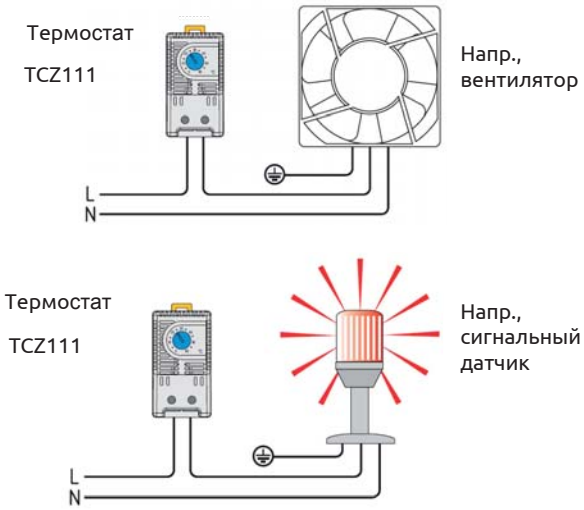

Схема соединений

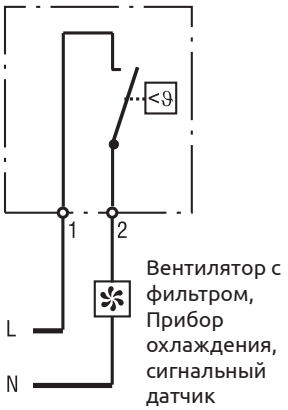

Сдвоенный термостат – TCD131

- NO и NC в одном приборе
- Раздельно настраиваемые температуры
- Высокая коммутационная способность
- Легкий доступ к клеммам
- Крепление зажимом

Два термостата в одном корпусе:

- Термостат (нормальнозамкнутый-контакт, NC) для управления нагревателей.
- Термостат (нормальноразомкнутый-контакт, NO) для управления вентиляторов с фильтром, теплообменников или для включения сигнализаторов при превышении температуры.

Важное примечание:
Контактная система регулятора подвергается воздействию окружающей среды, таким образом, контактное сопротивление может измениться. Это может привести к падению напряжения и / или самостоятельному нагреву контактов.

Технические данные

Разность температур переключения	7 K (± 4 K погрешность)
Чувствительный элемент	термобиметалл
Тип контакта	щелчковый контакт
Срок службы	> 100.000 циклов
Макс. коммутационная способность	AC 250 В, 10 (2) A
Макс. пусковой ток	AC 16 A за 10 сек.
Подключение	4-полюсный терминал, максимальный момент затяжки 0,5 Нм: жесткий провод 2,5 мм² (AWG 14) многожильный провод[1] 1,5 мм² (AWG 16)
Крепление	зажим для шины 35 мм, согл. DIN EN 60715
Корпус	пластмасса UL94 V-0, светло-серая
Габариты	67 x 50 x 46 мм
Вес	прибл. 90 г
Монтажное положение	любое
Температура эксплуатации / хранения	от -45 до +80 °C (от -49 до +176 °F)
Степень защиты	макс. 90% RH (без образования конденсата)
Степень защиты	IP20
Допуски	CE, RoHS, EAC

[1] При подключении многожильным проводом должны быть использованы наконечники.

Арт. №	Диапазоны настройки		Диапазоны настройки	
21-131535.0	нормально-замкнутый контакт (NC)	от 0 до +60 °C	нормально-разомкнутый контакт (NO)	от 0 до +60 °C
21-131535.1	нормально-замкнутый контакт (NC)	от -10 до +50 °C	нормально-разомкнутый контакт (NO)	от +20 до +80 °C

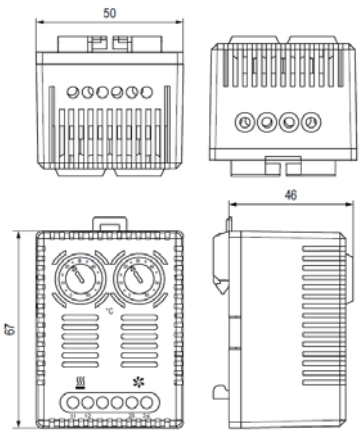

Примеры подключения

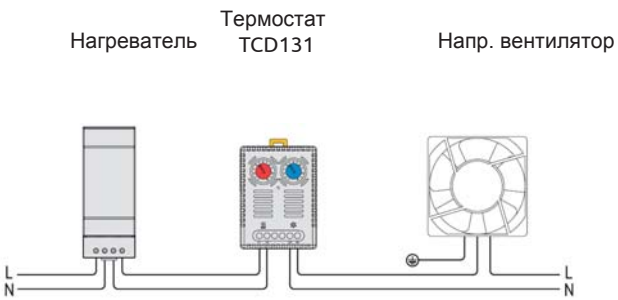

Схема подключения

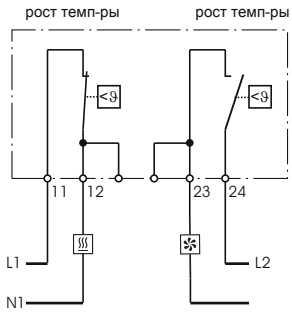

Вентилятор с фильтром, Прибор охлаждения, сигнальный датчик

Термостат с переключающим контактом – TCM121

- Регулируемая температура
- Высокая мощность коммутации
- Высокая точность
- Крепление зажимом
- Переключающий контакт

Электронный термостат используется для управления нагревательным и охлаждающим оборудованием, фильтрующими вентиляторами или сигнальными устройствами. Термостат регистрирует окружающий воздух и может переключать как индуктивные, так и резистивные нагрузки посредством мгновенного контакта. Функциональные возможности:

Температура на шкале равна верхней точке переключения, что означает, что контакт NC размыкается. Установка температуры за вычетом разницы температур переключателя (и допусков) равна нижней точке переключения, что означает, что контакт NC замыкается.

Технические данные

Разность переключения температур	5K (-3/+2K Погрешность)[1]
Чувствительный элемент	термобиметалл
Тип контакта	переключающий контакт
Срок службы	> 100 000 циклов
Мин. коммутационная способность	10 mA
Макс. коммутационная способность	NC: 250 VAC, 10 (4) A NO: 250 VAC, 5 (2) A
Макс. пусковой ток	AC 16A за 10 сек
Подключение	4-полюсный терминал, максимальный момент затяжки 0,5 Нм: жёсткий провод/многожильный провод 2,5 мм² (AWG 14)
Крепление	зажим для шины 35 мм, согл. DIN EN 60715
Корпус	пластмасса UL94 V-0, светло-серая
Габариты	67 x 50 x 38 мм
Вес	прибл. 60 г
Монтажное положение	любое
Температура эксплуатации/хранения	-20 до +60°C (-4 до +140°F)
Влажность эксплуатации/ хранения	макс. 90% (без образования конденсата)
Степень защиты	IP20
Допуски	CE, RoHS, EAC

[1] Если используется нормально замкнутый контакт, разницу температуры переключателя можно уменьшить, подключив клемму «N» (нагревательный резистор RF). Это вызывает тепловую обратную связь, которая зависит от окружающих условий и, следовательно, должна быть определена для каждого отдельного применения.
[2] При соединении с проводами необходимо использовать наконечники на концах провода.

Арт. №	Рабочее напряжение	Диапазон настройки
21-121535.0	230VAC, 50/60Hz	-20 до +60°C

Важное примечание:
Система контактов регулятора подвержена влиянию окружающей среды, поэтому контактное сопротивление может измениться. Это может привести к падению напряжения и / или самостоятельному нагреву контактов.

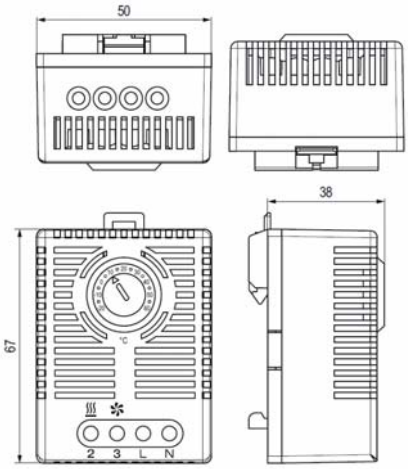

Примеры подключения

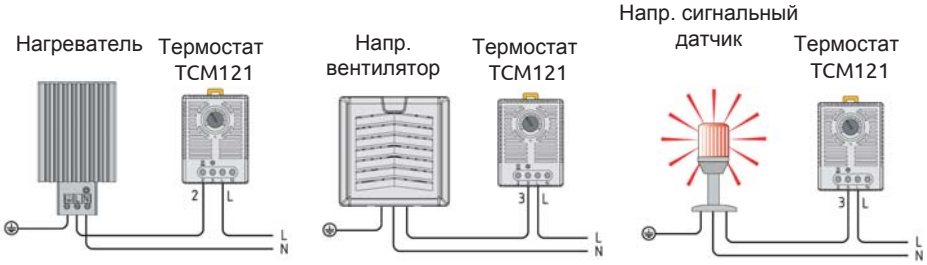
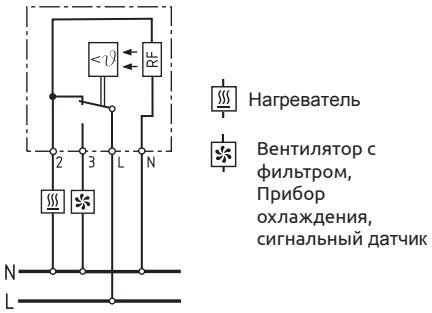
Схема подключения