IV

- Подходит для общеобменной вентиляции и дымоудаления в случае пожара, F300 (300 °C / 120 мин), F400 (400 °C / 120 мин) под заказ.
- Рабочее колесо радиального типа обтекаемой формы для обеспечения максимальной тяги и низкого уровня шума
- Электродвигатели с классом защиты IP55 и классом изоляции H (дымоудаление).
- Протестированный сервисный выключатель (опция)
- Компактный корпус, идеально подходит для установки в помещениях с низкими потолками
- Корпус из оцинкованной листовой стали
- Встроенный дефлектор для регулирования направления воздушного потока
- Проходят испытания на соответствие требованиям стандарта EN 12101-3
- Сертификат CE от BSI (Великобритания)

Размеры

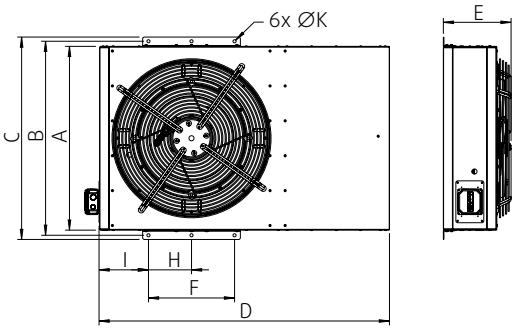

IV	A	B	C	D	E	F	H	I	6xØK
50	790	834	870	1248	285	370	185	210	13.5
85	1140	1184	1220	1900	340	420	210	430	13.5
100	1140	1184	1220	1900	340	240	210	430	13.5

Размеры в мм

Технические характеристики

IV		300 °C/120 мин.						
		50-4 (B)	50-4/6 (B)	50-4/8 (B)	85-4 (B)	85-4/6 (B)	85-4/8 (B)	100-4/8 (B)
Артикул		*33477*	*33529*	*33530*	*33478*	*33534*	*33535*	*33702*
Напряжение	В	400	400	400	400	400	400	400
Частота	Гц	50	50	50	50	50	50	50
Фаза	~	3	3	3	3	3	3	3
Скорость вращения рабочего колеса	об/мин	1435	1445/955	1430/715	1435	1450/965	1425/715	1425/715
Мощность	кВт	1.5	1.5/0.55	1.3/0.22	2.2	2.2/0.75	2.2/0.37	2.2/0.37
Ток	А	3.4	3.7/1.9	3.3/1.2	4.7	6.8/3.6	6.7/2.2	6.8/2.2
Тяга	Н	52	52/20	52/14	85	85/28	85/22	100/27
Макс. расход воздуха	м³/с	6196	6196/4190	6138/3100	9950	9950/5875	9950/5098	10116/5112
Вес	кг	76	78	78	162	163	164	166

IV		400 °C/120 мин.			
		50-4 (F)	50-4/6 (F)	50-4/8 (F)	85-4 (F)
Артикул.		*34108*	*34109*	*34110*	*34111*
Частота	В	400	400	400	400
Напряжение	Гц	50	50	50	50
Фаза	~	3	3	3	3
Скорость вращения рабочего колеса	об/мин	1430	1430/955	1420/720	1435
Мощность	кВт	1.5	1.3/0.43	1.3/0.22	2.2
Ток	А	3.4	3.3/1.6	3.3/1.1	5
Тяга	Н	52	52/20	52/14	85
Макс. расход воздуха	м³/ч	6138	5933/3910	6138/3100	9950
Вес	кг	91	94	94	180