KE

Вентиляторы для прямоугольных воздуховодов

- Возможность регулирования скорости
- Встроенные термоконтакты для защиты электродвигателя
- Подходит для монтажа в любом положении

Корпус
Корпус выполнен из оцинкованной листовой стали. Двигатель и рабочее колесо установлены на крышке корпуса для облегчения процедуры очистки и техобслуживания.

Двигатель
Двигатель с внешним ротором и функцией регулирования по сигналу напряжения.

Геометрия рабочего колеса
Рабочее колесо радиального типа с загнутыми вперед лопатками.

Регулирование производительности
Регулирование скорости по сигналу напряжения от трансформатора или регулирование преобразователем частоты за счет синусного фильтра на всех полюсах.

Защита электродвигателя
Встроенные термоконтакты с кабелями для подключения к устройству защиты двигателя.

Более подробная информация в нашем онлайн-каталоге на сайте www.systemair.ru.

Дополнительные принадлежности

DS
Гибкие соединительные вставки
Стр. 513

FFK
Кассета фильтра
Стр. 515

GFL
Контрфланец
Стр. 513

LDR
Шумоглушитель
Стр. 514

SRK
Воздушный клапан
Стр. 513

VK
Жалюзи
Стр. 526

PGK
Канальный воздухоохладитель
Стр. 518

DXRE
Канальный воздухоохладитель
Стр. 519

RB
Канальный воздухонагреватель
Стр. 516

RBM
Канальный воздухонагреватель
Стр. 517

VBR
Водяной воздухонагреватель
Стр. 520

Электрические принадлежности

S-ET
Защита электродвигателя
Стр. 488

REPT
Цифровой регулятор
Стр. 486

RT
Комнатный термостат
Стр. 471

RTRE
Регулятор скорости
Стр. 471

REU
Регулятор скорости
Стр. 471

REE
Регулятор скорости
Стр. 474

REV
Выключатель
Стр. 497

FRQ
Преобразователь частоты
Стр. 477

Быстрый подбор

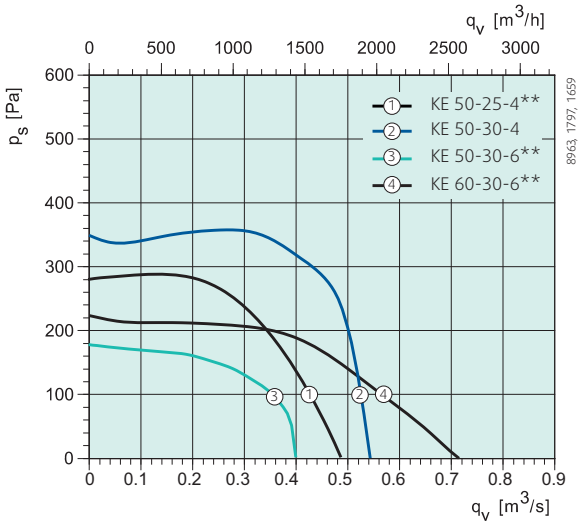

Размеры

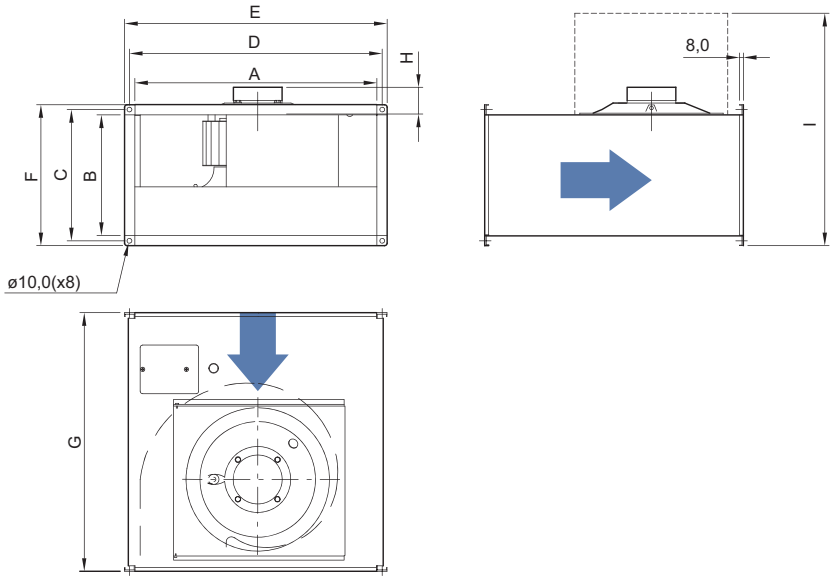

KE	A	B	C	D	E	F	G	H	I*
KE 50-25-4	498	248	270	520	540	290	532	34	610
KE 50-30-4	498	298	320	520	540	340	562	34	695
KE 60-30-4/6	598	298	320	620	640	340	642	47	715

* Размер с полностью открытой крышкой

Технические характеристики

KE		KE 50-25-4**	KE 50-30-4	KE 50-30-6**	KE 60-30-6**
Артикул		27767	19549	19550	19551
Напряжение	В	230	230	230	230
Частота	Гц	50	50	50	50
Фаза	~	1~	1~	1~	1~
Мощность потребления (P1)	Вт	532	700	294	493
Ток	А	2.51	3.4	1.48	2.30
Макс. расход воздуха	м³/ч	1724	1872	1454	2372
Скорость вращения рабочего колеса	об/мин	1298	1009	676	898
Макс. температура перемещаемого воздуха	°C	70	40	70	70
* при регулировании по сигналу напряжения	°C	70	40	70	70
Уровень звукового давления на расстоянии 3 м (20 м² Сэбин)	дБ (А)	53.7	57	49	55
Вес	кг	18.7	22.7	20.8	30.3
Класс изоляции		F	F	F	F
Класс защиты двигателя	IP	IP 54	IP 54	IP 54	IP 54
Конденсатор	мкФ	8	10	6	14
Защита электродвигателя (1)		S-ET 10	S-ET 10	S-ET 10	S-ET 10
5-позиционный регулятор скорости (1)	Трансформатор	RTRE 3	RTRE 5	RTRE 3	RTRE 3
5-позиционный регулятор скорости, высокая/низкая скорость (1)	Трансформатор	REU 3	REU 5	REU 3	REU 3
Регулятор скорости, плавное рег. (1)	Электр.	REE 4	REE 4	REE 2	REE 4

(**) Для использования только за пределами ЕЭЗ (европейской экономической зоны), см. директиву по экодизайну 327/2011.
(1) Рекомендация компании Systemair. Другие варианты представлены в разделе „Электрические принадлежности".

Рабочие характеристики

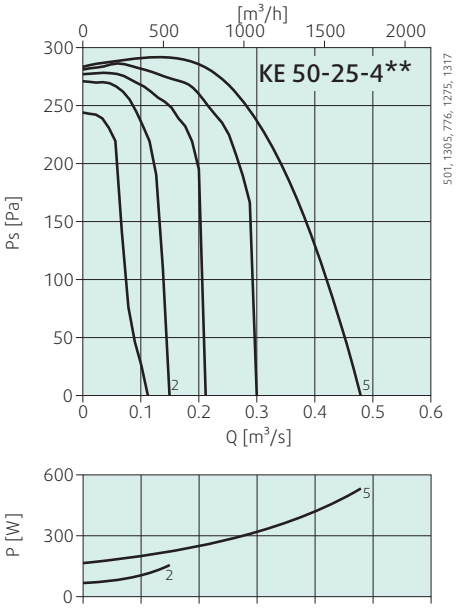

дБ (A)	Общ.	Диапазон частот [Гц]							
		63	125	250	500	1k	2k	4k	8k
L_{wA} вход дБ (A)	74	63	70	66	60	64	65	63	60
L_{wA} выход дБ (A)	78	57	65	67	69	74	71	69	65
L_{wA} окружение дБ (A)	62	24	45	53	57	56	52	47	52
Совместно с LDR 50-25									
L_{wA} вход дБ (A)	59	55	53	51	40	41	43	46	42
L_{wA} выход дБ (A)	77	77	46	49	41	43	53	55	56
Условия измерения: 1166 м³/ч; 273 Па									

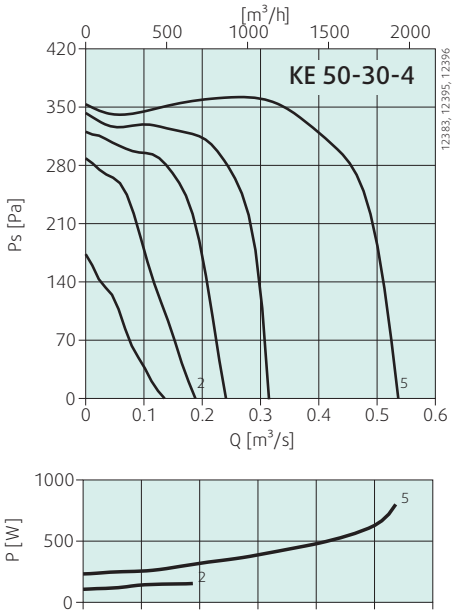

дБ (A)	Общ.	Диапазон частот [Гц]							
		63	125	250	500	1k	2k	4k	8k
L_{wA} вход дБ (A)	75	65	69	65	61	67	67	66	60
L_{wA} выход дБ (A)	78	57	68	66	69	73	71	71	63
L_{wA} окружение дБ (A)	64	53	57	59	52	56	54	50	43
Совместно с LDR 50-30									
L_{wA} вход дБ (A)	77	77	48	49	46	37	56	56	57
L_{wA} выход дБ (A)	66	60	60	52	51	45	56	58	55
Условия измерения: 1217 м³/ч; 351 Па									

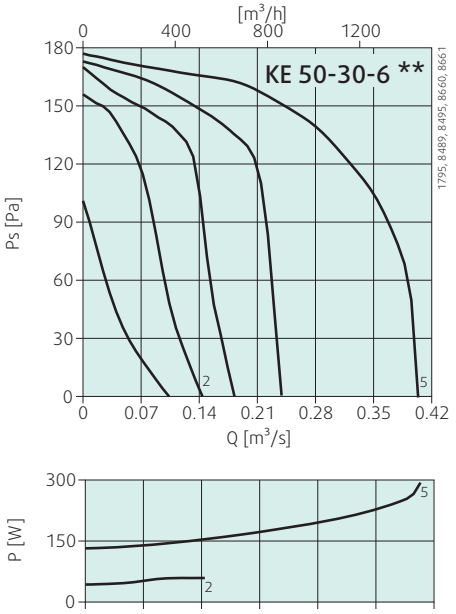

дБ (A)	Общ.	Диапазон частот [Гц]							
		63	125	250	500	1k	2k	4k	8k
L_{wA} вход дБ (A)	67	58	61	57	56	59	59	56	49
L_{wA} выход дБ (A)	70	55	58	57	64	65	63	61	53
L_{wA} окружение дБ (A)	56	50	48	50	45	49	43	39	35
Совместно с LDR 50-30									
L_{wA} вход дБ (A)	59	58	53	42	36	28	42	42	38
L_{wA} выход дБ (A)	57	55	50	42	44	34	45	47	42
Условия измерения: 943 м³/ч; 145 Па									

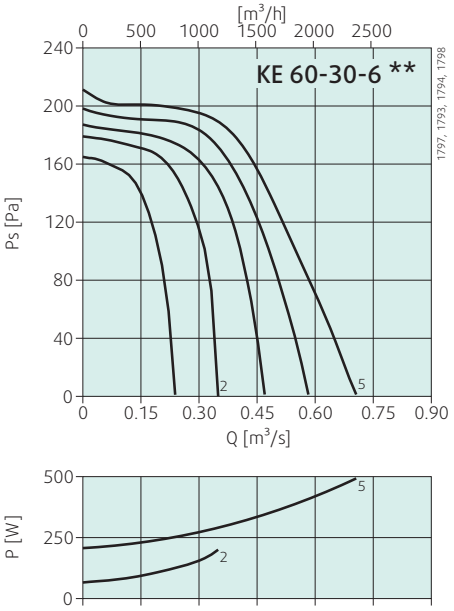

дБ (A)	Общ.	Диапазон частот [Гц]							
		63	125	250	500	1k	2k	4k	8k
L_{wA} вход дБ (A)	71	64	66	63	60	62	63	59	53
L_{wA} выход дБ (A)	75	55	65	62	69	70	67	65	57
L_{wA} окружение дБ (A)	62	56	51	58	50	51	49	44	38
Совместно с LDR 60-30									
L_{wA} вход дБ (A)	65	64	57	48	40	31	45	45	42
L_{wA} выход дБ (A)	61	55	57	47	49	38	50	51	46
Условия измерения: 1303 м³/ч; 177 Па									