DVV

Крышный вентилятор

IE2 2009/640/EG

120°C

- Подходит для перемещения воздуха с температурой до 120 °C
- Двигатель с классом энергоэффективности IE2 и повышенной производительностью
- Возможность регулирования скорости преобразователем частоты
- Вертикальный поток воздуха
- Низкий уровень шума

Корпус
Корпус в форме восьмиугольника выполнен из алюминия морского исполнения. Опорная рама с входным патрубком изготовлена из оцинкованной стали.

Двигатель
Электродвигатель класса энергоэффективности IE2 регулируется преобразователем частоты, отвечающим требованиям стандарта IEC.

Геометрия рабочего колеса
Рабочее колесо с загнутыми назад лопатками также изготовлено из оцинкованной стали.

Регулирование производительности
Регулирование скорости преобразователем частоты.

Защита электродвигателя
Встроенные PTC-термисторы. В стандартной комплектации оснащается сервисным выключателем.

Более подробная информация в нашем онлайн-каталоге на сайте www.systemair.ru

Дополнительные принадлежности

ASFV
Входной фланец
Стр. 540

ASSV/F
Гибкие соединительные вставки
Стр. 539

ASSG/F
Гибкие соединительные вставки
Стр. 540

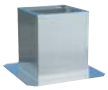

SSG
Крышный шумоглушитель
Стр. 536

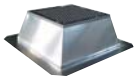

FDG/F
Крышный короб
Стр. 535

VKG/F
Автоматический воздушный клапан
Стр. 539

Быстрый подбор

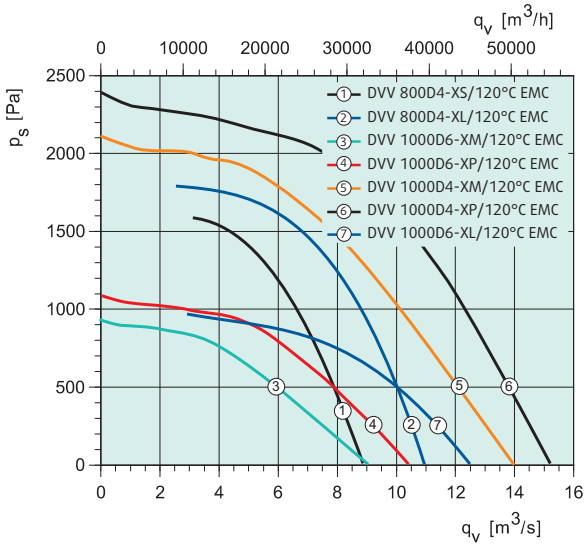

Электрические принадлежности

U-EK230E
Защита электродвигателя
Стр. 489

FC102
Преобразователь частоты
Стр. 479

Размеры

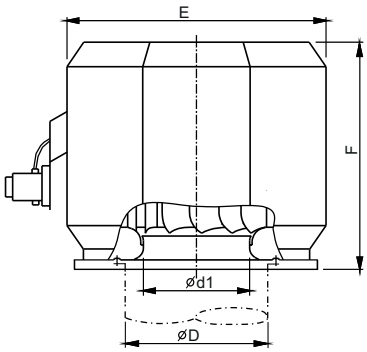

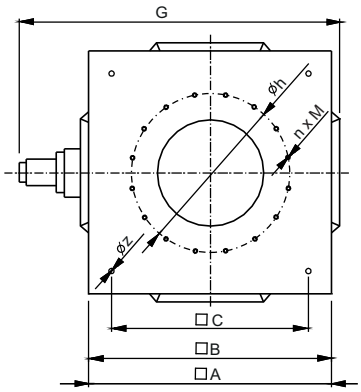

DVV	□A	□B	□C	øD	ød1	E	F	G	øh	øz	nxM
800 XL	1255	1251	1050	800	581	1350	1280	1688	860	14	16xM8
800 XS	1255	1251	1050	800	581	1350	1105	1663	860	14	16xM8
1000	1255	1251	1050	800	675	1500	1490	1845	860	14	16xM8

Технические характеристики

DVV		DVV 800D4-XS/120°C EMC	DVV 800D4-XL/120°C EMC	DVV 1000D6-XM/120°C EMC	DVV 1000D6-XP/120°C EMC
Артикул		*95482*	*95483*	*95484*	*95485*
Напряжение	В	400	400	400	400
Подключение цепи электродвигателя		D	D	D	D
Частота	Гц	50	50	50	50
Фаза	~	3	3	3	3
Мощность потребления (P1)	Вт	12887	18533	6530	9057
Ток	А	22	34.6	12.8	18
Пусковой ток	А	157	265	106	154
Макс. расход воздуха	$м^3$/ч	31500	40000	32500	37300
Скорость вращения рабочего колеса	об/мин.	1461	1461	980	982
Макс. температура перемещаемого воздуха	°C	120	120	120	120
Уровень звукового давления на расстоянии 4 м (свободное пространство)	дБ (А)	76	83	73	75
Уровень звукового давления на расстоянии 10 м (свободное пространство)	дБ (А)	70	75	65	67
Вес	кг	260	372	366	388
Класс изоляции		F	F	F	F
Класс защиты двигателя	IP	55	55	55	55

DVV		DVV 1000D4-XM/120°C EMC	DVV 1000D4-XP/120°C EMC	DVV 1000D6-XL/120°C EMC	
Артикул		*95486*	*95487*	*95494*	
Напряжение	В	400	400	400	
Подключение цепи электродвигателя		D	D	D	
Частота	Гц	50	50	50	
Фаза	~	3	3	3	
Мощность потребления (P1)	Вт	22293	30105	11112	
Ток	А	39	51	21.4	
Пусковой ток	А	310	400	154	
Пусковой ток (запуск по схеме звезда/треугольник)	А	104	134	-	
Макс. расход воздуха	$м^3$/ч	51000	56000	45000	
Скорость вращения рабочего колеса	об/мин.	1472	1473	977	
Макс. температура перемещаемого воздуха	°C	120	120	120	
Уровень звукового давления на расстоянии 4 м (свободное пространство)	дБ (А)	86	88	74	
Уровень звукового давления на расстоянии 10 м (свободное пространство)	дБ (А)	78	80	66	
Вес	кг	430	499	400	
Класс изоляции		F	F	F	
Класс защиты двигателя	IP	55	55	55	

Рабочие характеристики

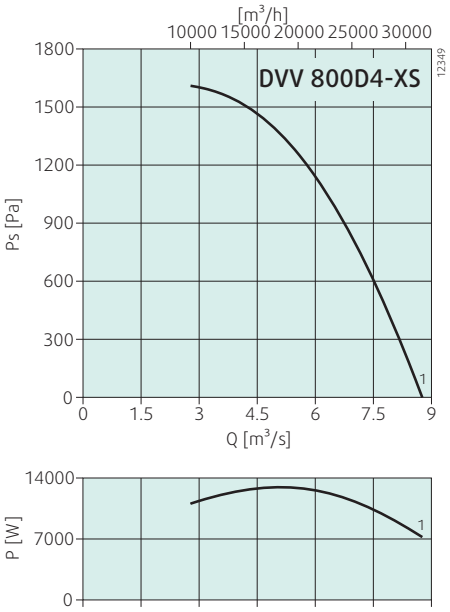

Тип	Общ.	Диапазон частот [Гц]							
		63	125	250	500	1k	2k	4k	8k
L_{wA} вход дБ (A)	98	71	83	91	92	91	89	86	78
L_{wA} окружение дБ (A)	99	72	84	92	93	92	90	87	79
Условия измерения: 23400 м³/ч; 990 Па									

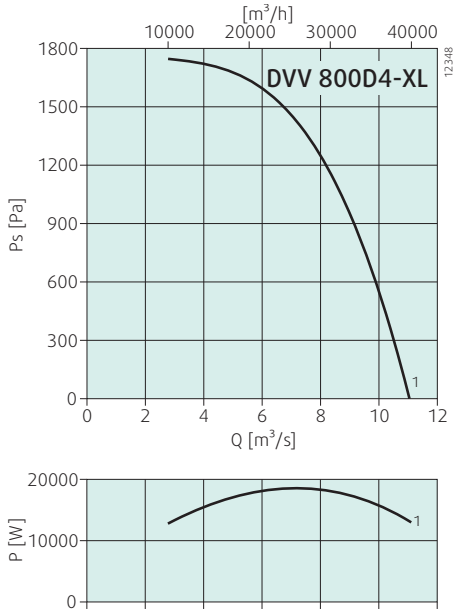

Тип	Общ.	Диапазон частот [Гц]							
		63	125	250	500	1k	2k	4k	8k
L_{wA} вход дБ (A)	104	77	89	97	98	97	95	91	84
L_{wA} окружение дБ (A)	106	79	91	99	100	99	97	94	86
Условия измерения: 33480 м³/ч; 850 Па									

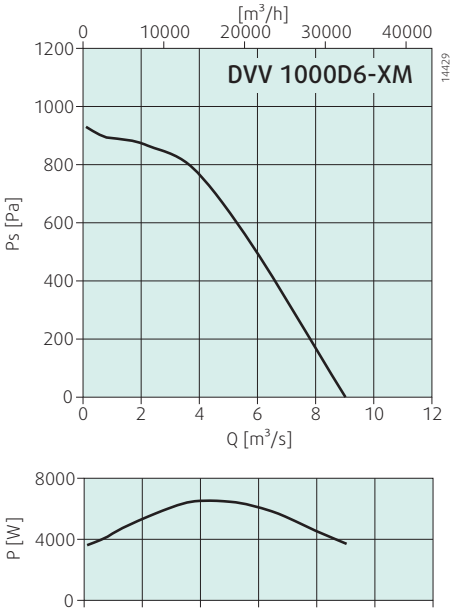

Тип	Общ.	Диапазон частот [Гц]							
		63	125	250	500	1k	2k	4k	8k
L_{wA} вход дБ (A)	92	75	81	83	87	85	85	80	69
L_{wA} окружение дБ (A)	95	78	84	86	90	88	88	83	72
Условия измерения: 17280 м³/ч; 660 Па									

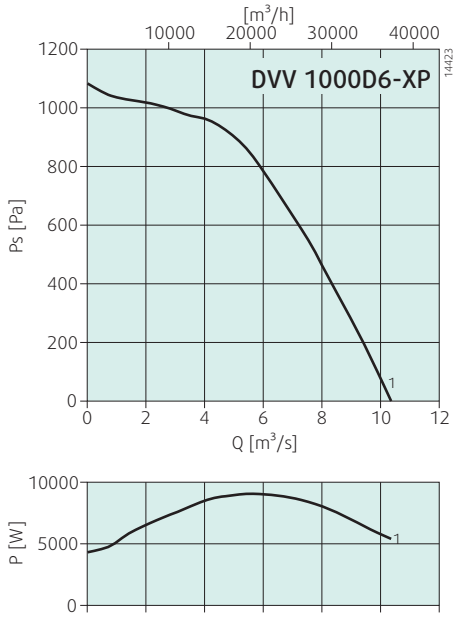

Тип	Общ.	Диапазон частот [Гц]							
		63	125	250	500	1k	2k	4k	8k
L_{wA} вход дБ (A)	93	75	81	84	88	85	85	80	69
L_{wA} окружение дБ (A)	96	78	84	87	91	88	88	83	72
Условия измерения: 25560 м³/ч; 620 Па									

Рабочие характеристики

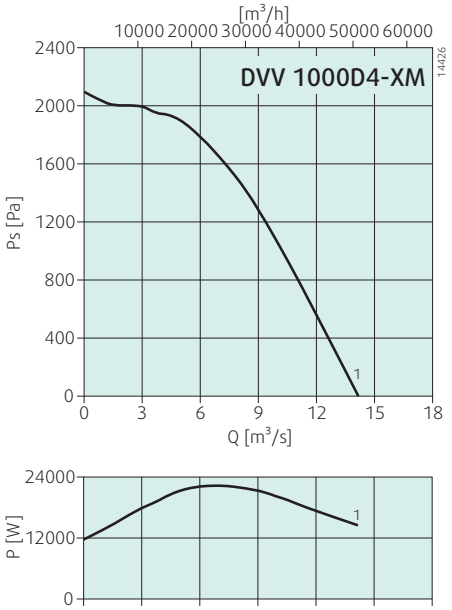

Тип	Общ.	Диапазон частот [Гц]							
		63	125	250	500	1k	2k	4k	8k
L_{wA} вход дБ (A)	104	82	91	97	100	96	94	92	80
L_{wA} окружение дБ (A)	108	86	95	101	104	100	98	96	84
Условия измерения: 26280 м³/ч; 1600 Па									

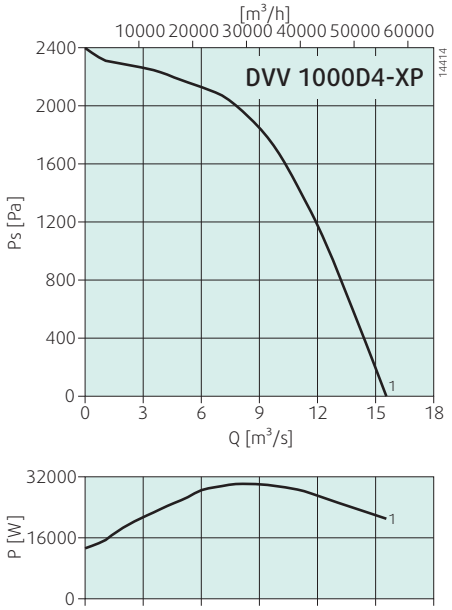

Тип	Общ.	Диапазон частот [Гц]							
		63	125	250	500	1k	2k	4k	8k
L_{wA} вход дБ (A)	105	82	91	97	101	96	94	92	80
L_{wA} окружение дБ (A)	109	86	95	101	105	100	98	96	84
Условия измерения: 33120 м³/ч; 1800 Па									

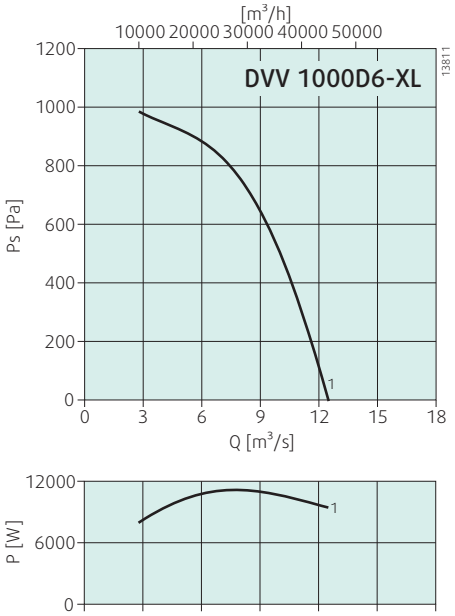

Тип	Общ.	Диапазон частот [Гц]							
		63	125	250	500	1k	2k	4k	8k
L_{wA} вход дБ (A)	92	69	78	84	88	83	81	79	67
L_{wA} окружение дБ (A)	94	71	80	86	90	85	83	81	69
Условия измерения: 24984 м³/ч; 830 Па									