DHS / DHS sileo

Крышный вентилятор

sileo

- Высокая эффективность
- Низкий уровень шума, разработан для использования в системах с повышенными требованиями к уровню шума
- Возможность регулирования скорости
- Встроенные термоконтакты
- Горизонтальный поток воздуха

Дополнительные принадлежности

ASF
Входной фланец
Стр. 530

ASK
Переходник
Стр. 531

ASS
Гибкие соединительные вставки
Стр. 530

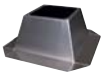

FDS / FDS-L
Крышный короб
Стр. 534

FTG
Откидная рама
Стр. 531

TG
Крышный короб
Стр. 533

SSD
Крышный шумоглушитель
Стр. 534

TDA DV
Переходник
Стр. 531

VKM
Обратный клапан
Стр. 538

VKS
Обратный клапан
Стр. 538

Электрические принадлежности

STDT
Защита электродвигателя
Стр. 488

S-DT2 SKT
Переключатель скоростей
Стр. 468

RTRD / RTRDU
Регулятор скорости
Стр. 472

RTRE
Регулятор скорости
Стр. 471

REU
Регулятор скорости
Стр. 471

REE
Регулятор скорости
Стр. 471

REV
Выключатель
Стр. 497

FRQ
Преобразователь частоты
Стр. 477

Корпус

Корпус выполнен из алюминия морского исполнения. Опорная рама изготовлена из оцинкованной стали и имеет встроенный входной патрубок. Вентилятор оснащен решеткой из оцинкованной стали с порошковым покрытием для защиты от птиц.

Двигатель

Электродвигатель с внешним ротором, регулируемый по сигналу напряжения, располагается в подвешенном состоянии для предотвращения передачи вибрации.

Геометрия рабочего колеса

Рабочее колесо радиального типа с загнутыми назад лопатками из композитного материала с высокими характеристиками. Лопатки имеют специальный 3D-профиль, обеспечивающий высокую энергоэффективность вентилятора.

Регулирование производительности

В трехфазных двигателях скорость регулируется трансформатором. Предусмотрена возможность двухступенчатого регулирования скорости переключением по схеме «звезда-треугольник». Регулирование преобразователем частоты с синус-фильтром на всех полюсах. В однофазных двигателях скорость регулируется трансформатором/тиристором или предусмотрена возможность двухступенчатого регулирования двухскоростным переключателем.

Защита электродвигателя

Вентиляторы типоразмеров до 311 оснащаются встроенными термоконтактами с ручным перезапуском, а вентиляторы типоразмеров от 355 имеют встроенные термоконтакты с кабелями для подключения к устройству защиты электродвигателя.

Более подробная информация в нашем онлайн-каталоге на сайте www.systemair.ru

Быстрый подбор

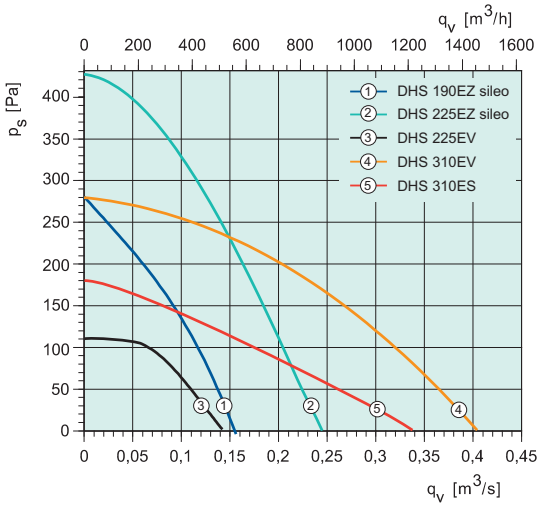

Быстрый подбор

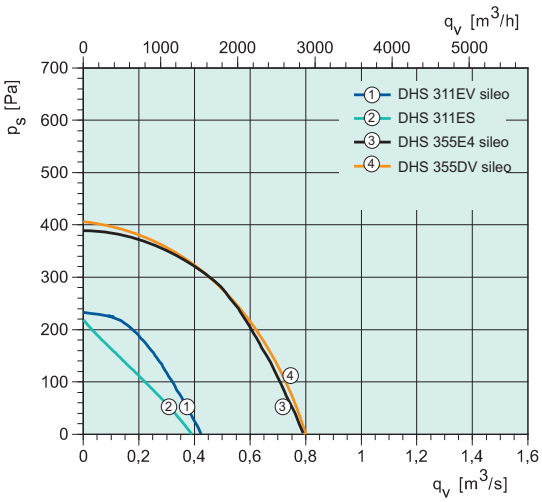

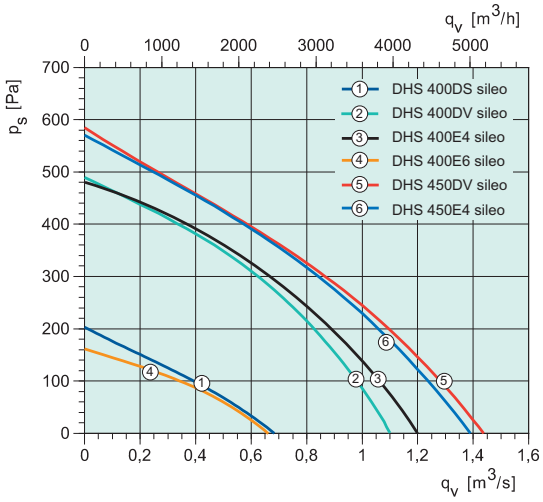

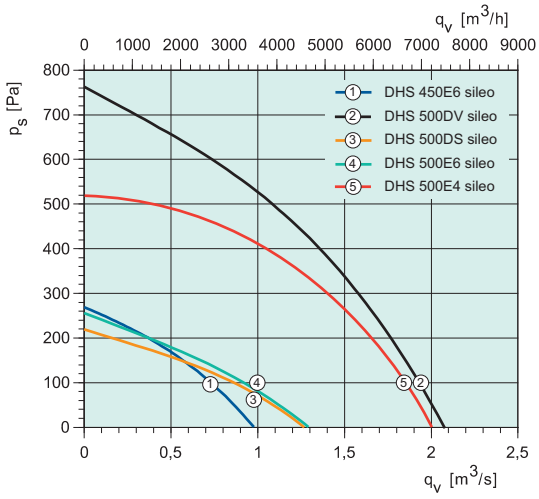

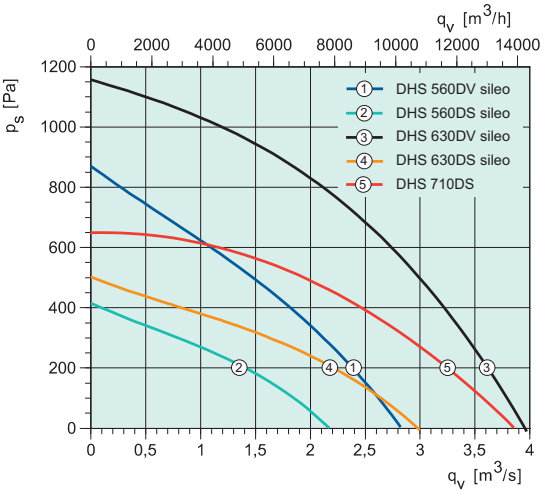

Размеры

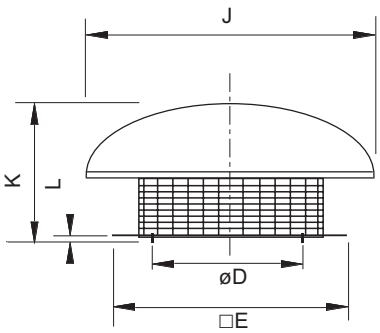

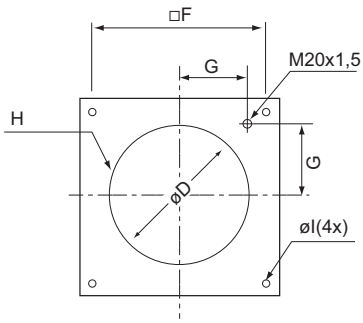

DHS 560-710

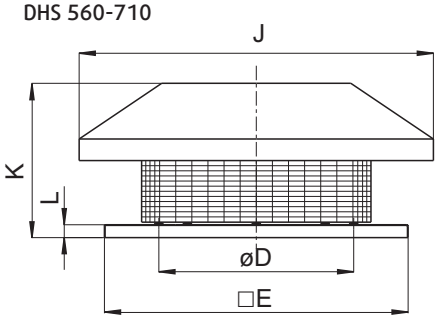

DHS / DHS sileo	øD	□E	□F	G	H	øl	J	K	L
190EZ, 225EZ/EV	213	335	245	105	6xM6	10	ø 417	150	30
310EV/ES, 311EV/ES	285	435	330	146	6xM6	10	ø 540	250	30
355E4/DV	438	595	450	200	6xM8	12	ø 720	330	30
400E4/E6/DV/DS	438	595	450	200	6xM8	12	ø 720	330	30
450E4/500DV/DS/E6	438	665	535	237	6xM8	12	ø 830	490	30
560DV/DS/630DV/DS	605	939	750	293	8xM8	14	□1100	535	30
710DS	674	1035	840	320	8xM8	14	□1282	580	40

Технические характеристики

DHS		DHS 190EZ sileo	DHS 225EV	DHS 225EZ	DHS 310ES	DHS 310EV
Артикул		*36290*	*5714*	*36369*	*5704*	*5703*
Напряжение	В	230	230	230	230	230
Частота	Гц	50	50	50	50	50
Фаза	~	1	1	1	1	1
Мощность потребления (P1)	Вт	60.5	48	114	70.9	114
Ток	А	0.26	0.227	0.471	0.301	0.526
Макс. расход воздуха	м³/ч	551	511	850	1330	1462
Скорость вращения рабочего колеса	об/мин.	2384	1422	2509	999	1375
Макс. температура перемещаемого воздуха	°C	65	40	60	40	40
* при регулировании по сигналу напряжения	°C	65	40	60	40	40
Уровень звукового давления на расстоянии 4 м (свободное пространство)	дБ (А)	47	41	48	39	46
Уровень звукового давления на расстоянии 10 м (свободное пространство)	дБ (А)	39	33	40	31	38
Вес	кг	5.2	6.0	5.7	11.1	11.1
Класс изоляции		B	B	B	B	B
Класс защиты двигателя	IP	44	44	44	44	44
Конденсатор	мкФ	2	2	3	1.5	4
5-позиционный регулятор скорости (1)	Трансформатор	RE 1.5	RE 1.5	RE 1.5	RE 1.5	RE 1.5
5-позиционный регулятор скорости, высокая/низкая скорость (1)	Трансформатор	REU 1.5	REU 1.5	REU 1.5	REU 1.5	REU 1.5
2-позиционный регулятор скорости (1)	Электр.	-	-	-	-	-
Регулятор скорости, плавное рег. (1)	Тиристор	REE 1	REE 1	REE 1	REE 1	REE 1

DHS		DHS 311ES	DHS 311EV sileo	DHS 355DV sileo	DHS 355E4 sileo	DHS 400DS sileo
Артикул		*5715*	*36064*	*37725*	*37766*	*36121*
Напряжение	В	230	230	400	230	400
Частота	Гц	50	50	50	50	50
Фаза	~	1	1	3	1	3
Мощность потребления (P1)	Вт	79.1	134	280	285	129
Ток	А	0.34	0.584	0.664	1.2	0.261
Макс. расход воздуха	м³/ч	1451	1739	2909	2891	2617
Скорость вращения рабочего колеса	об/мин.	1084	1328	1398	1370	781
Макс. температура перемещаемого воздуха	°C	40	60	60	60	60
* при регулировании по сигналу напряжения	°C	40	60	60	60	60
Уровень звукового давления на расстоянии 4 м (свободное пространство)	дБ (А)	47	46	45	47	33
Уровень звукового давления на расстоянии 10 м (свободное пространство)	дБ (А)	39	38	37	39	25
Вес	кг	11.3	11.9	23	20	22
Класс изоляции		B	B	F	F	F
Класс защиты двигателя	IP	44	44	44	44	54
Конденсатор	мкФ	1.5	4		6	
5-позиционный регулятор скорости (1)	Трансформатор	RE 1.5	RE 1.5	RTRD 2	RTRE 1.5	RTRD 2
5-позиционный регулятор скорости, высокая/низкая скорость (1)	Трансформатор	REU 1.5	REU 1.5	RTRDU 2	REU 1.5	RTRDU 2
2-позиционный регулятор скорости (1)	Электр.	-	-	S-DT2SKT	-	S-DT2SKT
Регулятор скорости, плавное рег. (1)	Тиристор	REE 1	REE 1	-	REE 2	-

DHS		DHS 400DV sileo	DHS 400E4 sileo	DHS 400E6 sileo	DHS 450DV sileo	DHS 450E4 sileo
Артикул		*36122*	*36123*	*37792*	*36125*	*37733*
Напряжение	В	400	230	230	400	230
Частота	Гц	50	50	50	50	50
Фаза	~	3	1	1	3	1
Мощность потребления (P1)	Вт	506	475	111	696	740
Ток	А	1.22	2.35	0.48	1.38	3.11
Макс. расход воздуха	м³/ч	4334	4273	2419	5821	5832
Скорость вращения рабочего колеса	об/мин.	1406	1336	871	1362	1332
Макс. температура перемещаемого воздуха	°C	60	60	60	60	60
* при регулировании по сигналу напряжения	°C	55	60	60	60	60
Уровень звукового давления на расстоянии 4 м (свободное пространство)	дБ (А)	46	49	34	50	48
Уровень звукового давления на расстоянии 10 м (свободное пространство)	дБ (А)	48	41	26	42	40
Вес	кг	24.2	24.4	21	31.7	32
Класс изоляции		F	F	F	F	F
Класс защиты двигателя	IP	54	54	IP54	54	54
Конденсатор	мкФ	-	9	4	-	14
5-позиционный регулятор скорости (1)	Трансформатор	RTRD 2	RTRE 3	RTRE 1.5	RTRD 2	RTRE 5
5-позиционный регулятор скорости, высокая/низкая скорость (1)	Трансформатор	RTRDU 2	REU 3*	REU 1.5*	RTRDU 2	REU 3*
2-позиционный регулятор скорости (1)	Электр.	S-DT2SKT	-	-	S-DT2SKT	-
Регулятор скорости, плавное рег. (1)	Тиристор	-	REE 4	REE 1	-	REE 4

DHS		DHS 450E6 sileo	DHS 500DS sileo	DHS 500DV sileo	DHS 500E4 sileo	DHS 500E6 sileo
Артикул		*37734*	*37770*	*37776*	*37892*	*37773*
Напряжение	В	230	400	400	230	230
Частота	Гц	50	50	50	50	50
Фаза	~	1	3	3	1	1
Мощность потребления (P1)	Вт	233	315	1614	1113	408
Ток	А	0.99	0.677	2.86	5.22	2.26
Макс. расход воздуха	$м^3$/ч	3949	4889	8892	7283	5072
Скорость вращения рабочего колеса	об/мин.	894	888	1362	1392	948
Макс. температура перемещаемого воздуха	°C	60	60	55	60	60
* при регулировании по сигналу напряжения	°C	60	60	55	60	60
Уровень звукового давления на расстоянии 4 м (свободное пространство)	дБ (А)	41	40	52	58	40
Уровень звукового давления на расстоянии 10 м (свободное пространство)	дБ (А)	33	32	44	49	32
Вес	кг	28	29.5	30	40.5	30
Класс изоляции		F	F	F	F	F
Класс защиты двигателя	IP	54	54	54	54	54
Конденсатор	мкФ	6	-	-	30	12
5-позиционный регулятор скорости [1]	Трансформатор	RTRE 1.5	RTRD 2	RTRD 4	RTRE 7	RTRE 3
5-позиционный регулятор скорости, высокая/низкая скорость [1]	Трансформатор	REU 1.5*	RTRDU 2	RTRDU 4*	REU 7*	REU 3*
2-позиционный регулятор скорости [1]	Электр.	-	S-DT2SKT	S-DT2SKT	-	-
Регулятор скорости, плавное рег. [1]	Тиристор	REE 2	-	-	FRQ(S)-E-6A	REE 4

DHS		DHS 560DS sileo	DHS 560DV sileo	DHS 630DS sileo	DHS 630DV sileo	DHS 710DS	DHS 710DV
Артикул		*36130*	*37779*	*37782*	*37785*	*36204*	*48591*
Напряжение	В	400	400	400	400	400	400
Частота	Гц	50	50	50	50	50	50
Фаза	~	3	3	3	3	3	3
Мощность потребления (P1)	Вт	697	2026	914	2572	2096	4125
Ток	А	1.51	3.9	2.34	4.51	4.04	6.61
Макс. расход воздуха	$м^3$/ч	8039	11664	9950	14317	14764	18781
Скорость вращения рабочего колеса	об/мин.	885	1380	924	1336	903	1272
Макс. температура перемещаемого воздуха	°C	60	60	60	55	40	55
* при регулировании по сигналу напряжения	°C	60	60	60	55	-	55
Уровень звукового давления на расстоянии 4 м (свободное пространство)	дБ (А)	45	66	56	64	60	68
Уровень звукового давления на расстоянии 10 м (свободное пространство)	дБ (А)	37	58	48	56	52	60
Вес	кг	57.5	65	65	65	100	98
Класс изоляции		F	F	F	F	F	F
Класс защиты двигателя	IP	54	54	54	54	54	54
Конденсатор	мкФ	-	-	-	-	-	-
5-позиционный регулятор скорости [1]	Трансформатор	RTRD 2	RTRD 4	RTRD 3	RTRD 5.2	RTRD 5.2	RTRD 7
5-позиционный регулятор скорости, высокая/низкая скорость [1]	Трансформатор	RTRDU 2	RTRDU 4	RTRDU 4	RTRDU 7	RTRDU 7	RTRDU 7
2-позиционный регулятор скорости [1]	Электр.	S-DT2SKT	S-DT2SKT	S-DT2SKT	S-DT2SKT	S-DT2SKT	S-DT2SKT
Регулятор скорости, плавное рег. [1]	Тиристор	-	-	-	-	-	-

Рабочие характеристики

Все графики производительности вентиляторов модельного ряда DHS представлены на стр. 228.

* + Устройство защиты электродвигателя S-ET 10/STDT 16

[1] Рекомендация компании Systemair. Другие варианты представлены в разделе „Электрические принадлежности“