AXC-EX

Осевой вентилятор

- Рабочее колесо обтекаемой формы
- Смотровое отверстие для контроля направления вращения
- Взрывозащищенная клеммная коробка (Ex e) снаружи на корпусе вентилятора
- Алюминиевое противоискровое кольцо
- Позисторы для защиты электродвигателя
- Сварные фланцы, отвечающие требованиям стандарта Eurovent 1/2

Корпус
Осевые вентиляторы среднего давления имеют удлиненный корпус из стали горячего цинкования, сварные фланцы (стандарт Eurovent 1/2) и алюминиевое противоискровое кольцо.

Двигатель
Электродвигатель с классом взрывозащиты Ex d, регулируемый частотным преобразователем и отвечающий требованиям стандарта IEC. Взрывозащищенная клеммная коробка (Ex e) установлена на корпусе вентилятора.

Геометрия рабочего колеса
Легко вращающееся рабочее колесо осевого типа. Ступица и лопатки рабочего колеса изготовлены из литого алюминия. Возможность изменения угла установки лопаток позволяет точно отрегулировать расход воздуха в соответствии с желаемым режимом работы.

Регулирование производительности
Регулирование скорости преобразователем частоты.

Защита электродвигателя
Для защиты электродвигателя служат встроенные позисторы совместно с устройством защиты.

Классификация согласно директиве ATEX 94/9/EC
Вентиляторы отвечают требованиям температурных классов с T1 по T4. Кроме этого, данные вентиляторы подходят для удаления потенциально взрывоопасных газов в зоне 1 и 2, а также сред с содержанием веществ группы IIA, IIB и IIC.

Более подробная информация в нашем онлайн-каталоге на сайте www.systemair.ru.

Дополнительные принадлежности

ESD-F
Входной фланец
Стр. 547

EV-EX
Гибкие соединительные вставки
Стр. 544

FSD-AXC
Пружинная опора
Стр. 545

GFL-AR/AXC
Контрфланец
Стр. 547

LRK-EX
Автоматический воздушный клапан
онлайн каталог

MFA-AR/AXC
Монтажная опора
Стр. 543

RSA(F)
Шумоглушитель
Стр. 541

SG AR/AXC
Защитная решетка
Стр. 542

Электрические принадлежности

U-EK230E
Защита электродвигателя
Стр. <?>

FRQ
Преобразователь частоты
Стр. <?>

REV-ATEX
Выключатель
Стр. <?>

Размеры

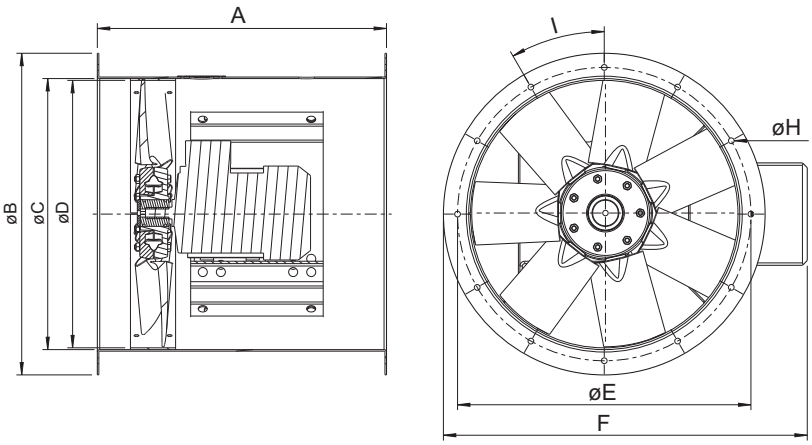

AXC-EX	A	ø B	ø C	ø D	ø E	F	ø H	W
AXC-EX 355	375	435	355	343	395	500	10	8 x 45°
AXC-EX 400	450	480	400	387	450	550	12	8 x 45°
AXC-EX 450	500	530	450	436	500	605	12	8 x 45°
AXC-EX 500	540	590	500	486	560	659	12	12 x 30°
AXC-EX 560	500	650	560	546	620	730	12	12 x 30°
AXC-EX 630	750	720	630	614	690	800	12	12 x 30°
AXC-EX 710	500	800	710	693	770	880	12	12 x 22.5°
AXC-EX 800	700	890	800	783	860	975	12	16 x 22.5°
AXC-EX 900	850	1005	900	875	970	1075	15	16 x 22.5°

Технические характеристики

AXC-EX (EX-RU)		355-7/32°-4	355-7/12°-4	400-7/32°-4	400-7/14°-4	450-7/24°-2	450-7/32°-4
Артикул		*37452*	*37451*	*37454*	*37453*	*37457*	*37459*
Напряжение	В	415	415	415	415	415	415
Частота	Гц	50	50	50	50	50	50
Фаза	~	3	3	3	3	3	3
Мощность потребления (P1)	Вт	225	177	337	234	2532	473
Пусковой ток	А	3.9	3.9	3.9	3.9	26.2	6.8
Ток	А	0.837	0.797	0.845	0.8	4.81	1.16
Макс. расход воздуха	м³/ч	3312	1372	4615	2354	10130	6476
Скорость вращения рабочего колеса	об/мин	1471	1488	1461	1476	2924	1441
Диапазон температуры (окружающей и в воздуховоде)	°C	-20...40	-20...40	-20...40	-20...40	-20...40	-20...40
Вес	кг	40	30	75	34	63	55
Класс изоляции		F	F	F	F	F	F
Класс защиты двигателя	IP	55	55	55	55	55	55
Класс взрывозащиты		II 2G c Ex d IIC T4					

AXC-EX (EX-RU)		450-7/17°-2	450-7/28°-2	450-7/14°-4	500-9/16°-2	500-9/22°-4	500-9/26°-2
Артикул		*37456*	*37458*	*37455*	*37460*	*37461*	*37462*
Напряжение	В	415	415	415	415	415	415
Частота	Гц	50	50	50	50	50	50
Фаза	~	3	3	3	3	3	3
Мощность потребления (P1)	Вт	1400	2757	225	3396	546	4753
Пусковой ток	А	19.8	35.1	6.8	35.1	6.8	64.8
Ток	А	2.44	5.52	0.894	5.61	1.21	7.87
Макс. расход воздуха	м³/ч	7614	11365	3301	9994	6314	14519
Скорость вращения рабочего колеса	об/мин	2911	2934	1481	2905	1428	2945
Диапазон температуры (окружающей и в воздуховоде)	°C	-20...40	-20...40	-20...40	-20...40	-20...+40	-20...+40
Вес	кг	62	77	62	82	65	130
Класс изоляции		F	F	F	F	F	F
Класс защиты двигателя	IP	55	55	55	55	55	55
Класс взрывозащиты		II 2G c Ex d IIC T4					

Технические характеристики

AXC-EX (EX-RU)		500-9/28°-4	500-9/36°-2	560-9/18°-2	560-9/24°-2	560-9/20°-4	560-9/26°-4
Артикул		*37463*	*37464*	*37465*	*33005*	*37466*	*37468*
Напряжение	В	415	415	415	415	415	415
Частота	Гц	50	50	50	50	50	50
Фаза	~	3	3	3	3	3	3
Мощность потребления (P1)	Вт	2532	7323	5502	6977	779	1088
Пусковой ток	А	26.2	96	64.8	96	8.4	11.6
Ток	А	4.81	11.8	8.76	11.5	1.68	2.04
Макс. расход воздуха	м³/ч	10130	18616	16254	19534	8860	11434
Скорость вращения рабочего колеса	об/мин	2924	2934	2932	2944	1428	1434
Диапазон температуры (окружающей и в воздуховоде)	°C	-20...+40	-20...+40	-20...+40	-20...+40	-20...+40	-20...+40
Вес	кг	65	135	155	155	90	93
Класс изоляции		F	F	F	F	F	F
Класс защиты двигателя	IP	55	55	55	55	55	55
Класс взрывозащиты		II 2G c Ex d IIC T4					

AXC-EX (EX-RU)		560-9/30°-2	630-9/16°-2	630-9/18°-4	630-9/30°-4	630-9/20°-2	710-9/30°-4
Артикул		*37469 **	*37470*	*37471*	*37473*	*37472 **	*37475*
Напряжение	В	415	415	415	415	415	400
Частота	Гц	50	50	50	50	50	50
Фаза	~	3	3	3	3	3	3
Мощность потребления (P1)	Вт	7441	7862	1156	2181	9132	3360
Пусковой ток	А	140	96	11.6	32.6	140	51.5
Ток	А	14.8	12.6	2.15	4.69	17.4	6.03
Макс. расход воздуха	м³/ч	23857	22230	12395	18500	25672	24102
Скорость вращения рабочего колеса	об/мин	2972	2936	1429	1465	2970	1457
Диапазон температуры (окружающей и в воздуховоде)	°C	-20...+40	-20...+40	-20...+40	-20...+40	-20...+40	-20...+40
Вес	кг	167	155	95	105	169	130
Класс изоляции		F	F	F	F	F	F
Класс защиты двигателя	IP	55	55	55	55	55	55
Класс взрывозащиты		II 2G c Ex d IIC T4					

AXC-EX (EX-RU)		710-9/26°-4	800-9/18°-4	800-9/28°-4	900-10/18°-4	900-10/26°-4	900-10/30°-4
Артикул		*37474*	*37476*	*37477 **	*37478*	*37479*	*37480*
Напряжение	В	415	415	415	415	415	415
Частота	Гц	50	50	50	50	50	50
Фаза	~	3	3	3	3	3	3
Мощность потребления (P1)	Вт	3101	2716	5339	6212	11964	12052
Пусковой ток	А	23.4	51.5	92	92	142.6	223.2
Ток	А	5.31	5.27	11.8	12.5	16.7	22.4
Макс. расход воздуха	м³/ч	22529	23638	32774	36000	44568	52070
Скорость вращения рабочего колеса	об/мин	1398	1467	1480	1476	1479	1478
Диапазон температуры (окружающей и в воздуховоде)	°C	-20...+40	-20...+40	-20...+40	-20...+40	-20...+40	-20...+40
Вес	кг	106	130	158	255	330	316
Класс изоляции		F	F	F	F	F	F
Класс защиты двигателя	IP	55	55	55	55	55	55
Класс взрывозащиты		II 2G c Ex d IIC T4					

* Без функции регулирования частотным преобразователем

Быстрый подбор

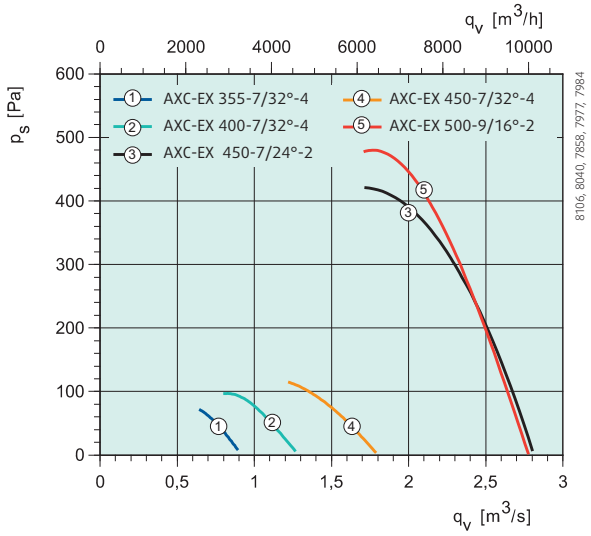

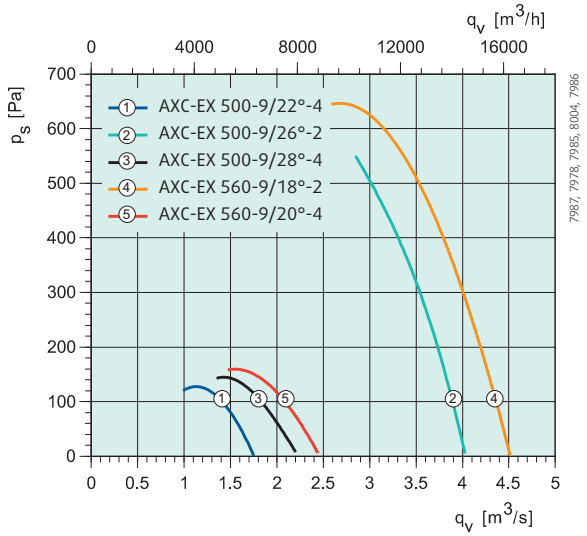

Тип	Общ.	Диапазон частот [Гц]							
L_{wA} вход/выход		63	125	250	500	1k	2k	4k	8k
AXC-EX									
355-7/32°-4	74	69	68	69	68	67	64	59	53
400-7/32°-4	77	72	71	72	71	70	67	62	56
450-7/24°-2	96	91	86	89	91	88	88	84	78
450-7/32°-4	82	77	76	77	76	75	72	67	61
500-9/16°-2	100	95	90	93	95	93	92	88	82

Тип	Общ.	Диапазон частот [Гц]							
L_{wA} вход/выход		63	125	250	500	1k	2k	4k	8k
AXC-EX									
500-9/22°-4	86	81	80	81	80	79	76	71	65
500-9/26°-2	102	97	92	95	97	95	94	90	84
500-9/28°-4	87	82	81	82	81	80	77	72	66
560-9/18°-2	106	101	96	99	101	99	98	94	88
560-9/20°-4	91	86	85	86	85	84	81	76	70

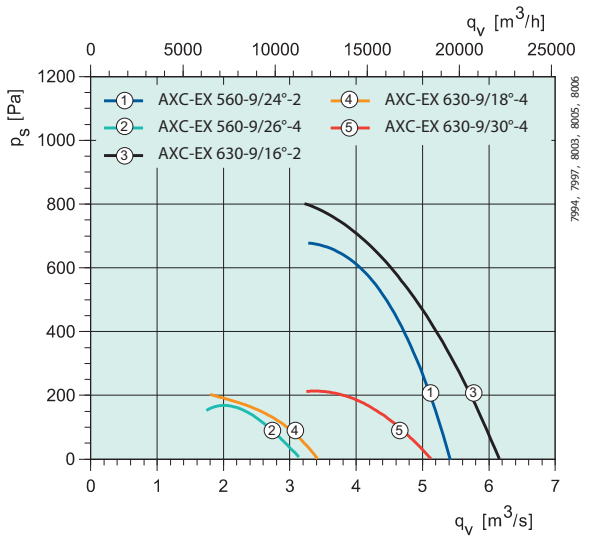

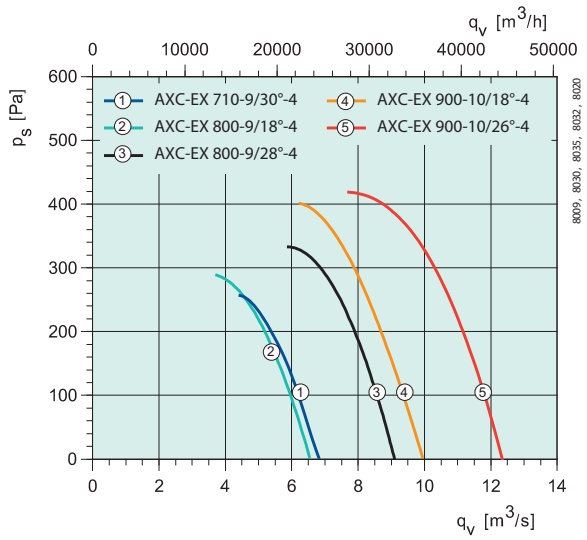

Тип	Общ.	Диапазон частот [Гц]							
L_{wA} вход/выход		63	125	250	500	1k	2k	4k	8k
AXC-EX									
560-9/24°-2	108	103	98	101	103	101	100	96	90
560-9/26°-4	93	88	87	88	87	86	83	78	72
630-9/16°-2	111	106	101	104	106	104	103	99	93
630-9/18°-4	96	91	90	91	90	89	86	81	75
630-9/30°-4	99	94	93	94	93	92	89	84	78

Тип	Общ.	Диапазон частот [Гц]							
L_{wA} вход/выход		63	125	250	500	1k	2k	4k	8k
AXC-EX									
710-9/30°-4	93	88	87	88	87	86	83	78	72
800-9/18°-4	97	92	91	92	91	90	87	82	76
800-9/28°-4	100	95	94	95	94	93	90	85	79
900-10/18°-4	101	91	89	95	96	94	91	86	80
900-10/26°-4	104	94	97	99	97	96	92	86	80