ВЫСОКОЭФФЕКТИВНЫЕ КАНАЛЬНЫЕ ВЕНТИЛЯТОРЫ
TD-SILENT ECOWATT CAV

НОВИНКА

ПОСТОЯННЫЙ РАСХОД ВОЗДУХА

ectechnology

ENERGY EFFICIENT VENTILATION SYSTEM

Круглые канальные вентиляторы TD-SILENT ECOWATT CAV разработаны специально для вентиляции помещений с высокими требованиями к эффективности и низкому уровню шума.
Вентиляторы изготавливаются из качественного пластика и комплектуются высокоэффективными электрокоммутируемыми двигателями и крыльчатками с диагональными лопатками.
Конструктивно, вентилятор состоит из двух частей: монтажного кронштейна и, закрепленного на нем, корпуса вентилятора.
Корпус вентилятора двойной, между внешним и внутренним корпусом проложен слой звукопоглощающего синтетического материала.
Вентиляторы могут устанавливаться в любом положении и предназначены для работы при температуре воздуха от -20°C до +40°C.

Электродвигатели
Класс защиты IP44, со встроенной термозащитой и всей необходимой электроникой для прямого подключения к сети переменного тока.
Параметры электропитания:
1ф - 230 В - 50 Гц
Скорость вентиляторов можно настроить при помощи потенциометра, расположенного в клеммной коробке.
Вентиляторы имеют контакты для подключения внешнего управляющего сигнала 0-10В.
Кроме того, вентиляторы укомплектованы датчиком потока воздуха, что позволяет без проблем интегрировать вентилятор в систему вентиляции с поддержанием постоянного расхода воздуха.

Традиционная CAV система

Датчик

Управляющий модуль

+

TD-SILENT

НОВИНКА
TD-SILENT ECOWATT CAV

Все элементы в одном корпусе
Решение позволяет поддерживать постоянный расход воздуха в системе благодаря встроенному датчику для управления скоростью вентилятора, без дополнительных аксессуаров.

Малая высота корпуса
Малая высота корпуса вентиляторов TD SILENT ECOWATT CAV делает их незаменимыми при установке в ограниченном пространстве, например за подшивным потолком.

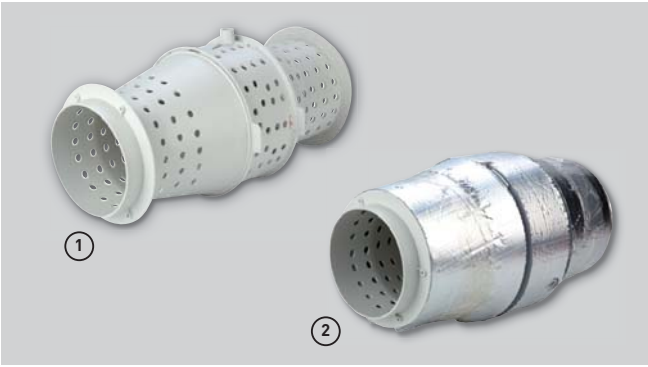

Сверхнизкий уровень шума
Звуковые волны проходят через внутренний перфорированный корпус вентилятора (1) и гасятся слоем шумопоглощающего материала (2)

Удобство обслуживания
Быстроразъемные хомуты, снабженные резиновыми уплотнителями, упрощают монтаж и обслуживание вентилятора, а также, гасят всю вибрацию от вентилятора.

Клеммная коробка вращается на 360°
Для удобства подключения, клеммная коробка может вращаться на 360°.

Специальные резиновые уплотнители
Резиновые уплотнители препятствуют перетоку воздуха.

Монтажный кронштейн
Вентилятор состоит из двух частей: монтажного кронштейна и, закрепленного на нем, корпуса вентилятора.

Удобство монтажа

Откройте быстроразъемные хомуты с обоих сторон вентилятора.

Извлеките корпус вентилятора из монтажного кронштейна

Откройте клеммную коробку.

Подключите вентилятор к сети электропитания.

Установите корпус вентилятора обратно в монтажный кронштейн и закройте хомуты.

ТЕХНИЧЕСКИЕ ХАРАКТЕРИСТИКИ

Модель	Напр. (В)	Потребляемая мощность (Вт)		Ток (А)		Расход воздуха (м³/ч)		Уровень звукового давления* (дБ(А))						Вес (кг)
								На входе		На выходе		К окружению		
		Мин.	Макс.	Мин.	Макс.	Мин.	Макс.	Мин.	Макс.	Мин.	Макс.	Мин.	Макс.	
TD-500/150-160 SILENT ECOWATT CAV	230	5	40	0,05	0,3	150	400	30	44	23	33	31	43	6
TD-1000/200 SILENT ECOWATT CAV	230	10	100	0,1	0,65	200	800	30	46	25	34	34	53	8,7

* Уровень звукового давления измерен на расстоянии 3 м от вентилятора, в свободном пространстве.

РАБОЧИЕ ХАРАКТЕРИСТИКИ - АКУСТИЧЕСКИЕ ХАРАКТЕРИСТИКИ

- q_v: расход воздуха в м³/ч.
- p_{sf}: статическое давление в Па.
- P: потребляемая мощность в Вт.
- Уровень звуковой мощности в дБ(А).
- Данные приведены: в соответствии со стандартами ISO 5801 и AMCA 210-99.
  при температуре сухого воздуха 20°C и атмосферном давлении 760 мм рт. ст.

TD-500/150-160 SILENT ECOWATT CAV

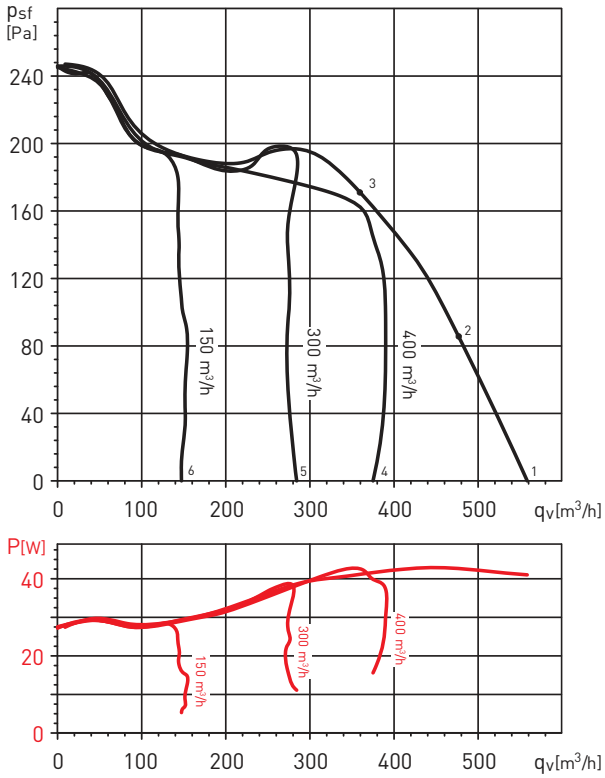

TD-500/150-160 SILENT ECOWATT CAV		63	125	250	500	1.000	2.000	4.000	8.000	LwA
1	На входе	22	33	52	60	60	60	54	45	65
	На выходе	37	36	53	61	60	55	49	42	64
	К окружению	10	27	45	50	49	46	41	31	54
2	На входе	22	30	50	59	59	59	50	42	64
	На выходе	35	33	52	60	59	52	45	38	63
	К окружению	11	24	43	49	48	44	37	29	53
3	На входе	21	29	51	59	57	55	49	43	63
	На выходе	30	29	51	59	57	50	44	38	62
	К окружению	10	23	45	49	47	41	36	29	53
4	На входе	26	28	43	51	54	55	42	32	58
	На выходе	25	27	45	51	54	51	37	29	57
	К окружению	14	22	37	42	45	40	29	20	48
5	На входе	19	26	37	50	41	31	27	24	51
	На выходе	21	26	40	50	44	28	24	24	51
	К окружению	27	27	36	41	36	19	18	21	43
6	На входе	19	26	37	50	41	31	27	24	50
	На выходе	21	26	40	50	44	28	24	24	50
	К окружению	27	27	36	41	36	19	18	21	43

TD-1000/200 SILENT ECOWATT CAV

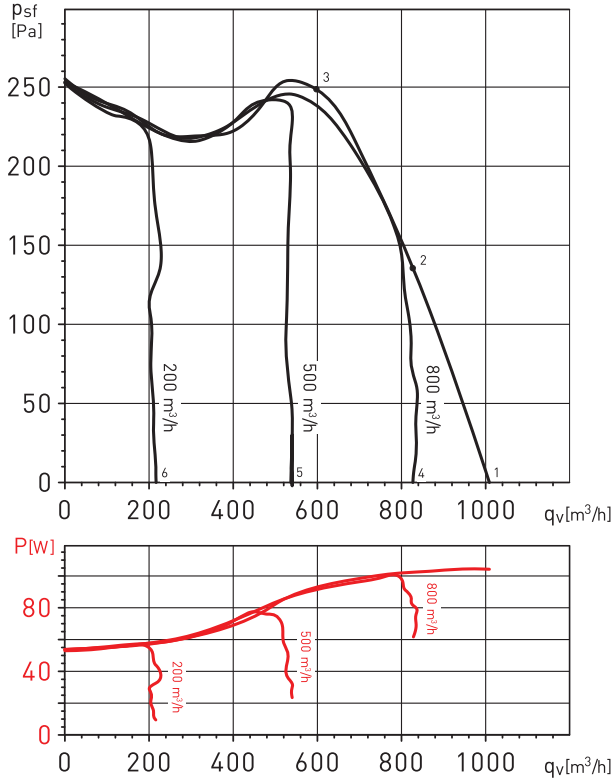

TD-1000/200 SILENT ECOWATT CAV		63	125	250	500	1.000	2.000	4.000	8.000	LwA
1	На входе	29	42	60	58	62	60	56	48	67
	На выходе	35	45	61	67	72	65	55	45	74
	К окружению	21	29	43	48	51	47	39	36	55
2	На входе	30	43	58	58	61	59	54	48	66
	На выходе	30	46	61	68	71	63	53	44	73
	К окружению	22	29	41	48	51	46	37	36	54
3	На входе	36	48	60	59	58	57	52	44	65
	На выходе	33	52	64	67	68	61	51	41	71
	К окружению	28	35	44	49	47	44	35	32	53
4	На входе	28	40	59	54	59	56	51	43	64
	На выходе	29	42	60	62	67	59	49	39	69
	К окружению	22	25	40	39	50	44	38	35	52
5	На входе	26	36	52	52	55	49	44	36	58
	На выходе	27	39	60	57	60	54	43	33	64
	К окружению	20	19	40	41	50	37	32	31	51
6	На входе	24	34	45	45	44	39	34	30	50
	На выходе	33	40	48	49	49	43	33	29	54
	К окружению	14	22	37	41	40	31	30	29	45

РАЗМЕРЫ (мм)

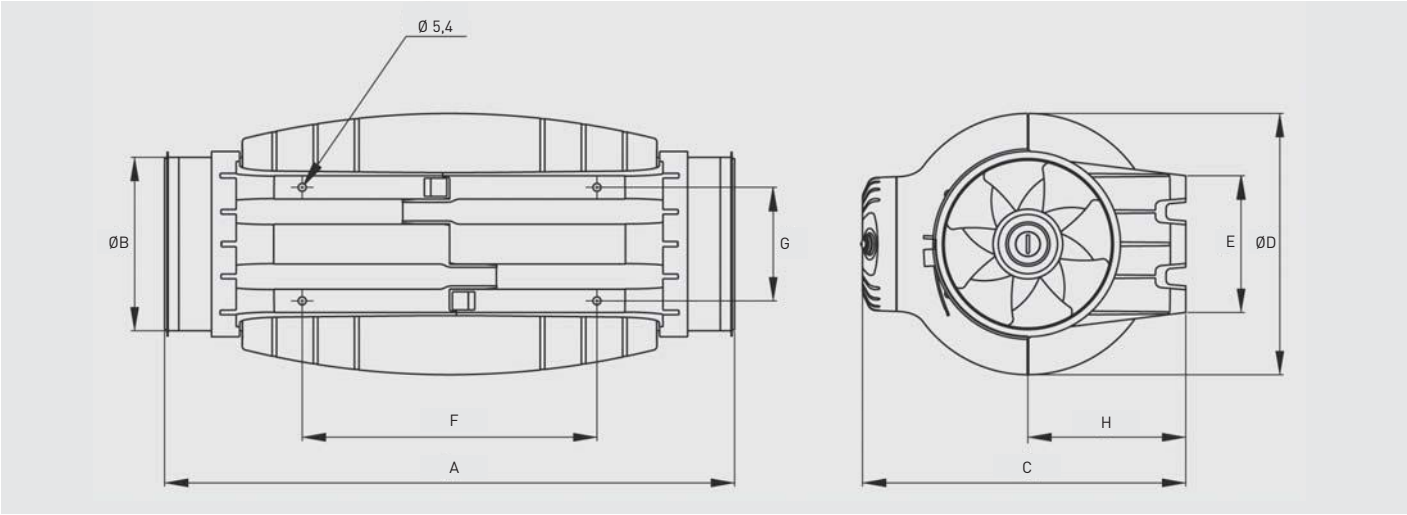

Модель	A	ØB	C	ØD	E	F	G	H
TD-500/150-160*	484	147	274	221	116	250	96	134
TD-1000/200	568	198	327	264	145	340	129	164

* Для присоединения к вентилятору воздуховода диаметром 160 мм, используется специальный уплотнитель (входит в комплект).

ЭЛЕКТРИЧЕСКИЕ ПРИНАДЛЕЖНОСТИ

REB-ECOWATT
Внешний регулятор скорости.

CONTROL ECOWATT AC/DC
CONTROL ECOWATT DC/DC
Блоки управления для автоматического регулирования производительности в зависимости от показаний внешних датчиков (температуры, относительной влажности или CO2).

SCO2-A
Датчик температуры и CO2.
SCO2-AD
Датчик температуры и CO2 с дисплеем.
SCHT-AD
Датчик температуры, относительной влажности и CO2 с дисплеем.

CPFL-S / CPFL-E
Инфракрасный датчик движения для потолочной установки, угол обзора 360°.
Параметры электропитания:
1ф - 230 В - 50 Гц

CONTROL ECOWATT BASIC
Пульт управления с регулятором скорости.