Прямоугольный патрубок на выходе воздуха.

Круглый патрубок на выходе воздуха.

Химически стойкий вентилятор

Центробежные вентиляторы с прямым приводом серии CMPT ATEX предназначены для перемещения смеси взрывоопасных и химически активных веществ с воздухом.
Вентиляторы комплектуются высокопроизводительными рабочими колесами с загнутыми вперед лопатками.
Корпус вентилятора и рабочее колесо изготавливаются из литого под давлением полипропилена. Специальные коррозионностойкие уплотнители делают вентилятор полностью герметичным.
Опорные рамы изготавливаются из:

- Нейлона (Модели от 14 до 25)
- Полипропилена (Модели 30 и 35)
- Оцинкованной стали (Модель 42)

Рабочие температуры: от -10°C до +50°C.

Электродвигатели
В зависимости от модели, вентиляторы комплектуются 2, 4 или 6 полюсными электродвигателями.
Класс защиты IP55, класс изоляции F.
Параметры электропитания:
3ф - 400 В - 50 Гц

Дополнительная информация
Стандартное положение корпуса: LG 0.
При необходимости возможно изготовление вентилятора с 8 различными положениями корпуса.

Вентиляторы могут быть изготовлены в следующих исполнениях:
- Взрывонепроницаемая оболочка:
  - Ex II2G EExdIIBT4
  - Ex II2G EExdIIBT4+H2

Круглый патрубок на нагнетании
Для моделей CMPT-14, CMPT-20 и CMPT-25 (по запросу возможно изготовление прямоугольного патрубка).

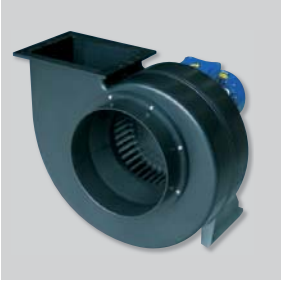

Прямоугольный патрубок на нагнетании
Для моделей CMPT-30, CMPT-35, CMPT-42 и CMPT-20A.

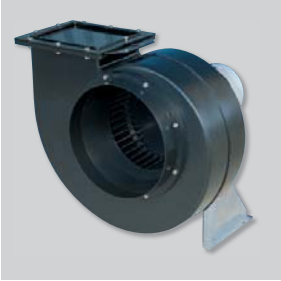

Прочная и надежная конструкция
Корпус изготовлен из антистатического полипропилена. Болты изготовлены из нержавеющей стали.

Рабочее колесо с загнутыми вперед лопатками
Рабочее колесо изготовлено из антистатического полипропилена.

ПОЛОЖЕНИЯ КОРПУСА

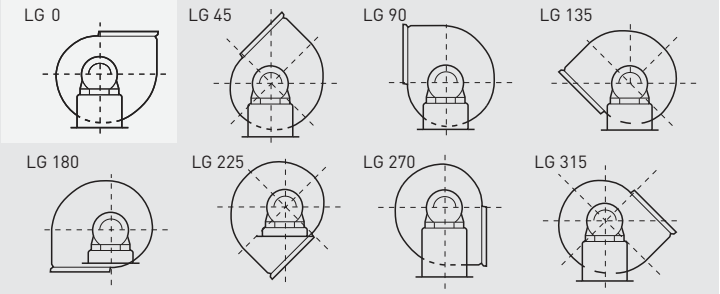

Стандартное положение корпуса LG 0. Остальные положения корпуса LG поставляются по запросу.

ТЕХНИЧЕСКИЕ ХАРАКТЕРИСТИКИ

Модель	Частота вращения (об/мин)	Размер двигателя (мм)	Мощность двигателя (кВт)	Ток (А)	Макс. расхд воздуха ($м^3$/ч)	Уровень звукового давления* (дБ(А))	Вес (кг)
Трехфазные 2-х полюсные электродвигатели (3ф - 400 В - 50 Гц)							
CMPT/2-14-0,18 Exd IIB T4	2900	63	0,18	0,56	730	60	4,5
CMPT/2-20-1,1 Exd IIB T4	2900	80	1,1	2,5	2.100	72	13
CMPT/2-20A-0,55 Exd IIB T4	2900	71	0,55	1,35	900	68	11
Трехфазные 4-х полюсные электродвигатели (3ф - 400 В - 50 Гц)							
CMPT/4-14-0,18 Exd IIB T4	1450	63	0,18	0,63	350	45	4,5
CMPT/4-20-0,18 Exd IIB T4	1450	63	0,18	0,63	1.220	60	8
CMPT/4-25-0,55 Exd IIB T4	1450	80	0,55	1,4	2.680	60	15
CMPT/4-30-1,1 Exd IIB T4	1450	90	1,1	2,59	4.240	69	29
CMPT/4-35-3 Exd IIB T4	1450	100	3	6,48	6.470	72	48
CMPT/4-42-5,5 Exd IIB T4	1450	132	5,5	11,1	8.500	75	88
CMPT/4-42-7,5 Exd IIB T4	1450	132	7,5	14,8	11.220	80	102
CMPT/4-20A-0,25 Exd IIB T4	1450	63	0,25	0,63	530	54	9
Трехфазные 6-ти полюсные электродвигатели (3ф - 400 В - 50 Гц)							
CMPT/6-20-0,09 Exd IIB T4	950	71	0,09	0,64	850	51	8
CMPT/6-25-0,37 Exd IIB T4	950	80	0,37	0,64	1.810	51	13
CMPT/6-30-0,37 Exd IIB T4	950	80	0,37	1,04	2.760	60	25
CMPT/6-35-1,5 Exd IIB T4	950	90	1,5	3,25	4.780	64	42
CMPT/6-42-3 Exd IIB T4	950	132	3	6,9	8.330	71	88

* Уровень звукового давления измерен на расстоянии 1,5 м от вентилятора, в свободном пространстве.

АКУСТИЧЕСКИЕ ХАРАКТЕРИСТИКИ

Уровни звуковой мощности в дБ(А) в трех рабочих точках вентилятора: низкое давление (В), среднее давление (М), высокое давление (Н).

CMPT/2-14		63	125	250	500	1000	2000	4000	8000
На входе	В	47	52	68	67	73	73	71	66
	М	51	49	66	64	69	69	66	61
	Н	52	49	65	63	68	68	64	60
На выходе	В	51	52	64	75	82	73	72	67
	М	51	50	62	72	80	70	69	64
	Н	52	48	61	69	75	67	66	61

CMPT/2-20		63	125	250	500	1000	2000	4000	8000
На входе	М	45	58	68	75	81	83	80	76
	Н	47	60	70	75	79	80	77	74
На выходе	М	47	58	69	79	82	85	81	77
	Н	47	56	71	81	80	83	78	75

CMPT/2-20A		63	125	250	500	1000	2000	4000	8000
На входе	М	53	57	69	71	81	72	69	65
	Н	52	56	68	70	80	71	68	64
На выходе	М	60	54	67	79	91	73	69	63
	Н	60	55	67	79	91	72	68	63

CMPT/4-14		63	125	250	500	1000	2000	4000	8000
На входе	В	32	37	53	52	58	58	56	51
	М	36	34	51	49	54	54	51	46
	Н	37	34	50	48	53	53	49	45
На выходе	В	36	37	49	60	67	58	57	52
	М	36	35	47	57	65	55	54	49
	Н	37	33	46	54	60	52	51	46

CMPT/4-20		63	125	250	500	1000	2000	4000	8000
На входе	В	35	48	57	65	71	72	71	67
	М	30	43	53	60	66	68	65	61
	Н	32	45	55	60	64	65	62	59
На выходе	В	38	47	57	68	71	74	71	67
	М	32	43	54	64	67	70	66	62
	Н	32	41	56	66	65	68	63	60

CMPT/4-25		63	125	250	500	1000	2000	4000	8000
На входе	В	46	59	65	71	77	71	70	66
	М	43	56	63	67	73	67	66	62
	Н	50	57	59	63	69	63	62	57
На выходе	В	49	58	65	76	79	76	75	71
	М	45	54	62	73	76	71	70	66
	Н	48	53	59	69	69	63	63	58

CMPT/4-30		63	125	250	500	1000	2000	4000	8000
На входе	В	53	71	73	81	81	78	76	72
	М	52	66	69	78	78	75	73	69
	Н	54	64	65	76	77	73	71	66
На выходе	В	54	65	75	82	82	79	77	72
	М	53	63	71	79	80	76	74	69
	Н	51	59	68	76	76	73	71	65

CMPT/4-20A		63	125	250	500	1000	2000	4000	8000
На входе	М	38	42	54	56	66	57	54	50
	Н	37	41	53	55	65	56	53	49
На выходе	М	45	39	52	64	76	58	54	48
	Н	45	40	52	64	76	57	53	48

CMPT/4-35		63	125	250	500	1000	2000	4000	8000
На входе	В	55	66	72	82	86	84	82	77
	М	54	66	70	80	83	80	79	73
	Н	55	68	70	78	80	77	75	70
На выходе	В	61	68	76	83	89	85	83	76
	М	57	66	74	81	86	82	80	72
	Н	57	66	74	80	84	78	76	69

CMPT/4-42		63	125	250	500	1000	2000	4000	8000
На входе	В	60	73	81	90	93	91	89	84
	М	60	72	79	87	90	88	85	81
	Н	66	71	74	82	84	82	80	75
На выходе	В	67	75	85	90	95	93	90	84
	М	66	73	82	88	92	89	86	79
	Н	67	71	79	82	85	83	80	72

CMPT/6-20		63	125	250	500	1000	2000	4000	8000
На входе	В	34	47	57	62	64	60	56	53
	М	28	38	50	60	61	56	53	48
	Н	28	39	50	57	57	51	47	42
На выходе	В	32	41	54	66	64	60	57	54
	М	28	36	49	63	61	56	54	50
	Н	29	35	50	61	56	52	49	49

CMPT/6-25		63	125	250	500	1000	2000	4000	8000
На входе	В	37	50	56	62	68	62	61	57
	М	34	47	54	58	64	58	57	53
	Н	41	48	50	54	60	54	53	48
На выходе	В	40	49	56	67	70	67	66	62
	М	36	45	53	64	67	62	61	57
	Н	39	44	50	60	60	54	54	49

CMPT/6-30		63	125	250	500	1000	2000	4000	8000
На входе	В	44	62	64	72	72	69	67	63
	М	43	57	60	69	69	66	64	60
	Н	45	55	56	67	68	64	62	57
На выходе	В	45	56	66	73	73	70	68	63
	М	44	54	62	70	71	67	65	60
	Н	42	50	59	67	67	64	62	56

CMPT/6-35		63	125	250	500	1000	2000	4000	8000
На входе	В	46	57	63	73	77	75	73	68
	М	45	57	61	71	74	71	70	64
	Н	46	59	61	69	71	68	66	61
На выходе	В	52	59	67	74	80	76	74	67
	М	48	57	65	72	77	73	71	63
	Н	48	57	65	71	75	69	67	60

CMPT/6-42		63	125	250	500	1000	2000	4000	8000
На входе	В	51	64	72	81	84	82	80	75
	М	51	63	70	78	81	79	76	72
	Н	57	62	65	73	75	73	71	66
На выходе	В	58	66	76	81	86	84	81	75
	М	57	64	73	79	83	80	77	70
	Н	58	62	70	73	76	74	71	63

РАБОЧИЕ ХАРАКТЕРИСТИКИ СЕРИИ - СМРТ ATEX

– q_v: расход воздуха в м³/ч и м³/с.
– p_{sf}: статическое давление в Па и мм вод. ст.
– На графиках приведены уровни звукового давления на расстоянии 1,5 м на входе (зеленый шрифт) и на выходе (синий шрифт) воздуха.
– Данные приведены в соответствии со стандартами ISO 5801 и AMCA 210-99.

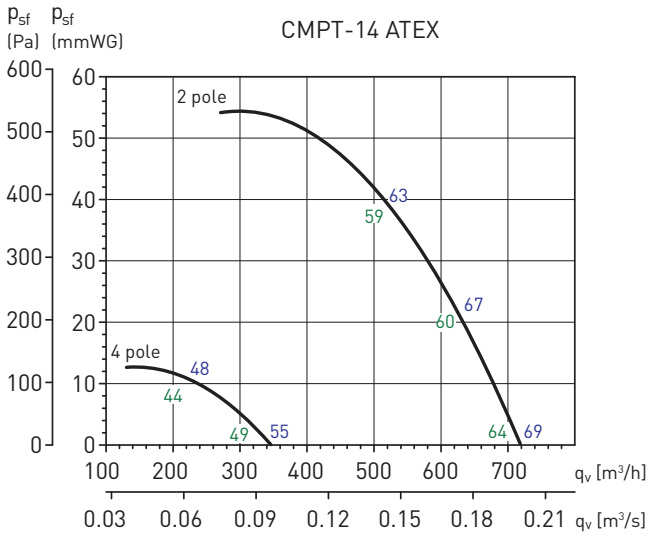

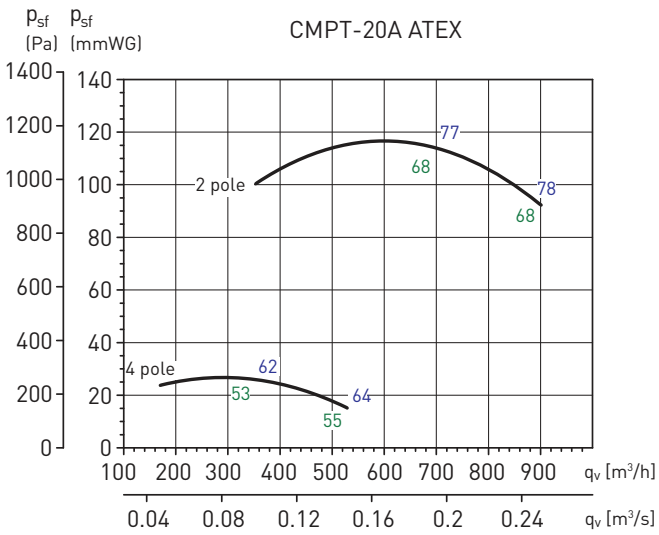

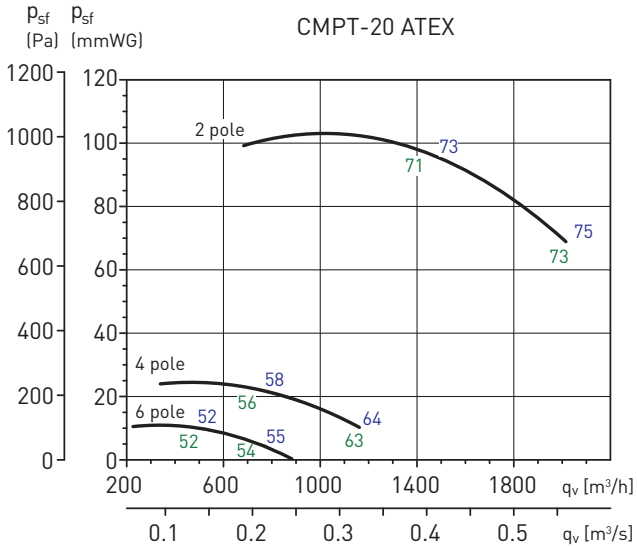

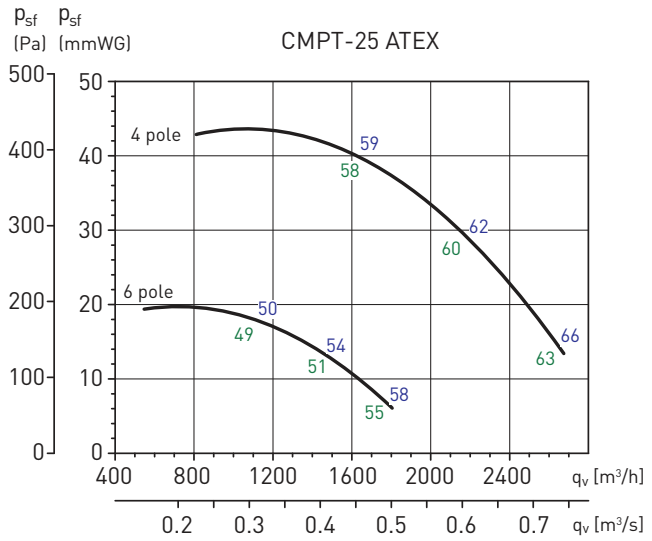

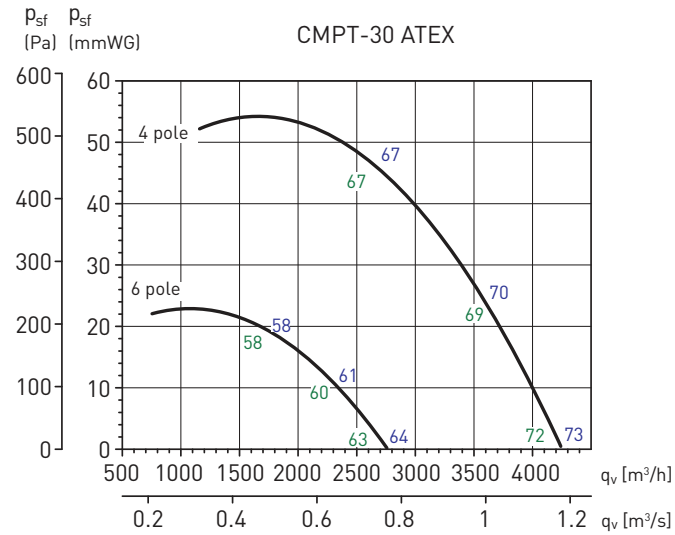

РАБОЧИЕ ХАРАКТЕРИСТИКИ - CMPT ATEX

– q_v: расход воздуха в м³/ч и м³/с.
– p_{sf}: статическое давление в Па и мм вод. ст.
– На графиках приведены уровни звукового давления на расстоянии 1,5 м на входе (зеленый шрифт) и на выходе (синий шрифт) воздуха.
– Данные приведены в соответствии со стандартами ISO 5801 и AMCA 210-99.

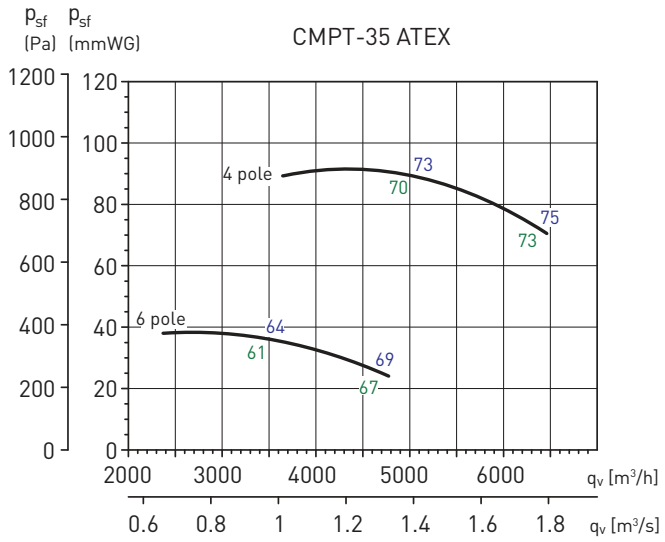

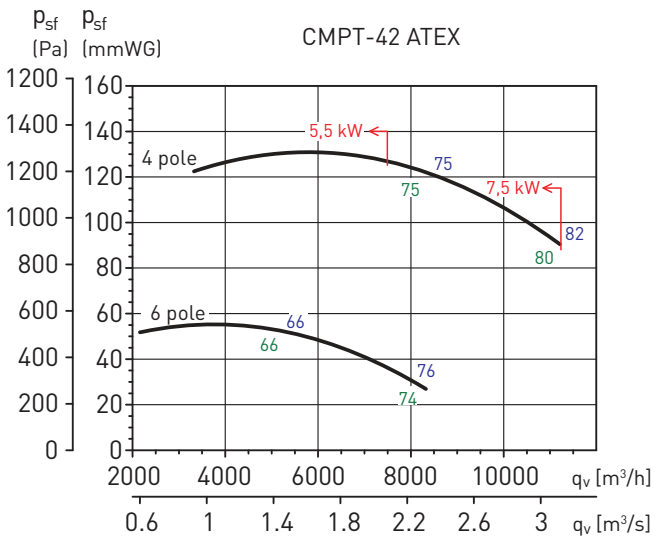

РАЗМЕРЫ (мм)

CMPT 14, 20 и 25

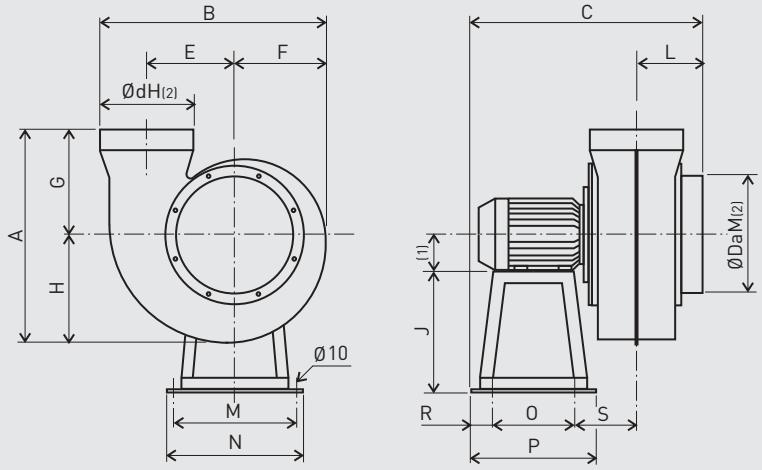

(1) Размер электродвигателя указан в разделе "Технические характеристики". (2) M: размер "в минус", H: размер "в плюс".

Модель	A	B	C	Da	E	F	G	H	J	L	M	N	O	P	R	S	a	b	d
CMPT 14	325	284	317	125	103	118	189	136	130	72	175	200	130	200	35	80	-	-	125
CMPT 20	501	418	420	200	148	170	300	201	200	120	215	240	170	240	35	95	-	-	200
CMPT 25	570	520	487	250	185	210	320	250	250	129	255	280	175	280	53	130	-	-	250

РАЗМЕРЫ (мм)

CMPT 20A

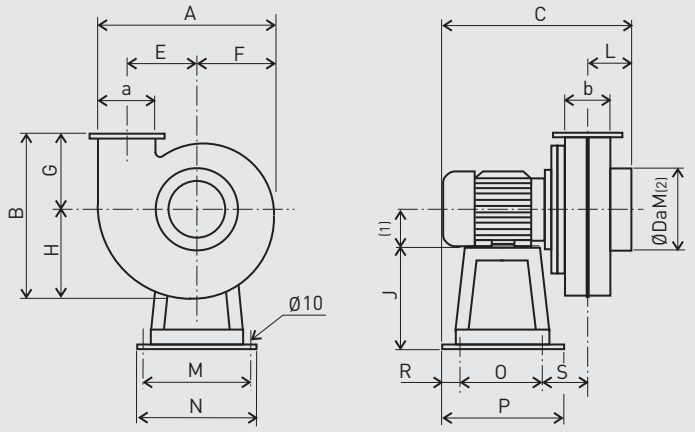

(1) Размер электродвигателя указан в разделе "Технические характеристики". (2) M: размер "в минус", H: размер "в плюс".

Модель	A	B	C	Da	E	F	G	H	J	L	M	N	O	P	R	S	a	b
CMPT 20A	349	325	370	160	140	157	148	177	200	85	215	240	170	240	35	80	105	90

CMPT 30, 35 и 42

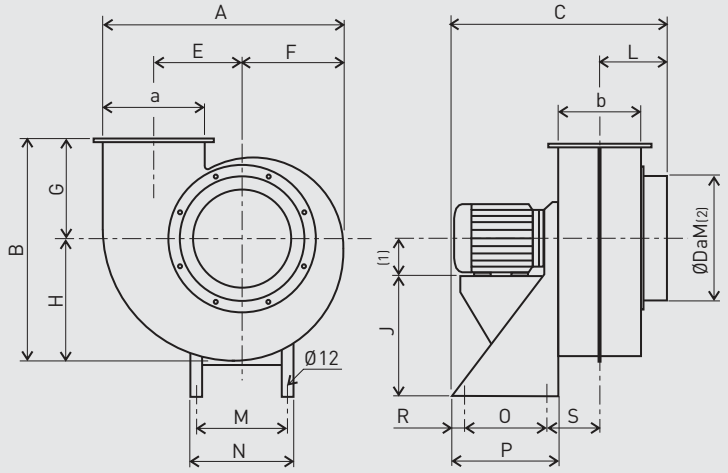

(1) Размер электродвигателя указан в разделе "Технические характеристики". (2) M: размер "в минус", H: размер "в плюс".

Модель	A	B	C	Da	E	F	G	H	J	L	M	N	O	P	R	S	a	b
CMPT 30	593	515	565	315	222	251	215	300	310	185	234	260	175	275	50	155	240	195
CMPT 35	696	626	660	355	259	297	275	353	320	210	285	380	200	300	50	170	280	225
CMPT 42	835	724	810	400	310	357	300	424	410	245	315	350	250	350	50	197	335	270