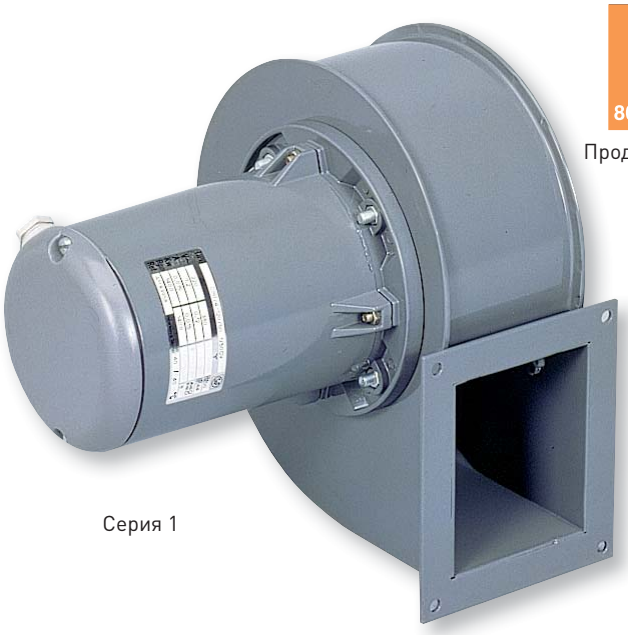

Серия 1

80°C or 110°C

Продолжительная работа

ErP OK

150°C

Продолжительная работа

Серия 2 и 3

Центробежные вентиляторы одностороннего всасывания серии CMB/CMT комплектуются рабочими колесами с загнутыми вперед лопатками. Вентиляторы предназначены для продолжительной работы при температуре перемещаемого воздуха до +80°C/110°C (серия 1) или до +150°C (серия 2 и 3).
Корпуса вентиляторов изготовлены из листовой стали и защищены от коррозии эпоксидной краской серого цвета.
Рабочие колеса изготавливаются из листовой оцинкованной стали.
Электродвигатели вентиляторов серии 1 крепятся непосредственно к улитке вентилятора. Стандартно вентиляторы серии 1 поставляются без опорной рамы.
Электродвигатели вентиляторов серий 2 и 3 крепятся на опорной раме.
Рабочие температуры от -20°C +40°C (низкотемпературное исполнение поставляется по запросу).

**Электродвигатели**
В зависимости от модели, вентиляторы комплектуются 2, 4 или 6 полюсными однофазными или трехфазными электродвигателями.
Класс защиты IP55, класс изоляции F[1], с шариковыми подшипниками не требующими обслуживания.
Параметры электропитания:
1ф - 230 В - 50 Гц
3ф - 400 В - 50 Гц
В зависимости от модели, электродвигатели могут иметь возможность регулирования скорости (см. Технические характеристики).
(1) Некоторые электродвигатели серии 1 имеют класс защиты IP44, класс изоляции B (см. Технические характеристики).

**Дополнительная информация**
Стандартное положение корпуса: LG 270.
При необходимости возможно изготовление вентилятора с 8 различными положениями корпуса.

**По запросу**
- Вентиляторы из нержавеющей стали.
- Исполнение для работы при низких температурах.
- Вентиляторы с правым положением корпуса RD.
- Вентиляторы 1-й серии с опорной рамой (MS).
- Электродвигатель с терморезисторами (PTC), для подключения к внешнему устройству защиты.

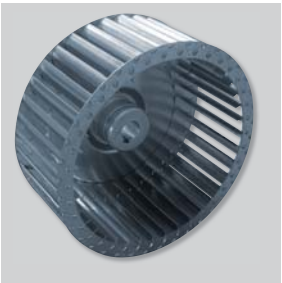

**Динамически сбалансированное рабочее колесо**
Рабочее колесо с загнутыми вперед лопатками динамически сбалансировано в соответствии с требованиями ISO 1940.

Возможно изготовление вентиляторов во взрывозащищенном исполнении с трехфазными электродвигателями:
- Повышенная безопасность:
  Ex II2G EExeIIT3
- Взрывонепроницаемая оболочка:
  Ex II2G EExdIIBT4
  Ex II2G EExdIIBT4+H2
- Для взрывоопасной пыли:
  Ex II 3D Ex tc IIIB T125°C
  Ex II 3D Ex tc IIIC T125°C

Мощность двигателя и ток у вентиляторов во взрывозащищенном исполнении могут отличаться от данных, приведенных для стандартной общепромышленной версии.
Рабочие температуры: -20°C ... +40°C (низкотемпературное исполнение по запросу)

## ПОЛОЖЕНИЯ КОРПУСА

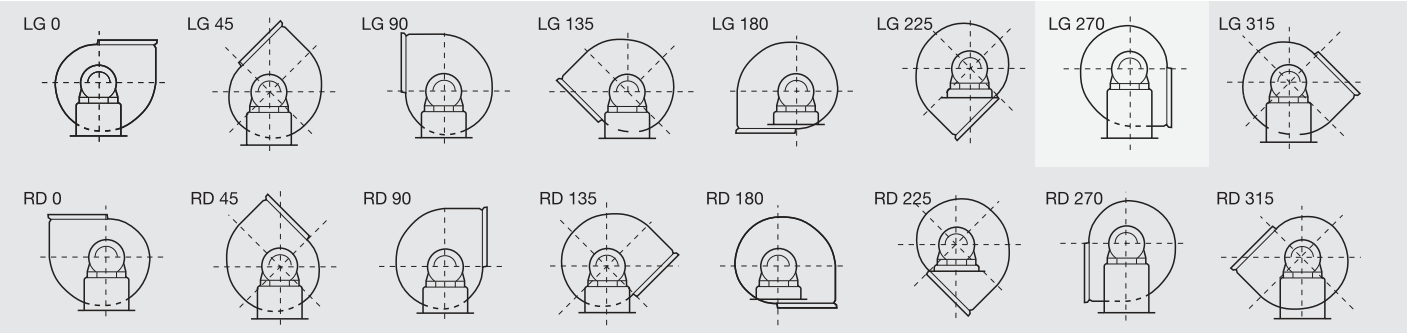


Стандартное положение корпуса LG 270. Остальные положения корпуса LG и RD поставляются по запросу.

## ТЕХНИЧЕСКИЕ ХАРАКТЕРИСТИКИ

| Серия 1 | Частота вращения (об/мин) | Класс защиты | Класс изол. | Потр. мощность (кВт) | Ток (А) | Макс. расход воздуха ($м^3$/ч) | Уровень звуков. давления* (дБ(А)) | Вес (кг) | Макс. температура перемещ. возд. (ºC) | Регулятор скорости |
|---|---|---|---|---|---|---|---|---|---|---|
| **Однофазные 2-х полюсные электродвигатели (1ф - 230 В - 50 Гц)** | | | | | | | | | | |
| CMB/2-120/50 - 0,09 | 2800 | IP44 | B | 0,09 | 0,7 | 495 | 62 | 4 | 80 | – |
| CMB/2-140/50 - 0,25 | 2800 | IP55 | F | 0,25 | 2 | 870 | 66 | 8,5 | 110 | – |
| CMB/2-160/60 - 0,37 | 2800 | IP55 | F | 0,37 | 2,8 | 1120 | 69 | 9,5 | 110 | – |
| CMB/2-180/75 - 0,75 | 2800 | IP55 | F | 0,75 | 4,9 | 1800 | 71 | 14,7 | 110 | – |
| CMB/2-200/60 - 0,37 | 2800 | IP55 | F | 0,37 | 2,8 | 935 | 69 | 9,5 | 110 | – |
| CMB/2-200/80 - 1,1 | 2800 | IP55 | F | 1,1 | 7,3 | 2270 | 74 | 17,3 | 110 | – |
| **Однофазные 4-х полюсные электродвигатели (1ф - 230 В - 50 Гц)** | | | | | | | | | | |
| CMB/4-120/50 - 0,01 | 1400 | IP44 | B | 0,01 | 0,21 | 270 | 55 | 3,7 | 80 | REB-1N |
| CMB/4-140/50 - 0,06 | 1400 | IP44 | B | 0,06 | 0,35 | 450 | 59 | 7 | 80 | REB-1N |
| CMB/4-160/60 - 0,07 | 1400 | IP44 | B | 0,07 | 0,6 | 665 | 62 | 7 | 80 | REB-1N |
| CMB/4-180/75 - 0,18 | 1400 | IP55 | F | 0,18 | 1,45 | 1030 | 64 | 10 | 110 | – |
| CMB/4-200/80 - 0,25 | 1400 | IP55 | F | 0,25 | 2,5 | 1560 | 67 | 13 | 110 | – |
| **Трехфазные 2-х полюсные электродвигатели (3ф - 400 В - 50 Гц)** | | | | | | | | | | |
| CMT/2-120/50 - 0,09 | 2800 | IP44 | B | 0,09 | 0,32 | 495 | 62 | 4 | 80 | RMT-1,5 |
| CMT/2-140/50 - 0,25 | 2800 | IP55 | F | 0,25 | 0,6 | 870 | 66 | 8,5 | 110 | VFTM TRI 0,37 |
| CMT/2-160/60 - 0,37 | 2800 | IP55 | F | 0,37 | 1,05 | 1120 | 69 | 9,5 | 110 | VFTM TRI 0,37 |
| CMT/2-180/75 - 0,75 | 2800 | IP55 | F | 0,75 | 1,9 | 1800 | 71 | 14,7 | 110 | VFTM TRI 0,75 |
| CMT/2-200/60 - 0,37 | 2800 | IP55 | F | 0,37 | 1,05 | 935 | 69 | 9,5 | 110 | VFTM TRI 0,37 |
| CMT/2-200/80 - 1,1 | 2800 | IP55 | F | 1,1 | 2,7 | 2270 | 74 | 17,3 | 110 | VFTM TRI 1,1 |
| **Трехфазные 4-х полюсные электродвигатели (3ф - 400 В - 50 Гц)** | | | | | | | | | | |
| CMT/4-120/50 - 0,01 | 1400 | IP44 | B | 0,01 | 0,12 | 270 | 55 | 3,7 | 80 | RMT-1,5 |
| CMT/4-140/50 - 0,06 | 1400 | IP44 | B | 0,06 | 0,18 | 450 | 59 | 7 | 80 | RMT-1,5 |
| CMT/4-160/60 - 0,07 | 1400 | IP44 | B | 0,07 | 0,33 | 665 | 62 | 7 | 80 | RMT-1,5 |
| CMT/4-180/75 - 0,18 | 1400 | IP55 | F | 0,18 | 0,52 | 1030 | 64 | 10 | 110 | VFTM TRI 0,37 |
| CMT/4-200/80 - 0,25 | 1400 | IP55 | F | 0,25 | 0,73 | 1560 | 67 | 13 | 110 | VFTM TRI 0,37 |

* Уровень звукового давления измерен на расстоянии 1,5 м от вентилятора, со стороны выхода воздуха при максимальном расходе воздуха.

## ТЕХНИЧЕСКИЕ ХАРАКТЕРИСТИКИ

| Серия 2 | Частота вращения (об/мин) | Класс защиты | Класс изоляц. | Потр. мощность (кВт) | Ток (А) | Макс. расход воздуха (м³/ч) | Уровень звуков. давления* (дБ(А)) | Вес (кг) | Антивибр. опоры | Регулятор скорости |
|---|---|---|---|---|---|---|---|---|---|---|
| **Однофазные 4-х полюсные электродвигатели (1ф - 230 В - 50 Гц)** | | | | | | | | | | |
| CMB/4-225/ 90 - 0,55 | 1390 | IP55 | F | 0,55 | 4,39 | 2600 | 71 | 22 | 45 | – |
| CMB/4-250/100 - 1,1 | 1390 | IP55 | F | 1,1 | 7,09 | 3790 | 72 | 32 | 45 | – |
| **Трехфазные 2-х полюсные электродвигатели (3ф - 400 В - 50 Гц)** | | | | | | | | | | |
| CMT/2-225/ 90 - 1,1 | 2780 | IP55 | F | 1,1 | 2,70 | 2080 | 66 | 23 | 45 | VFTM TRI 1,1 |
| CMT/2-225/ 90 - 1,5 | 2800 | IP55 | F | 1,5 | 3,45 | 2170 | 71 | 27,5 | 45 | VFTM TRI 1,5 |
| CMT/2-225/ 90 - 2,2 | 2820 | IP55 | F | 2,2 | 4,9 | 3040 | 76 | 29,7 | 45 | VFTM TRI 2,2 |
| CMT/2-250/100 - 2,2 | 2820 | IP55 | F | 2,2 | 4,9 | 2080 | 73 | 34,5 | 45 | VFTM TRI 2,2 |
| CMT/2-250/100 - 3 | 2820 | IP55 | F | 3 | 6,3 | 3685 | 79 | 36,5 | 45 | VFTM TRI 3 |
| CMT/2-280/115 - 3 | 2820 | IP55 | F | 3 | 6,3 | 2600 | 77 | 43 | 45 | VFTM TRI 3 |
| CMT/2-280/115 - 4 | 2870 | IP55 | F | 4 | 8,4 | 3210 | 81 | 47 | 45 | VFTM TRI 4 |
| **Трехфазные 4-х полюсные электродвигатели (3ф - 400 В - 50 Гц)** | | | | | | | | | | |
| CMT/4-225/ 90 - 0,55 | 1360 | IP55 | F | 0,55 | 1,27 | 2600 | 71 | 22 | 45 | VFTM TRI 0,55 |
| CMT/4-250/100 - 1,1 | 1390 | IP55 | F | 1,1 | 2,8 | 3790 | 72 | 32 | 45 | VFTM TRI 1,1 |
| CMT/4-280/115 - 2,2 | 1400 | IP55 | F | 2,2 | 5,3 | 5200 | 75 | 43 | 45 | VFTM TRI 2,2 |
| CMT/4-315/130 - 2,2 | 1400 | IP55 | F | 2,2 | 5,3 | 5660 | 72 | 48 | 45 | VFTM TRI 2,2 |
| CMT/4-315/130 - 3 | 1400 | IP55 | F | 3 | 7,3 | 6800 | 75 | 51,5 | 45 | VFTM TRI 4 |
| CMT/4-315/130 - 4 | 1420 | IP55 | F | 4 | 9,3 | 7100 | 78 | 57,5 | 70 | VFTM TRI 4 |
| **Трехфазные 6-ти полюсные электродвигатели (3ф - 400 В - 50 Гц)** | | | | | | | | | | |
| CMT/6-315/130 - 1,1 | 930 | IP55 | F | 1,1 | 3,8 | 5400 | 69 | 44 | 45 | VFTM TRI 1,5 |

* Уровень звукового давления измерен на расстоянии 1,5 м от вентилятора, со стороны выхода воздуха при максимальном расходе воздуха.

| Серия 3 | Частота вращения (об/мин) | Класс защиты | Класс изоляц. | Потр. мощность (кВт) | Ток (А) | Макс. расход воздуха (м³/ч) | Уровень звуков. давления* (дБ(А)) | Вес (кг) | Антивибр. опоры | Регулятор скорости |
|---|---|---|---|---|---|---|---|---|---|---|
| **Трехфазные 4-х полюсные электродвигатели (3ф - 400 В - 50 Гц)** | | | | | | | | | | |
| CMT/4-355/145 - 3 | 1400 | IP55 | F | 3 | 7,3 | 6.325 | 75 | 52 | 45 | VFTM TRI 4 |
| CMT/4-355/145 - 4 | 1420 | IP55 | F | 4 | 9,3 | 7.740 | 78 | 58 | 70 | VFTM TRI 4 |
| CMT/4-355/145 - 5,5 | 1445 | IP55 | F | 5,5 | 12 | 9.450 | 81 | 68,7 | 70 | VFTM TRI 5,5 |
| CMT/4-400/165 - 4 | 1420 | IP55 | F | 4 | 9,3 | 7.200 | 77 | 70.0 | 70 | VFTM TRI 4 |
| CMT/4-400/165 - 5,5 | 1445 | IP55 | F | 5,5 | 12 | 8.300 | 80 | 80 | 70 | VFTM TRI 5,5 |
| CMT/4-400/165 - 7,5 | 1445 | IP55 | F | 7,5 | 15,5 | 10.460 | 83 | 99 | 70 | VFTM TRI 7,5 |
| CMT/4-450/185 - 5,5 | 1445 | IP55 | F | 5,5 | 12 | 7.560 | 83 | 92 | 70 | VFTM TRI 5,5 |
| CMT/4-450/185 - 7,5 | 1445 | IP55 | F | 7,5 | 15,5 | 9.900 | 86 | 111 | 70 | VFTM TRI 7,5 |
| CMT/4-500/205 - 7,5 | 1445 | IP55 | F | 7,5 | 15,5 | 8.410 | 83 | 112 | 70 | VFTM TRI 7,5 |
| CMT/4-500/205 - 9,2 | 1450 | IP55 | F | 9,2 | 21,5 | 10.300 | 85 | 120 | 70 | VFTM TRI 11 |
| CMT/4-500/205 - 11 | 1450 | IP55 | F | 11 | 22,5 | 11.250 | 87 | 132 | 70 | VFTM TRI 11 |
| CMT/4-500/205 - 15 | 1460 | IP55 | F | 15 | 31 | 15.930 | 89 | 147 | 70 | VFTM TRI 15 |
| **Трехфазные 6-ти полюсные электродвигатели (3ф - 400 В - 50 Гц)** | | | | | | | | | | |
| CMT/6-355/145 - 1,5 | 945 | IP55 | F | 1,5 | 4,3 | 6.700 | 72 | 53 | 45 | VFTM TRI 2,2 |
| CMT/6-400/165 - 2,2 | 920 | IP55 | F | 2,2 | 6,2 | 7.590 | 73 | 60,5 | 70 | VFTM TRI 3 |
| CMT/6-450/185 - 2,2 | 920 | IP55 | F | 2,2 | 6,2 | 7.110 | 76 | 88 | 70 | VFTM TRI 3 |

* Уровень звукового давления измерен на расстоянии 1,5 м от вентилятора, со стороны выхода воздуха при максимальном расходе воздуха.

## АКУСТИЧЕСКИЕ ХАРАКТЕРИСТИКИ

Уровень звуковой мощности (дБ(А)) в соответствии стандартным октавам средних частот (Гц).

| | УРОВЕНЬ ЗВУКОВОЙ МОЩНОСТИ | | | | | | | | ОБЩИЙ УРОВЕНЬ |
|---|---|---|---|---|---|---|---|---|---|
| **Модель** | **63 Гц** | **125 Гц** | **250 Гц** | **500 Гц** | **1000 Гц** | **2000 Гц** | **4000 Гц** | **8000 Гц** | **Lw** |
| | **2-х полюсные электродвигатели** | | | | | | | | **2-х полюсные** |
| CMT/2-120/50 - 0,09 | 42 | 53 | 64 | 68 | 70 | 73 | 69 | 67 | 77 |
| CMT/2-140/50 - 0,25 | 46 | 57 | 68 | 71 | 73 | 77 | 73 | 71 | 81 |
| CMT/2-160/60 - 0,37 | 48 | 60 | 71 | 74 | 76 | 80 | 75 | 73 | 84 |
| CMT/2-180/75 - 0,75 | 51 | 62 | 73 | 76 | 78 | 82 | 78 | 76 | 86 |
| CMT/2-200/60 - 0,37 | 49 | 60 | 71 | 74 | 76 | 80 | 76 | 74 | 84 |
| CMT/2-200/80 - 1,1 | 53 | 65 | 76 | 79 | 81 | 85 | 80 | 79 | 89 |
| CMT/2-225/90 - 1,1 | 46 | 57 | 68 | 71 | 73 | 77 | 73 | 71 | 81 |
| CMT/2-225/90 - 1,5 | 51 | 62 | 73 | 76 | 78 | 82 | 78 | 76 | 86 |
| CMT/2-225/90 - 2,2 | 56 | 67 | 78 | 81 | 83 | 87 | 83 | 81 | 91 |
| CMT/2-250/100 - 2,2 | 53 | 64 | 75 | 78 | 80 | 84 | 80 | 78 | 88 |
| CMT/2-250/100 - 3 | 58 | 69 | 80 | 84 | 86 | 89 | 85 | 83 | 93 |
| CMT/2-280/115 - 3 | 56 | 67 | 78 | 82 | 84 | 87 | 83 | 81 | 91 |
| CMT/2-280/115 - 4 | 61 | 72 | 83 | 86 | 88 | 92 | 88 | 86 | 96 |
| | **4-х полюсные электродвигатели** | | | | | | | | **4-х полюсные** |
| CMT/4-120/50 - 0,01 | 39 | 52 | 58 | 59 | 64 | 65 | 61 | 58 | 70 |
| CMT/4-140/50 - 0,06 | 43 | 56 | 62 | 63 | 68 | 69 | 65 | 62 | 74 |
| CMT/4-160/60 - 0,07 | 46 | 59 | 65 | 66 | 71 | 72 | 68 | 65 | 77 |
| CMT/4-180/75 - 0,18 | 48 | 61 | 67 | 68 | 73 | 74 | 70 | 67 | 79 |
| CMT/4-200/60 - 0,07 | 46 | 59 | 65 | 66 | 71 | 72 | 68 | 65 | 76,6 |
| CMT/4-200/80 - 0,25 | 51 | 64 | 70 | 71 | 76 | 77 | 73 | 70 | 82 |
| CMT/4-225/90 - 0,55 | 55 | 67 | 74 | 75 | 80 | 81 | 77 | 73 | 85 |
| CMT/4-250/100 - 1,1 | 56 | 69 | 75 | 76 | 81 | 82 | 78 | 75 | 87 |
| CMT/4-280/115 - 2,2 | 59 | 72 | 78 | 79 | 84 | 85 | 81 | 78 | 90 |
| CMT/4-315/130 - 2,2 | 56 | 69 | 75 | 76 | 81 | 82 | 78 | 75 | 87 |
| CMT/4-315/130 - 3 | 59 | 72 | 78 | 79 | 84 | 85 | 81 | 78 | 90 |
| CMT/4-315/130 - 4 | 62 | 75 | 81 | 82 | 87 | 88 | 84 | 81 | 93 |
| CMT/4-355/145 - 3 | 59 | 72 | 78 | 79 | 84 | 85 | 81 | 78 | 90 |
| CMT/4-355/145 - 4 | 62 | 75 | 81 | 82 | 87 | 88 | 84 | 81 | 93 |
| CMT/4-355/145 - 5,5 | 65 | 78 | 84 | 85 | 90 | 91 | 87 | 84 | 94 |
| CMT/4-400/165 - 4 | 61 | 74 | 80 | 81 | 86 | 87 | 83 | 80 | 93 |
| CMT/4-400/165 - 5,5 | 64 | 77 | 83 | 84 | 89 | 90 | 86 | 83 | 95 |
| CMT/4-400/165 - 7,5 | 67 | 80 | 86 | 87 | 92 | 93 | 89 | 86 | 98 |
| CMT/4-450/185 - 5,5 | 67 | 80 | 86 | 87 | 92 | 93 | 89 | 86 | 98 |
| CMT/4-450/185 - 7,5 | 70 | 83 | 89 | 90 | 95 | 96 | 92 | 89 | 101 |
| CMT/4-500/205 - 7,5 | 67 | 80 | 86 | 87 | 92 | 93 | 89 | 86 | 98 |
| CMT/4-500/205 - 9,2 | 69 | 82 | 88 | 89 | 94 | 95 | 91 | 88 | 100 |
| CMT/4-500/205 - 11 | 71 | 84 | 90 | 91 | 96 | 97 | 93 | 90 | 102 |
| CMT/4-500/205 - 15 | 73 | 86 | 92 | 93 | 98 | 99 | 95 | 92 | 104 |
| | **6-ти полюсные электродвигатели** | | | | | | | | **6-ти полюсные** |
| CMT/6-315/130 - 1,1 | 54 | 67 | 70 | 78 | 78 | 79 | 74 | 70 | 84 |
| CMT/6-355/145 - 1,5 | 56 | 69 | 72 | 80 | 80 | 81 | 76 | 72 | 86 |
| CMT/6-400/165 - 2,2 | 58 | 70 | 73 | 81 | 81 | 82 | 78 | 74 | 87 |
| CMT/6-450/185 - 2,2 | 60 | 73 | 76 | 84 | 84 | 85 | 80 | 76 | 90 |

## РАЗМЕРЫ (мм)

Серия 1

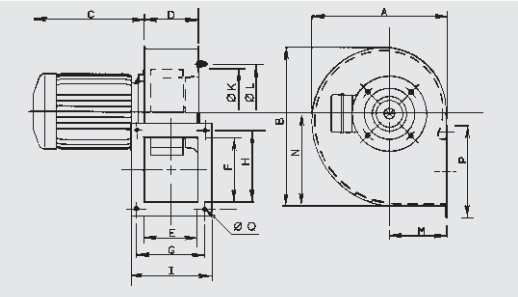


| Модель | A | B | C1 | | D | E | F | G | H | I | K | L | M | N | P | Q |
|---|---|---|---|---|---|---|---|---|---|---|---|---|---|---|---|---|
| | | | 2* | 4* | | | | | | | | | | | | |
| 120/50 | 180 | 203 | 153 | 153 | 74,5 | 72 | 85 | 92 | 105 | 106 | 113 | 132 | 81 | 116 | 118 | 5,5 |
| 140/50 | 222 | 249 | 177 | 153 | 82,5 | 80 | 105 | 105 | 128 | 123 | 144 | 152 | 100 | 147 | 147 | 7 |
| 160/60 | 254 | 293 | 207 | 153 | 102,5 | 100 | 120 | 128 | 148 | 153 | 166 | 180 | 109 | 171 | 172 | 7 |
| 180/75 | 302 | 347 | 232 | 177 | 117,5 | 115 | 140 | 145 | 170 | 168 | 187,5 | 210 | 128 | 203 | 192 | 9 |
| 200/60 | 300 | 347 | 207 | 153 | 107,5 | 105 | 100 | 135 | 128 | 158 | 209 | 230 | 128 | 203 | 152 | 9 |
| 200/80 | 321 | 375 | 232 | 207 | 132,5 | 130 | 160 | 160 | 188 | 183 | 209 | 230 | 138 | 222 | 212 | 9 |

* Количество полюсов

Серия 2

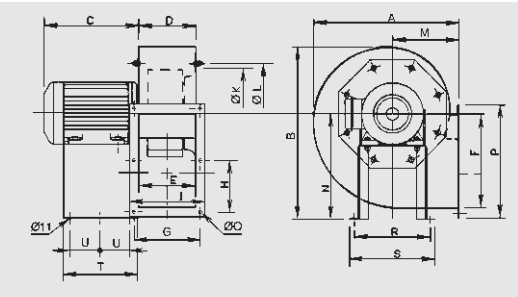


| Модель | A | B | C1 | | D | E | F | G | H | I | K | L | M | N | P | Q | R | S | T | U |
|---|---|---|---|---|---|---|---|---|---|---|---|---|---|---|---|---|---|---|---|---|
| | | | 2* | 4* | | | | | | | | | | | | | | | | |
| 225/90 | 386 | 452 | 248 | 235 | 144 | 140 | 216 | 180 | 128 | 203 | 234 | 256 | 181 | 280 | 279 | 10 | 220 | 250 | 200 | 50 |
| 250/100 | 425 | 501 | 300 | 248 | 169 | 165 | 250 | 205 | 145 | 228 | 261 | 282 | 197 | 310 | 313 | 10 | 228 | 260 | 225 | 74 |
| 280/115 | 471 | 553 | 320 | 300 | 184 | 184 | 300 | 220 | 170 | 243 | 293 | 320 | 216 | 340 | 363 | 10 | 245 | 275 | 240 | 95 |
| 315/130 | 524 | 628 | – | 320 | 206 | 200 | 320 | 240 | 180 | 263 | 326 | 354 | 238 | 390 | 383 | 11 | 322 | 352 | 230 | 140 |

* Количество полюсов

Серия 3

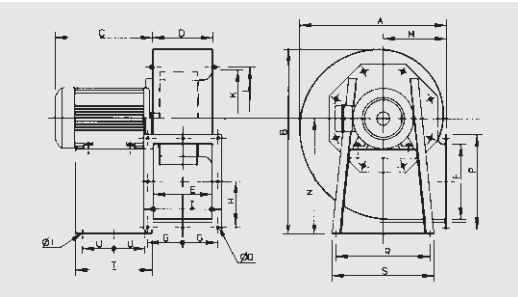


| Модель | A | B | C max. | | D | E | F | G | H | I | K | L | M | N | P | Q | R | S | T | U |
|---|---|---|---|---|---|---|---|---|---|---|---|---|---|---|---|---|---|---|---|---|
| | | | /4* | /6* | | | | | | | | | | | | | | | | |
| 355/145 | 572 | 713 | 390 | 320 | 231 | 228 | 280 | 133 | 159 | 291 | 367 | 394 | 250 | 445 | 343 | 11 | 420 | 450 | 333 | 136,5 |
| 400/165 | 632 | 796 | 425 | 340 | 254 | 250 | 320 | 150 | 185 | 334 | 413 | 438 | 270 | 495 | 404 | 11 | 402 | 438 | 327 | 133,5 |
| 450/185 | 709 | 898 | 425 | 340 | 288 | 284 | 360 | 164 | 202 | 368 | 463 | 485 | 302 | 560 | 444 | 11 | 502 | 538 | 340 | 140 |
| 500/205 | 795 | 984 | 550 | - | 319 | 315 | 450 | 182,5 | 250 | 409 | 513 | 535 | 345 | 610 | 544 | 11 | 613 | 653 | 435 | 187,5 |

* Количество полюсов

## РАБОЧИЕ ХАРАКТЕРИСТИКИ

– $q_v$: расход воздуха в м³/ч и м³/с.
– $p_{sf}$: статическое давление в Па и мм вод. ст.
– Данные приведены: в соответствии со стандартами ISO 5801 и AMCA 210-99.
при температуре сухого воздуха 20°C и атмосферном давлении 760 мм рт. ст.

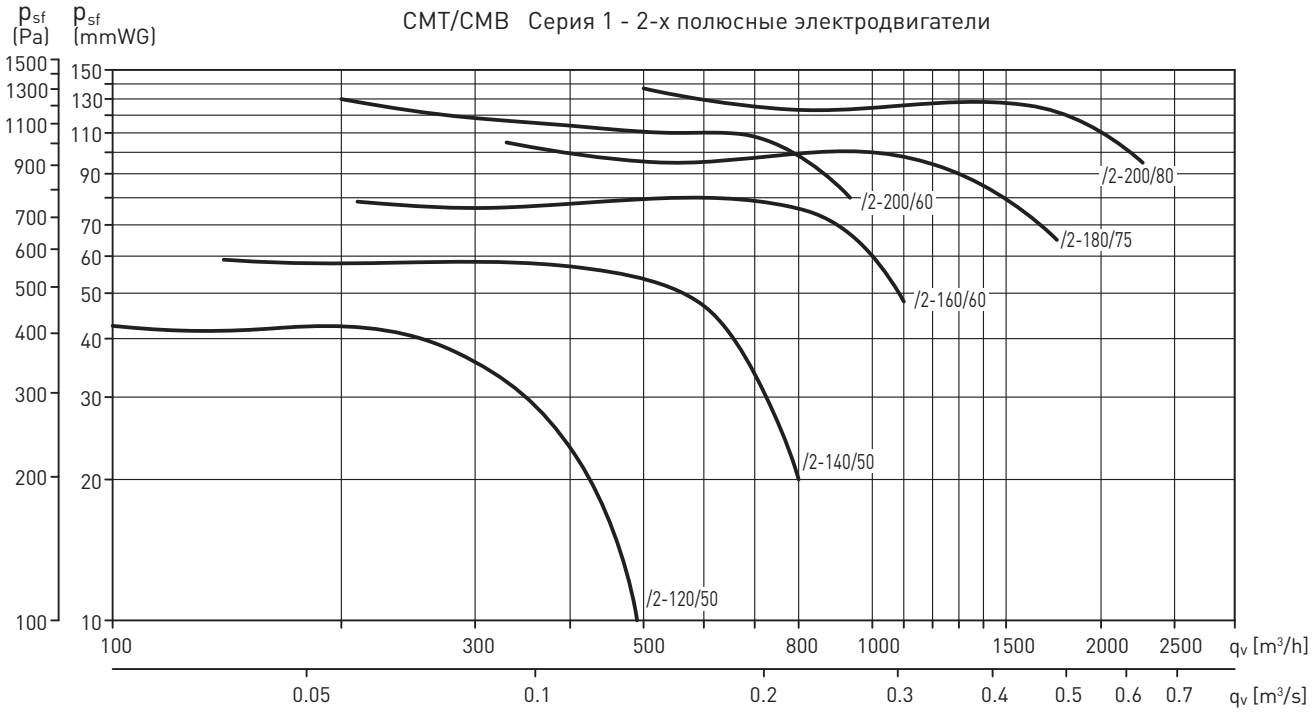


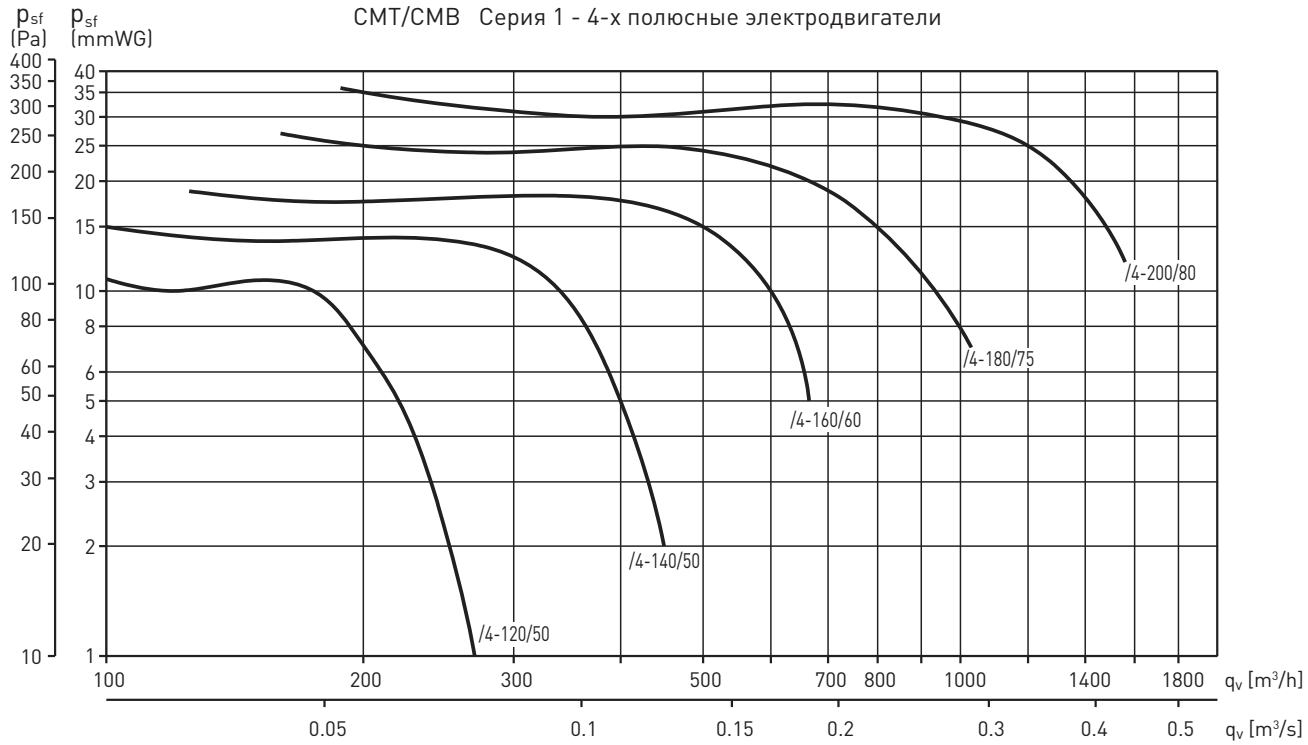

## РАБОЧИЕ ХАРАКТЕРИСТИКИ

– $q_v$: расход воздуха в м³/ч и м³/с.
– $p_{sf}$: статическое давление в Па и мм вод. ст.
– Данные приведены: в соответствии со стандартами ISO 5801 и AMCA 210-99.
при температуре сухого воздуха 20°C и атмосферном давлении 760 мм рт. ст.

CMT/CMB Серия 2 - 2-х полюсные электродвигатели

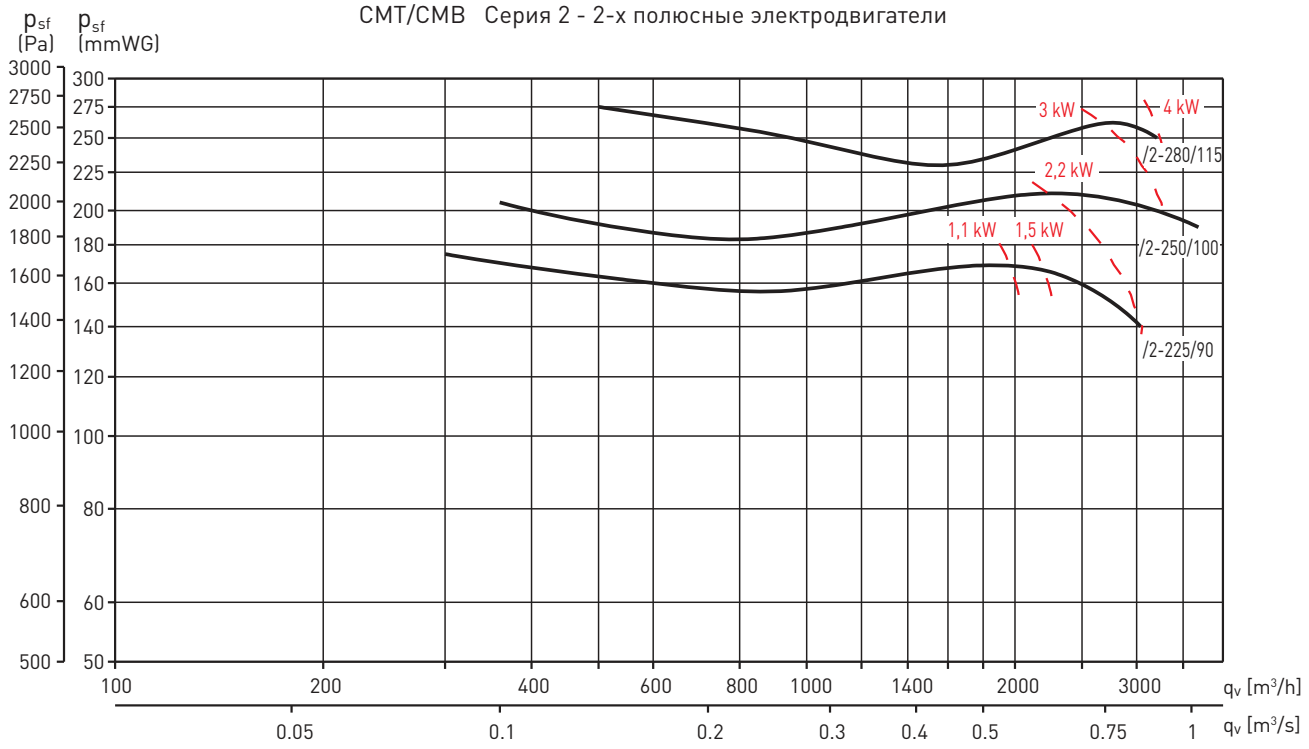


CMT/CMB Серия 2 - 4-х полюсные электродвигатели

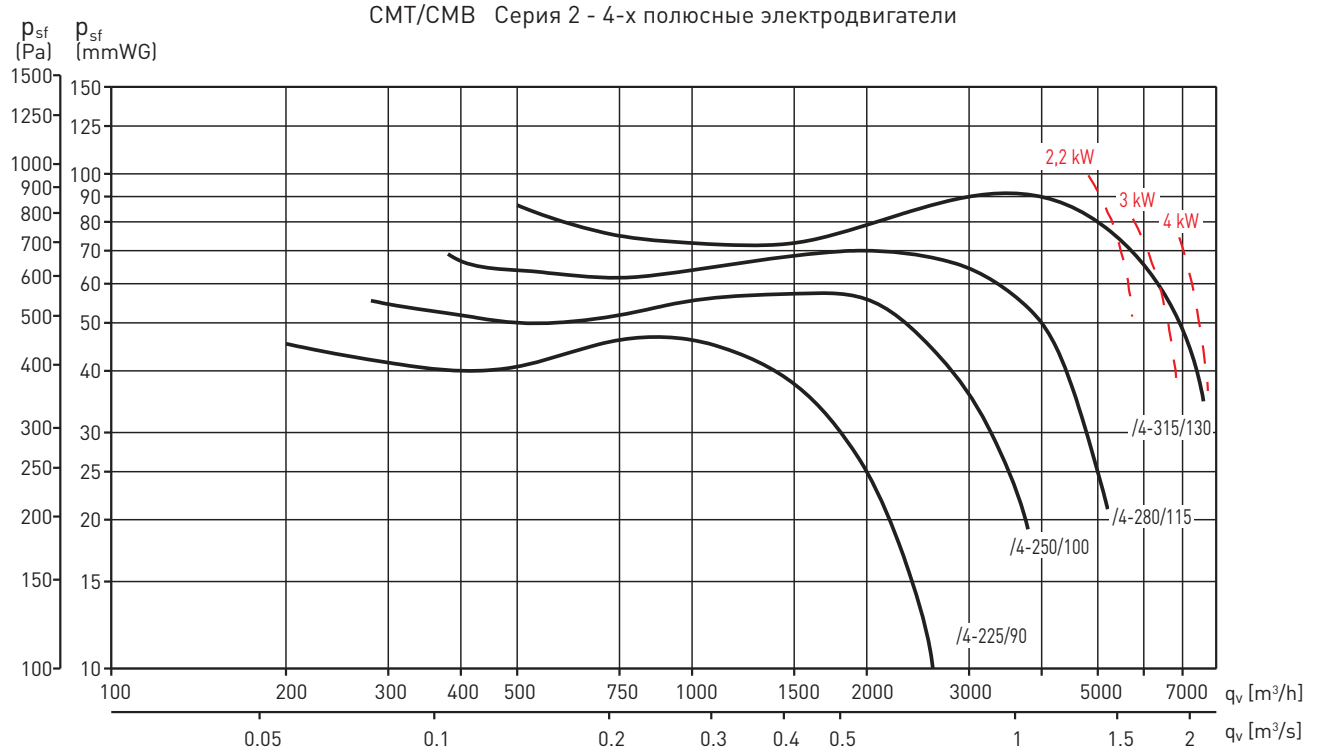

## РАБОЧИЕ ХАРАКТЕРИСТИКИ

– $q_v$: расход воздуха в м³/ч и м³/с.
– $p_{sf}$: статическое давление в Па и мм вод. ст.
– Данные приведены: в соответствии со стандартами ISO 5801 и AMCA 210-99.
при температуре сухого воздуха 20°C и атмосферном давлении 760 мм рт. ст.

CMT Серия 3 - 4-х полюсные электродвигатели

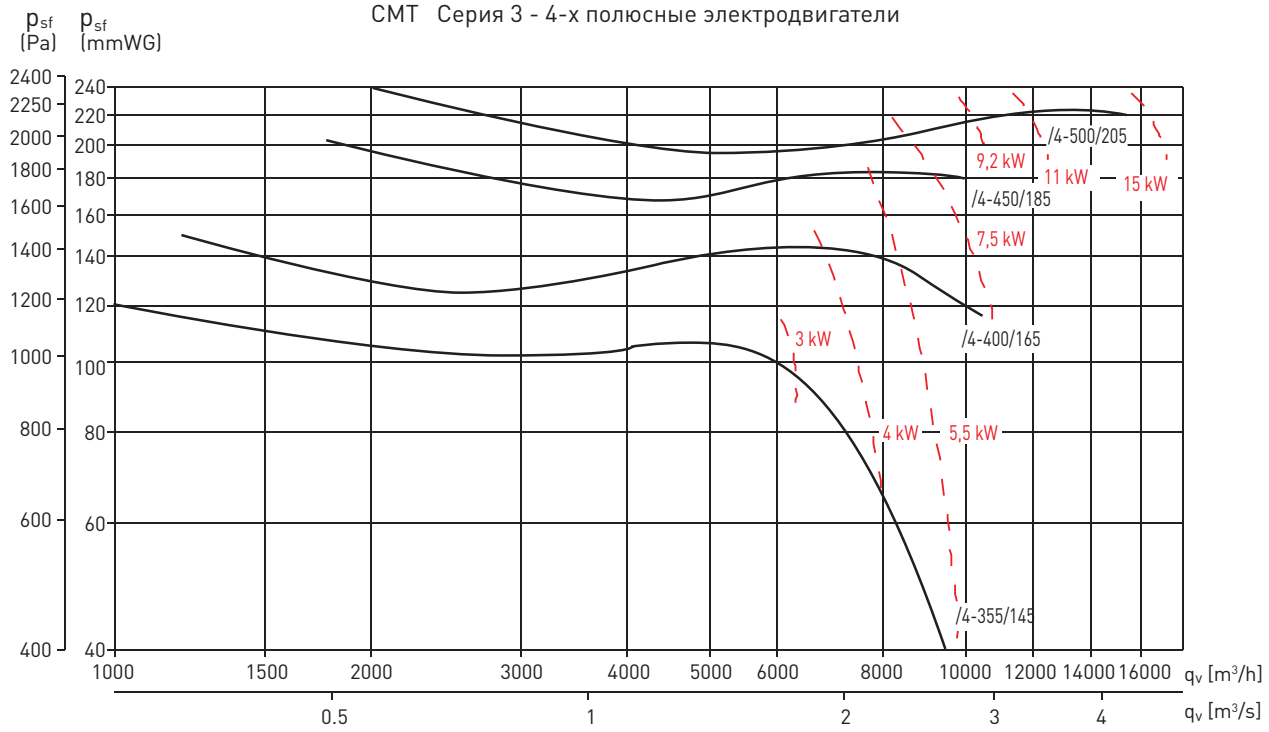


CMT Серия 3 - 6-ти полюсные электродвигатели

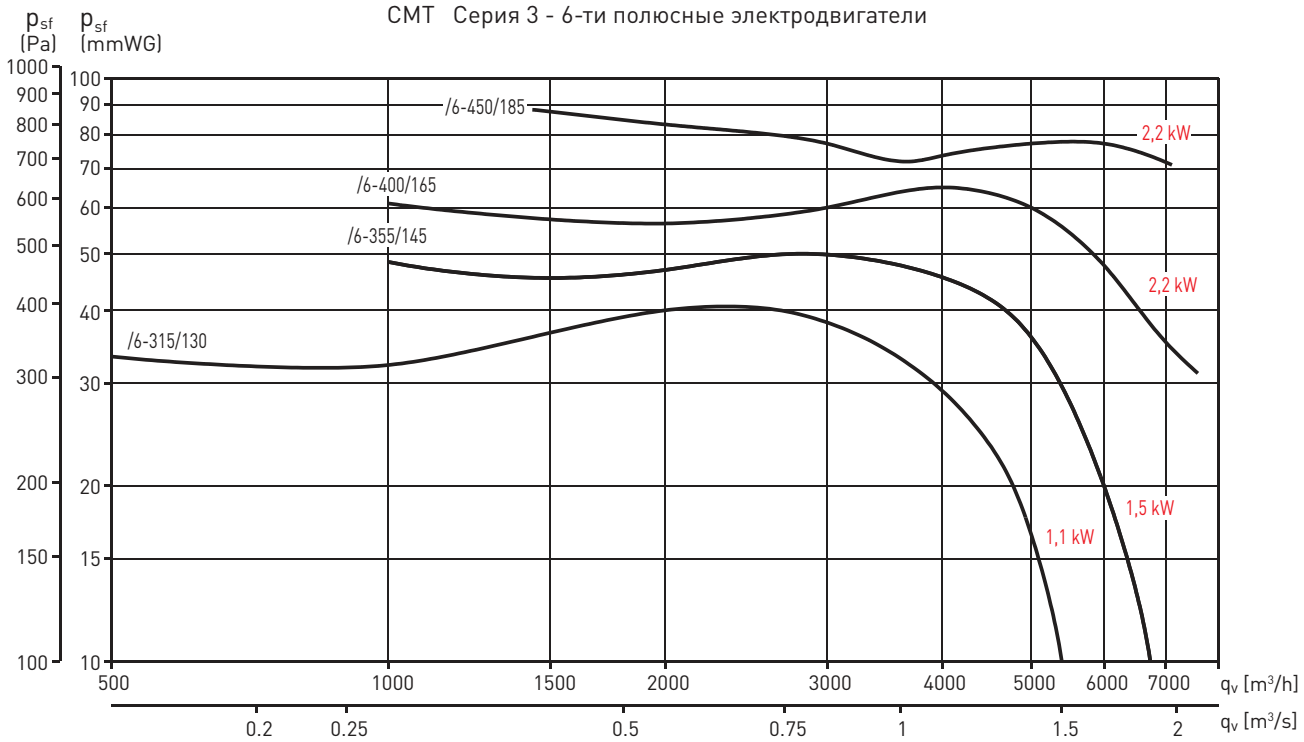

## ДОПОЛНИТЕЛЬНЫЕ ПРИНАДЛЕЖНОСТИ

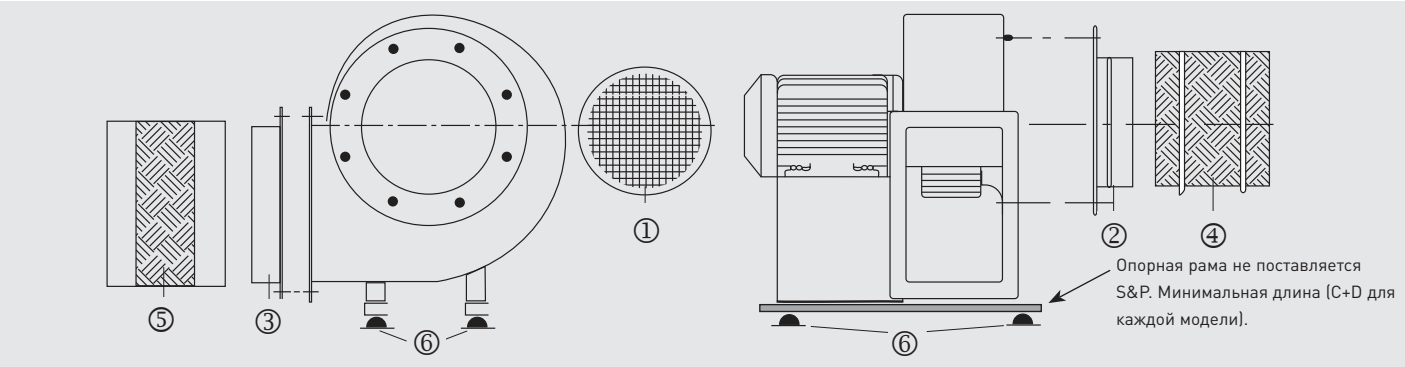


| Модель CMB/CMT | ① Защитная решетка на всасывании | ② Патрубок на всасывании | ③ Фланец на нагнетании | ④ Круглая гибкая вставка | ⑤ Прямоугольная гибкая вставка | ⑥ Антивибр. опоры * (1 KSE = 4 опоры) |
|---|---|---|---|---|---|---|
| 120/50 | KRJ-120 | KBA-120 | KBD-120 | ACOPEL F400-112/160 N | KAD-120 | – |
| 140/50 | KRJ-140 | KBA-140 | KBD-140 | ACOPEL F400-125/160 N | KAD-140 | – |
| 160/60 | KRJ-160 | KBA-160 | KBD-160 | ACOPEL F400-160/160 N | KAD-160 | – |
| 180/75 | KRJ-180 | KBA-180 | KBD-180 | ACOPEL F400-180/160 N | KAD-180 | – |
| 200/60 | KRJ-200 | KBA-200 | KBD-200/60 | ACOPEL F400-200/160 N | KAD-200/60 | – |
| 200/80 | KRJ-200 | KBA-200 | KBD-200/80 | ACOPEL F400-200/160 N | KAD-200/80 | – |
| 225/90 | KRJ-225 | KBA-225 | KBD-225 | ACOPEL F400-225/160 N | KAD-225 | Мощность двигателя < = 3 кВт: KSE-45<br>Мощность двигателя > = 4 кВт: KSE-70 |
| 250/100 | KRJ-250 | KBA-250 | KBD-250 | ACOPEL F400-250/160 N | KAD-250 | |
| 280/115 | KRJ-280 | KBA-280 | KBD-280 | ACOPEL F400-280/160 N | KAD-280 | |
| 315/130 | KRJ-315 | KBA-315 | KBD-315 | ACOPEL F400-315/160 N | KAD-315 | |
| 355/145 | KRJ-355 | KBA-355 | KBD-355 | ACOPEL F400-355/160 N | KAD-355 | |
| 400/165 | KRJ-400 | KBA-400 | KBD-400 | ACOPEL F400-400/160 N | KAD-400 | |
| 450/185 | KRJ-450 | KBA-450 | KBD-450 | ACOPEL F400-450/160 N | KAD-450 | |
| 500/205 | KRJ-500 | KBA-500 | KBD-500 | ACOPEL F400-500/160 N | KAD-500 | |

* Детальная информация приведена в разделе Технические характеристики.

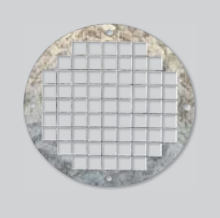

**KRJ**
Защитные решетки на всасывании.

**KBA**
Патрубки на всасывании.

**KBD**
Фланцы на нагнетании.

**ACOPEL F400 N**
Круглые гибкие вставки на всасывании.

**KAD**
Прямоугольные гибкие вставки на нагнетании.

**KSE**
Антивибрационные опоры.

## ДОПОЛНИТЕЛЬНЫЕ ПРИНАДЛЕЖНОСТИ

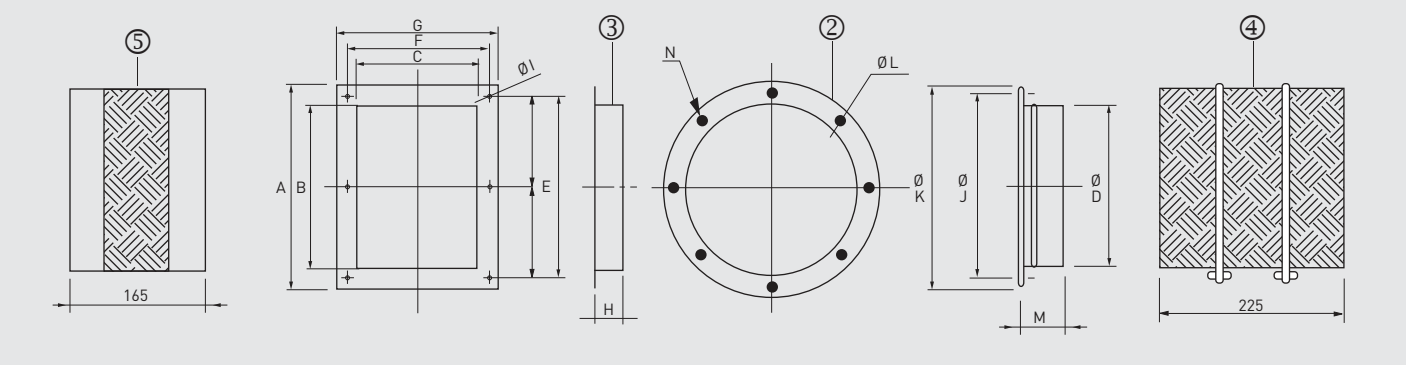


| Модель | A | B | C | ØD | E | F | G | H | ØI | ØJ | ØK | ØL | M | N |
|---|---|---|---|---|---|---|---|---|---|---|---|---|---|---|
| 120/50 | 118 | 87 | 75 | 112 | 105 | 92 | 106 | 40 | 5,5 | 132 | 150 | 5 | 65 | 4 |
| 140/50 | 147 | 107 | 83 | 125 | 128 | 105 | 123 | 40 | 7 | 152 | 170 | 5 | 65 | 4 |
| 160/60 | 172 | 122 | 103 | 160 | 148 | 128 | 153 | 40 | 7 | 180 | 205 | 7 | 65 | 4 |
| 180/75 | 192 | 142 | 118,5 | 180 | 170 | 145 | 168 | 40 | 9 | 210 | 244 | 7 | 65 | 4 |
| 200/60 | 158 | 108,5 | 102 | 200 | 135 | 128 | 152 | 45 | 9 | 230 | 255 | 7 | 65 | 4 |
| 200/80 | 212 | 162 | 134 | 200 | 188 | 160 | 183 | 45 | 9 | 230 | 255 | 7 | 65 | 4 |
| 225/90 | 279 | 219 | 143 | 224 | 256 | 180 | 203 | 45 | 10 | 256 | 280 | 9 | 65 | 8 |
| 250/100 | 313 | 253 | 168 | 250 | 290 | 205 | 228 | 45 | 10 | 282 | 306 | 9 | 65 | 8 |
| 280/115 | 363 | 303 | 183 | 280 | 340 | 220 | 243 | 50 | 10 | 320 | 348 | 9 | 65 | 8 |
| 315/130 | 383 | 323 | 203 | 315 | 360 | 240 | 263 | 50 | 11 | 354 | 382 | 9 | 65 | 8 |
| 355/145 | 343 | 283 | 231 | 355 | 318 | 266 | 291 | 50 | 11 | 394 | 422 | 9 | 65 | 8 |
| 400/165 | 404 | 324 | 254 | 400 | 370 | 300 | 334 | 55 | 11 | 438 | 464 | 9 | 65 | 8 |
| 450/185 | 444 | 364 | 288 | 450 | 404 | 328 | 368 | 55 | 11 | 485 | 515 | 9 | 65 | 8 |
| 500/205 | 544 | 454 | 319 | 500 | 500 | 365 | 409 | 60 | 11 | 535 | 565 | 9 | 65 | 8 |

**KMTA**
Шумоглушители для установки на всасывающей стороне вентиляторов CMB/CMT.

**KMTI**
Шумоглушители для установки на нагнетательной стороне вентиляторов CMB/CMT.

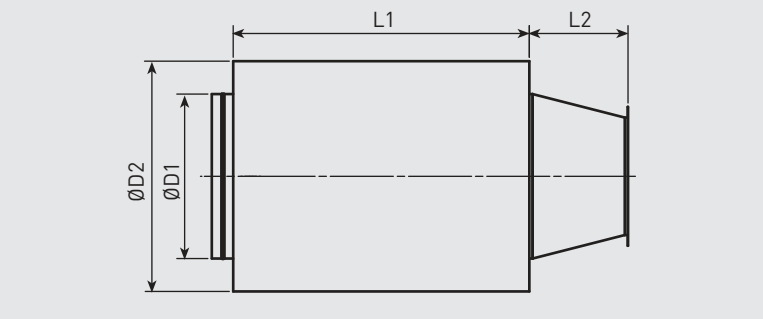


| Модель CMT | Модель KMTA | Модель KMTI | L1 | L2 (KMTA) | L2 (KMTI) | D1 | D2 |
|---|---|---|---|---|---|---|---|
| 225 | KMTA-225 | KMTI-225 | 600 | 250 | 300 | 315 | 515 |
| 250 | KMTA-250 | KMTI-250 | 900 | 250 | 300 | 355 | 555 |
| 280 | KMTA-280 | KMTI-280 | 900 | 300 | 300 | 400 | 600 |
| 315 | KMTA-315 | KMTI-315 | 900 | 300 | 300 | 450 | 650 |
| 355 | KMTA-355 | KMTI-355 | 900 | 300 | 300 | 500 | 700 |
| 400 | KMTA-400 | KMTI-400 | 900 | 300 | 300 | 500 | 700 |
| 450 | KMTA-450 | KMTI-450 | 900 | 300 | 450 | 560 | 760 |
| 500 | KMTA-500 | KMTI-500 | 900 | 300 | 450 | 630 | 830 |

## ДОПОЛНИТЕЛЬНЫЕ ПРИНАДЛЕЖНОСТИ

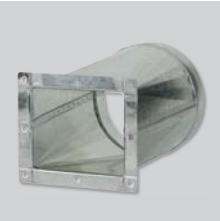

**KMBI**
Переходники для установки на нагнетательной стороне вентиляторов CMB/CMT.

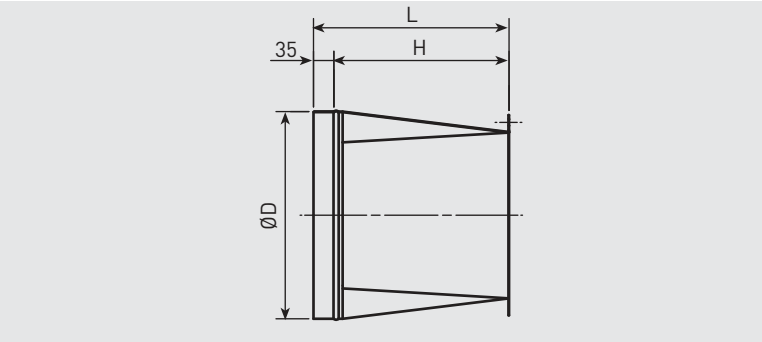


| Модель CMT | Модель KMBI | L | H | D | Модель CMT | Модель KMBI | L | H | D |
|---|---|---|---|---|---|---|---|---|---|
| 120 | KMBI-120 | 235 | 200 | 125 | 250 | KMBI-250 | 335 | 300 | 250 |
| 140 | KMBI-140 | 235 | 200 | 140 | 280 | KMBI-280 | 335 | 300 | 280 |
| 160 | KMBI-160 | 235 | 200 | 160 | 315 | KMBI-315 | 335 | 300 | 315 |
| 180 | KMBI-180 | 235 | 200 | 180 | 355 | KMBI-355 | 335 | 300 | 355 |
| 200/60 | KMBI-200 | 335 | 300 | 200 | 400 | KMBI-400 | 335 | 300 | 400 |
| 200/80 | KMBI-201 | 335 | 300 | 200 | 450 | KMBI-450 | 485 | 450 | 450 |
| 225 | KMBI-225 | 335 | 300 | 225 | 500 | KMBI-500 | 485 | 450 | 500 |

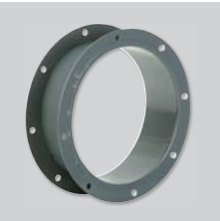

**KMBD**
Двойные фланцы для установки на всасывающей стороне вентиляторов CMB/CMT.

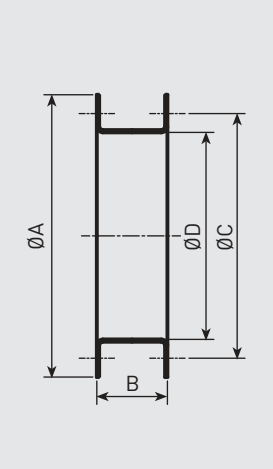


| Модель CMT | Модель KMBD | A | B | C | D |
|---|---|---|---|---|---|
| 120 | KMBD-120 | 150 | 60 | 132 | 112 |
| 140 | KMBD-140 | 170 | 80 | 152 | 125 |
| 160 | KMBD-160 | 205 | 80 | 180 | 160 |
| 180 | KMBD-180 | 244 | 80 | 210 | 180 |
| 200 | KMBD-200 | 255 | 80 | 230 | 200 |
| 225 | KMBD-225 | 280 | 80 | 256 | 224 |
| 250 | KMBD-250 | 306 | 80 | 282 | 250 |
| 280 | KMBD-280 | 346 | 100 | 320 | 280 |
| 315 | KMBD-315 | 382 | 100 | 354 | 315 |
| 355 | KMBD-355 | 422 | 100 | 394 | 366 |
| 400 | KMBD-400 | 464 | 100 | 438 | 400 |
| 450 | KMBD-450 | 515 | 100 | 485 | 450 |
| 500 | KMBD-500 | 565 | 100 | 535 | 500 |

## ЭЛЕКТРИЧЕСКИЕ ПРИНАДЛЕЖНОСТИ

**REB**
Однофазные электронные регуляторы скорости.

**RMT**
Автотрансформаторные регуляторы скорости.

**VFTM TRI**
Преобразователи частоты.