Модели: CBT-40, 60N, 80N, 100N и 130N

120°C

Продолжительная работа

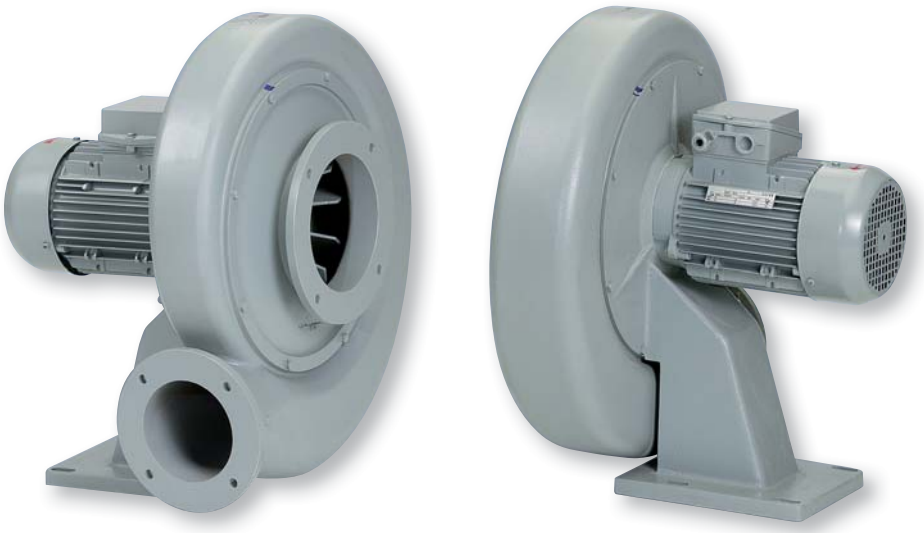

Модели: CBT-125, 160 и 170

Центробежные вентиляторы одностороннего всасывания с прямым приводом серии CBT-N предназначены для продолжительной работы при температуре перемещаемого воздуха до +120°C[1].
Корпуса вентиляторов изготовлены из литого алюминия и окрашены эпоксидно-полиэфирной краской.
Вентиляторы комплектуются центробежными рабочими колесами с радиально направленными лопатками. Рабочие колеса изготовлены из литого алюминия и окрашены эпоксидно-полиэфирной краской.

(1) Для модели CSB: до +70°C.
Для моделей CBT-125, 160 и 170: до +80°C

Электродвигатели
В зависимости от модели, вентиляторы комплектуются 2 полюсными однофазными или трехфазными электродвигателями с шариковыми подшипниками не требующими обслуживания.
Класс защиты IP55, класс изоляции F[2].
Параметры электропитания:
1ф - 230 В - 50 Гц
3ф - 400 В - 50 Гц
В зависимости от модели, электродвигатели могут иметь возможность регулирования скорости (см. раздел «Регулирование скорости»).

(2) Для моделей CSB и CBT: класс защиты IP44, класс изоляции B.

Дополнительная информация
Стандартное положение корпуса: LG270. При необходимости возможно изготовление вентилятора с 7 различными положениями корпуса[3].

(3) Модели CSB и CST: положение корпуса только LG270.

По запросу
- Двухскоростной электродвигатель.
- Исполнение для работы при низких температурах.

Возможно изготовление вентиляторов во взрывозащищенном исполнении с трехфазными электродвигателями:
- Повышенная безопасность:
(только модели CBT-100 и CBT-130)
Ex II2G EExeIIT3
- Взрывонепроницаемая оболочка:
(за исключением моделей CBT-40 и CST-60)
Ex II2G EExdIIBT4
Ex II2G EExdIIBT4+H2
- Для взрывоопасной пыли:
(за исключением моделей CBT-40 и CST-60)
Ex II 3D Ex tc IIIB T125°C
Ex II 3D Ex tc IIIC T125°C
Мощность двигателя и ток у вентиляторов во взрывозащищенном исполнении могут отличаться от данных, приведенных для стандартной общепромышленной версии.
Рабочие температуры: -20°C ... +40°C
(низкотемпературное исполнение по запросу)

Прочный корпус
Улитка вентилятора изготовлена из литого алюминия.

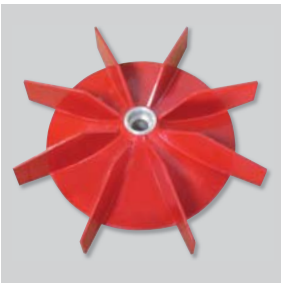

Динамически сбалансированное рабочее колесо
Центробежное рабочее колесо, с радиально направленными лопатками, динамически сбалансировано в соответствии с требованиями ISO 1940.

ПОЛОЖЕНИЯ КОРПУСА

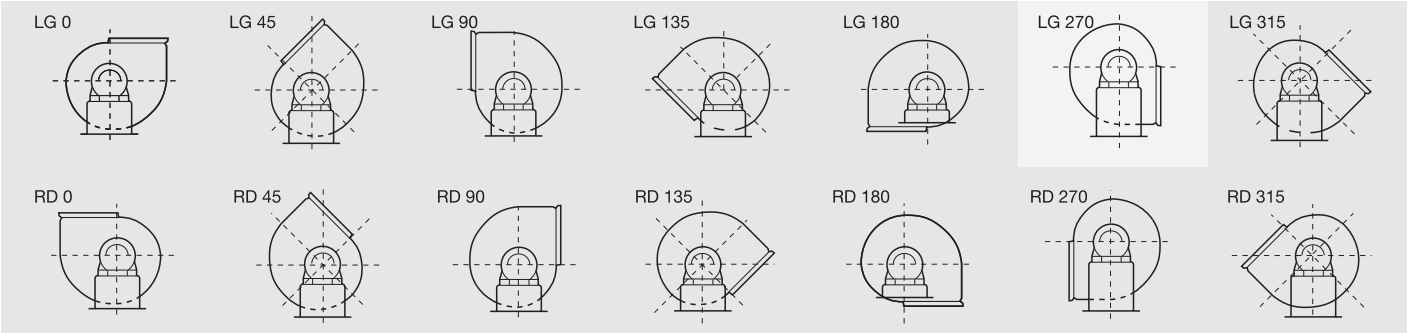

Стандартное положение корпуса: LG270.
Остальные положения корпуса LG и RD поставляются по запросу.

ТЕХНИЧЕСКИЕ ХАРАКТЕРИСТИКИ

Модель	Частота вращения (об/мин)	Диаметр нагнет. патрубка (мм)	Мощн. двигателя (кВт)	Класс изоляции двигателя	Класс защиты IP	Макс. темп. перем. возд. (°C)	Ток (A)	Макс. расход воздуха (м³/ч)	Уровень звук. давл.** дБ(A)	Вес (кг)	Взрывозащищенное исполнение	Преобразователь частоты VFTM	Преобразователь частоты VFKB
Однофазные электродвигатели (1ф - 230 В - 50 Гц)													
CSB-60	2750	60	0,20*	B	IP44	70	–	310	69	6,6	Нет	–	–
CBB-60N	2800	60	0,18	F	IP55	120	–	400	69	10	Нет	–	–
CBB-80N	2800	80	0,37	F	IP55	120	–	730	71	13,5	Нет	–	–
CBB-100N	2800	100	0,75	F	IP55	120	–	1.250	78	18,5	Нет	–	–
Трехфазные электродвигатели (3ф - 400 В - 50 Гц)													
CBT-40	2800	40	0,25*	B	IP44	120	0,43	250	78	10	Нет	–	–
CST-60	2750	60	0,18*	B	IP44	120	0,39	310	69	6,5	Нет	–	–
CBT-60N	2800	60	0,18	F	IP55	120	0,63	400	69	10,5	Да	VFTM TRI 0,37	VFKB 45
CBT-80N	2800	80	0,37	F	IP55	120	1,21	730	71	14,5	Да	VFTM TRI 0,37	VFKB 45
CBT-100N	2800	100	0,75	F	IP55	120	1,7	1.250	78	19,5	Да	VFTM TRI 0,75	VFKB 45
CBT-130N	2800	130	1,1	F	IP55	120	2,5	1.910	80	27,5	Да	VFTM TRI 1,1	VFKB 45
CBT-125	2800	125	2,2	F	IP55	80	4,6	2.000	76	31	Нет	VFTM TRI 2,2	VFKB 48
CBT-160	2800	160	3	F	IP55	80	6,5	2.700	80	44	Нет	VFTM TRI 3	VFKB 48
CBT-170	2800	170	4	F	IP55	80	7,8	3.800	81	55	Нет	VFTM TRI 4	VFKB 48

*Потребляемая мощность электродвигателя.
**Уровень звукового давления измерен на расстоянии 1,5 метра от вентилятора, в свободном пространстве.

РАЗМЕРЫ (мм)

Модель	A	B	C	Ø D	Ø E	F	G	H	L	M	N	O
CST/B-60	327	281	165	110	60	150	120	110	60	135	291	190
CBT-40	411	385	197	114	40	52	–	–	128	150	352	217
CBT/CBB-60N	375	332	258	110	60	120	122	98	100	97	324	206
CBT/CBB-80N	450	390	286	125	80	142	140	120	118	97	374	256
CBT/CBB-100N	511	434	328	140	100	196	184	170	158	101	415	294
CBT/CBB-130N	603	508	353	160	130	211	230	185	204	88	480	348

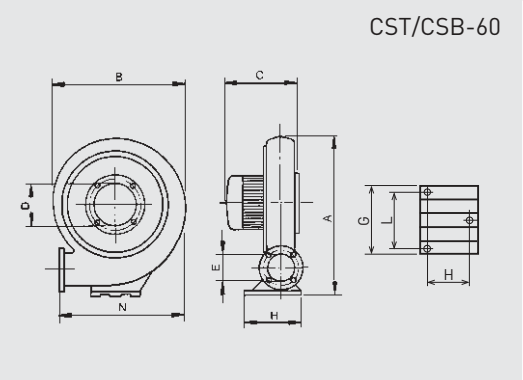

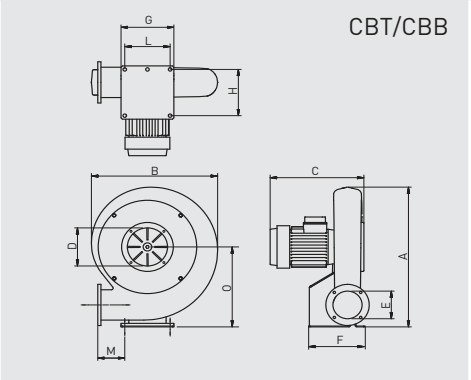

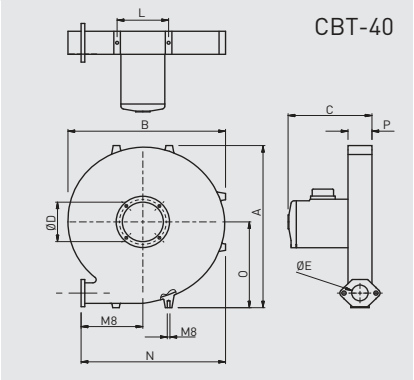

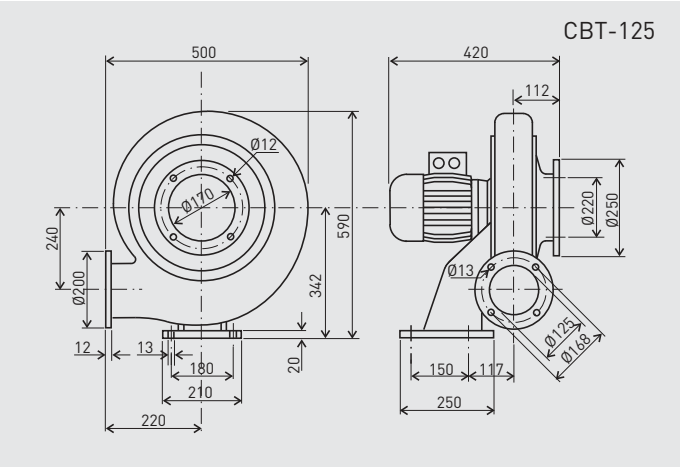

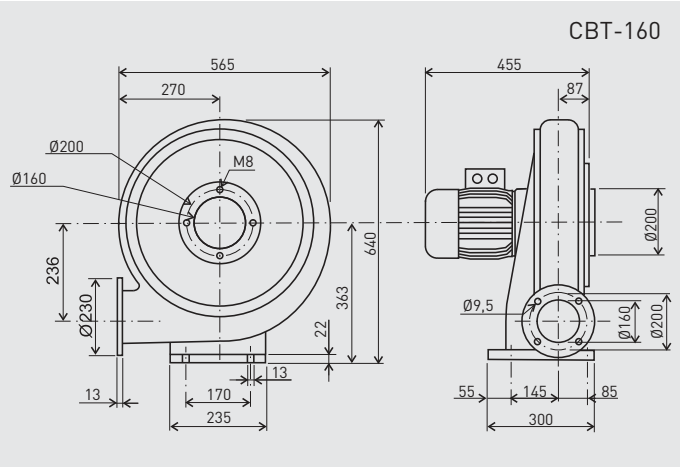

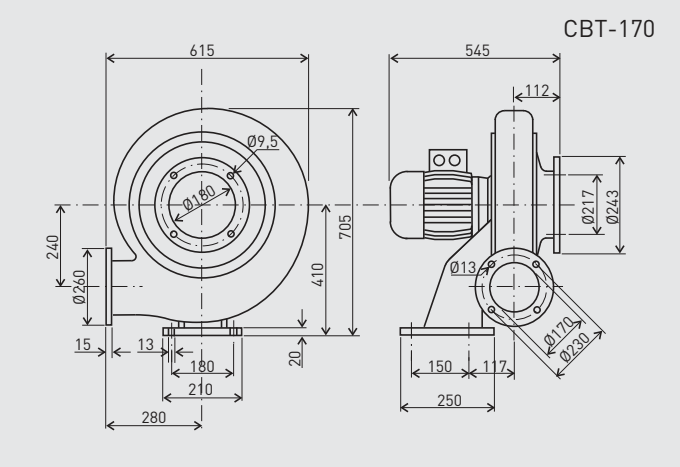

РАБОЧИЕ ХАРАКТЕРИСТИКИ

– q_v = расход воздуха в м³/ч и м³/с.
– p_{sf} = статическое давление в мм вод. ст. и Па.
– Данные приведены: в соответствии со стандартами ISO 5801 и AMCA 210-99
при температуре сухого воздуха 20°C и атмосферном давлении 760 мм рт. ст.

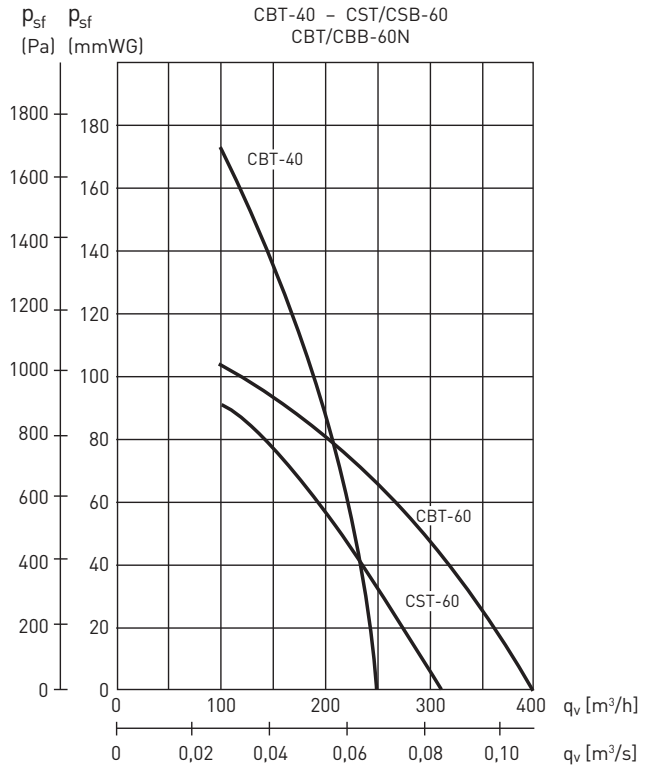

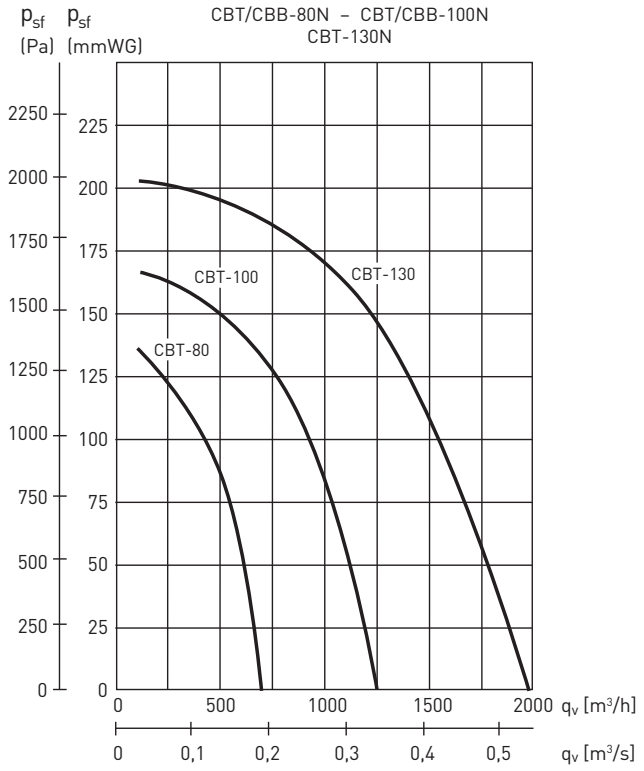

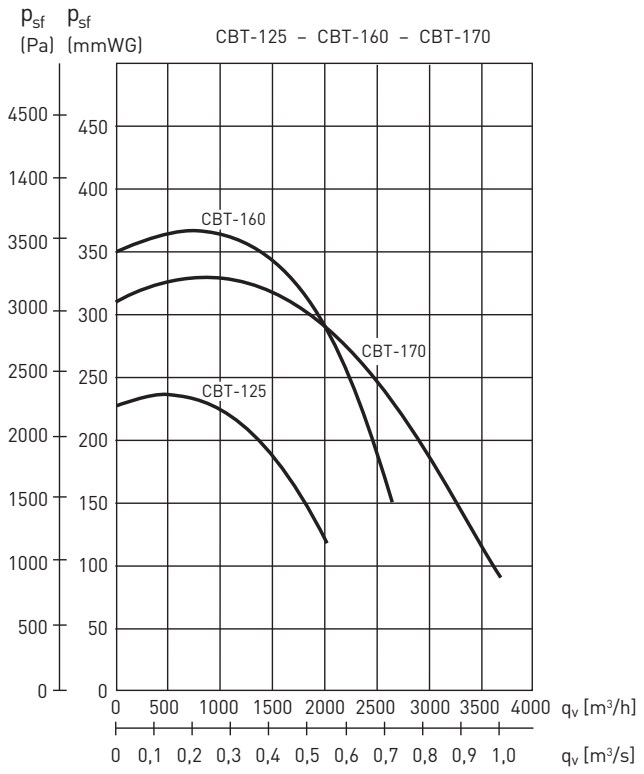

ДОПОЛНИТЕЛЬНЫЕ ПРИНАДЛЕЖНОСТИ

CBA/CBS
Круглые фланцы

Модель	Сторона установки	Диаметр Ø (мм)
CBA-60	На входе CBT-60N	100
CBA-80	На входе CBT-80N	125
CBA-100	На входе CBT-100N	160
CBA-130	На входе CBT-130N	200
CBS-60	На выходе CBT-60N	100
CBS-80	На выходе CBT-80N	125
CBS-100	На выходе CBT-100N	160
CBS-130	На выходе CBT-180N	200

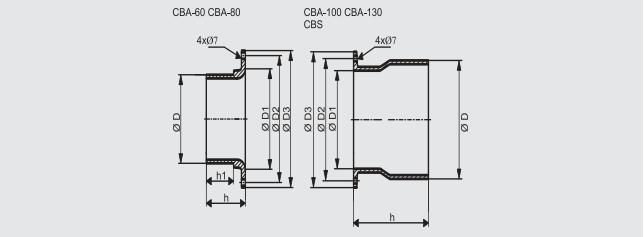

Модель	D	D1	D2	D3	h	h1
CBA-60	97	110	139	150	50	35
CBA-80	122	125	147	165	50	35
CBA-100	157	130	162	180	116	-
CBA-130	197	150	180	200	132	-
CBS-60	97	60	80	95	104	-
CBS-80	122	80	105	123	128	-
CBS-100	157	100	130	150	140	-
CBS-130	197	130	165	190	146	-

CBA-125/CBA-160/CBA-170
Круглый фланец для установки на всасывании для моделей:
CBT-125 / CBT-160 / CBT-170

CBS-125/CBS-160/CBS-170
Круглый фланец для установки на нагнетании воздуха для моделей:
CBT-125 / CBT-160 / CBT-170

Модель	Место установки (на входе/выходе воздуха)	Диаметр (мм)
CBA-125	На входе CBT-125	125
CBA-160	На входе CBT-160	160
CBA-170	На входе CBT-170	170
CBS-125	На выходе CBT-125	125
CBS-160	На выходе CBT-160	160
CBS-170	На выходе CBT-170	170

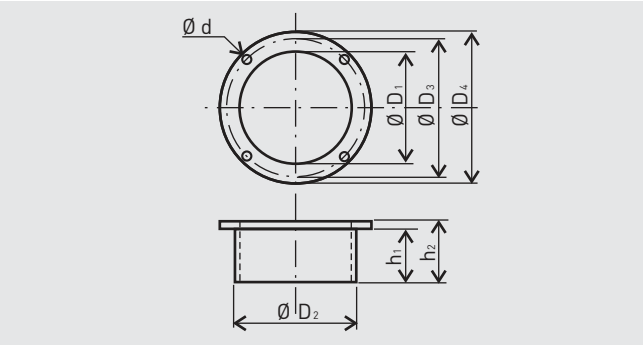

Модель	D1	D2	D3	D4	h1	h2	D
CBA-125	170	180	220	250	70	80	12
CBS-125	125	140	168	200	70	80	12
CBA-160	148	160	182	200	70	80	9
CBS-160	160	170	200	230	70	80	10
CBA-170	180	190	217	243	70	80	12
CBS-170	170	180	230	260	70	80	13

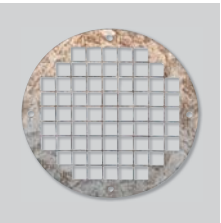

DEF/KRJ Защитная решетка на всасывании

Решетка	Модель CBT
DEF-100T	40
KRJ-120	60
KRJ-140	80
DEF-140T	100
KRJ-160	130

KBTA
Шумоглушители для установки на всасывающей стороне вентиляторов CBT.

KBTI
Шумоглушители для установки на нагнетательной стороне вентиляторов CBT.

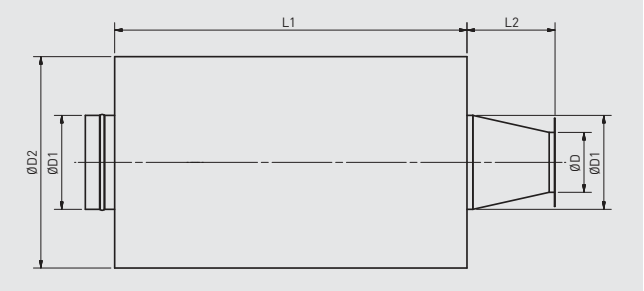

Модель CBT	Модель KBTA	Модель KBTI	L1	L2 (KBTA)	L2 (KBTI)	D (KBTI)	D (KBTA)	D1	D2
60	KBTA-60	KBTI-60	600	100	100	60	100	100	300
80	KBTA-80	KBTI-80	600	100	100	80	125	125	325
100	KBTA-100	KBTI-100	600	100	150	100	160	160	360
130	KBTA-130	KBTI-130	600	150	150	130	200	200	400

ДОПОЛНИТЕЛЬНЫЕ ПРИНАДЛЕЖНОСТИ

Вытяжные рукава BF – BM
Шарнирные вытяжные рукава
для удаления сварочных газов.
Рабочая температура до +70°C.
Удобство в работе.
2 модели.
2 размера 3 или 4м.
Для расходов воздуха от 300 до 1200 м³/ч.

Конфигурация BF

Конфигурация BM

УСТАНОВКА С НЕПОСРЕДСТВЕННЫМ ПОДСОЕДИНЕНИЕМ К ВЕНТИЛЯТОРУ: ВЕНТИЛЯТОР + ПЕРЕХОД + РУКАВ

Вентилятор

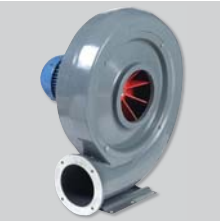

Рекомендуется использовать
с вентилятором
CBB/CBT-100N

+

CBS 100 E5 переход

+

Рукав

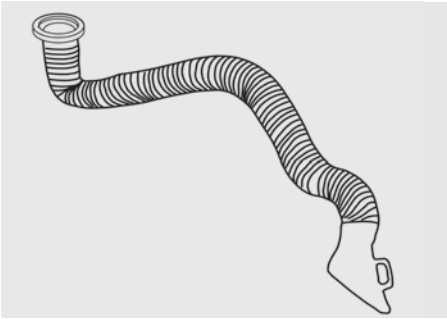

Шарнирный вытяжной рукав BF или BM

CBS 100 E5 переходе (поставляется отдельно)

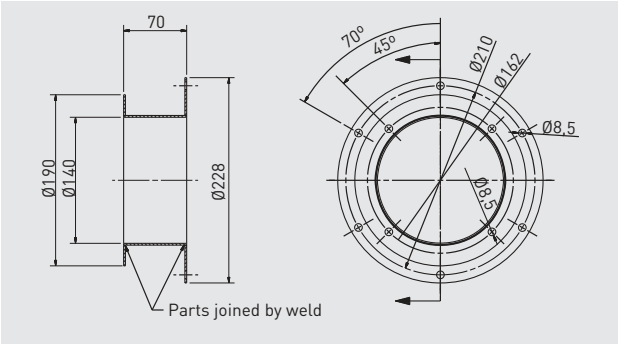

Переход для подсоединения рукава к всасывающему отверстию вентилятора.