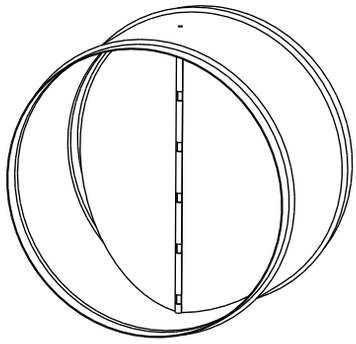

НАЗНАЧЕНИЕ

Обратные клапаны серии RSK предназначены для предотвращения перетекания воздуха в обратном направлении в системах канальной вентиляции. В нормальном положении клапан закрыт, что препятствует обратному потоку воздуха при выключенном вентиляторе.

КОНСТРУКЦИЯ

Клапан состоит из круглого корпуса и установленных в нем подпружиненных лопаток. Присоединительные патрубки выполнены в виде ниппельного соединения. Герметичность клапана в закрытом состоянии обеспечивается за счет применения специальной прокладки. Установка клапана допускается в любом пространственном положении.

УСЛОВИЯ ЭКСПЛУАТАЦИИ

Клапаны предназначены для эксплуатации в условиях умеренного климата 2-ой категории размещения по ГОСТ 15150. Температурный диапазон перемещаемой среды от -30°С до +80°С.
Допустимое содержание пыли и других твердых примесей не более 100 мг/м^3.
Минимальная скорость воздуха через сечение клапана, должна быть:
на горизонтальном участке не менее 1,5 м/с
на вертикальном участке не менее 2,5 м/с
Максимально допустимая скорость воздуха не более 9 м/с.

МАРКИРОВКА

RSK	-	250
1		2

1- RSK: Клапан обратный для круглых каналов
2- Типоразмер, мм (соответствует размеру круглых присоединительных патрубков)

ГАБАРИТНЫЕ И ПРИСОЕДИНИТЕЛЬНЫЕ РАЗМЕРЫ

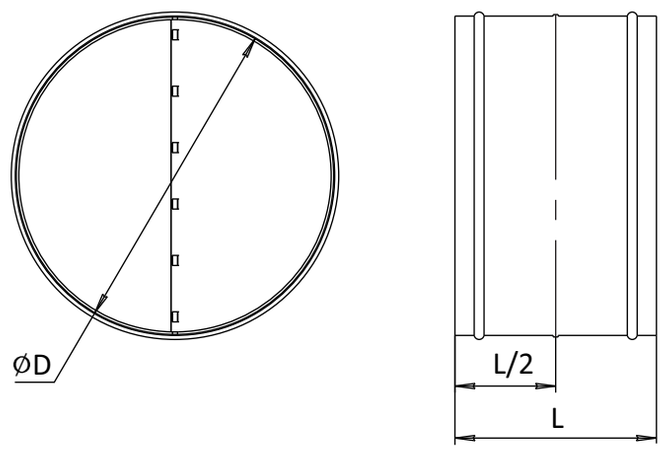

ГАБАРИТНЫЕ И ПРИСОЕДИНИТЕЛЬНЫЕ РАЗМЕРЫ

Модель	Размеры, мм		Масса, не более
	D	L	(кг)
RSK-100	100	200	1,1
RSK-125	125	200	1,2
RSK-160	160	200	1,3
RSK-200	200	200	1,5
RSK-250	250	200	1,8
RSK-315	315	200	2
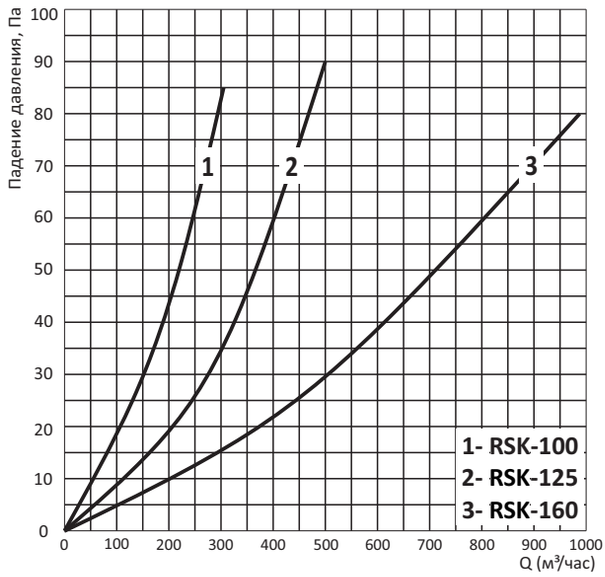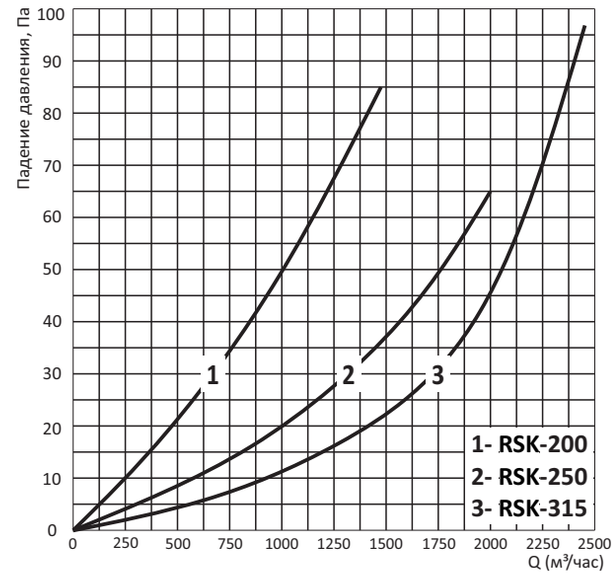
АЭРОДИНАМИЧЕСКИЕ ХАРАКТЕРИСТИКИ