EC-Kanalventilator / *EC Duct Fan*
Baugröße / *Size:* 450 , Kanalmaß / *Duct Size:* 70 x 40 cm

- integrierte Regelung (EC-Controller)
- stufenlos steuerbar (0-10V Signal)
- integrierter Motorschutz
- für Rechteck-Kanäle: 70 x 40 cm
- rückwärtsgekrümmtes Laufrad
- Gehäuse aus verzinktem Stahlblech
- ausschwenkbare Motor-Laufradeinheit
- schallgedämmte Version (WS)

- *integrated control (EC-Controller)*
- *speed continuously controllable (0-10V)*
- *integrated motor protection*
- *rectangular duct connections: 70 x 40 cm*
- *backward curved impeller*
- *casing made of galvanized sheet steel*
- *swing-out motor-impeller unit*
- *sound attenuated version (WS)*

Technische Daten / *Technical data:*

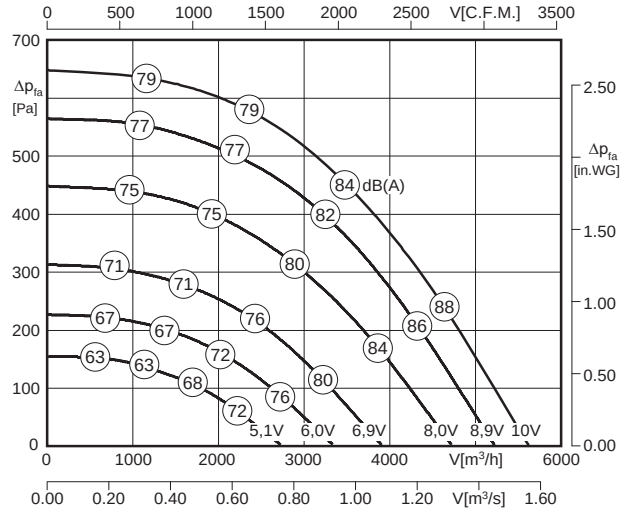

L_{WA6} ist in der Luftleistungskennlinie dargestellt
is displayed in air performance curve

KHAG 450.5FA W	KHAG 450.5FA WS
L_{WA2} = L_{WA6} - 15 dB	L_{WA2} = L_{WA6} - 19 dB
L_{WA5} = L_{WA6} - 7 dB	L_{WA5} = L_{WA6} - 13 dB

100% ErP ready 2018 according to ecodesign ventilation directive

Typ / *Type*	Artikel-Nr. *Article-No.*	U [V]	f [Hz]	P [kW]	I_N [A]	n [min⁻¹]	t_R [°C]	Geräusch* *sound* [dB(A)]	Schutzart *prot.class*	Schaltbild *wiring diag.*	Gewicht *weight* [kg]
KHAG 450.5FA W	D15-45023	230	50 / 60	0.84	3.72	1450	50	66 / 74 / 81	IP54	01.444 a)	50
KHAG 450.5FA WS[1)]	D15-45032	230	50 / 60	0.84	3.72	1450	50	62 / 68 / 81	IP54	01.444 a)	64

1) schallgedämmte Ausführung
sound attenuated version

*) relativer Gesamtsummenpegel: Gehäuse L_{WA2} / Ansaugseite L_{WA5} / Ausblasseite L_{WA6} bei V=0,5 x V_{max}
relative total sound level: Casing L_{WA2} / Inlet side L_{WA5} / Outlet side L_{WA6} at V=0,5 x V_{max}

Geräusche / *Sound levels:*

KHAG 450.5FA W

L_{WArel} A-bewertet bei V=0,5*Vmax L_{WArel} A-weighted at V=0,5*Vmax	fM [Hz]						
	125	250	500	1K	2K	4K	8K
L_{WA2} [dB(A)] Gehäuse / *casing*	-14	-2	-8	-11	-12	-16	-23
L_{WA5} [dB(A)] Ansaugseite / *inlet side*	-12	-9	-8	-7	-5	-9	-19
L_{WA6} [dB(A)] Ausblasseite / *outlet side*	-19	-9	-7	-4	-7	-12	-24

KHAG 450.5FA WS

L_{WArel} A-bewertet bei V=0,5*Vmax L_{WArel} A-weighted at V=0,5*Vmax	fM [Hz]						
	125	250	500	1K	2K	4K	8K
L_{WA2} [dB(A)] Gehäuse / *casing*	-7	-4	-6	-10	-14	-20	-27
L_{WA5} [dB(A)] Ansaugseite / *inlet side*	-14	-8	-4	-7	-8	-14	-22
L_{WA6} [dB(A)] Ausblasseite / *outlet side*	-19	-9	-7	-4	-7	-12	-24

Schaltbild / *Wiring diagram:*

01.444

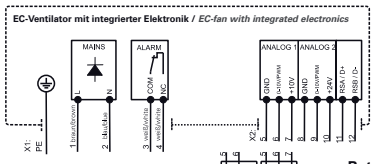

X2
5 braun / brown
6 schwarz / black
7 gelb / yellow
8 blau / blue
9 grün / green
10 violett / violett
11 rot /red
12 orange / orange

Steuerkabel / control cable

Die Umstellung der Betriebsart ist durch Umparametrierung des EC-Motors an der RS 485 Schnittstelle möglich! / *Changing operation mode requires re-configuration of motor parameters via RS 485 interface!*

Betriebsart / ***Operation mode***
a) Steuerbetrieb / *open-loop control*

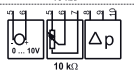

Betriebsart / ***Operation mode***
b) Regelbetrieb / *closed-loop control*

Maße / *Dimensions:* [mm]

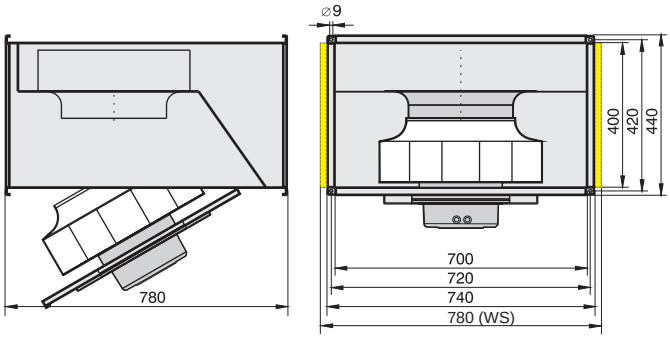

Zubehör / *Accessories:*

POT 1
Art.-Nr. H55-00049
Seite/*Page* 174

POT 2
Art.-Nr. H55-00055
Seite/*Page* 174

MTC
Art.-Nr. H55-00073
Seite/*Page* 175

GS 1
Art.-Nr. H80-00230
Seite/*Page* 177

FKV
Art.-Nr. I30-35501
Seite/*Page* 155

GF
Art.-Nr. I00-35502
Seite/*Page* 155

JKL
Art.-Nr. V21-10005
Seite/*Page* 157

KD
Art.-Nr. D20-70400
Seite/*Page* 155

KFB (M5)
Art.-Nr. D22-70405
Seite/*Page* 158

KFB (F7)
Art.-Nr. D22-70407
Seite/*Page* 158

VK
Art.-Nr. V10-35500
Seite/*Page* 156

Ventilatorry.ru | zakaz@ventilatorry.ru | 8 (495) 133-95-09