Обогреватель

Применяется для обеспечения требуемой температуры и предотвращения образования конденсата внутри шкафа. Нагрев управляется гигростатом или терморегулятором

Рабочее напряжение:
230В / 50Гц

Нагревательный элемент:
PTC термистор саморегулирующий

Цвет:
черный

Степень защиты:
IP20

Материал:
анодированный алюминий

Температурный диапазон:
от -10 до +50 °C

Опции:
терморегулятор, см. стр. 158

Код обогревателя	Мощность при 23 °C, Вт	Рабочее напряжение, В (Гц)	Номинальный ток, мА	Наличие вентилятора
HT 15	15	230 (50)	65	–
HT 30	30	230 (50)	130	–
HT 45	45	230 (50)	190	–
HT 80	80	230 (50)	370	–
HT 150	150	230 (50)	640	–
HT 250 F	250	230 (50)	1160	■
HT 350 F	350	230 (50)	1900	■

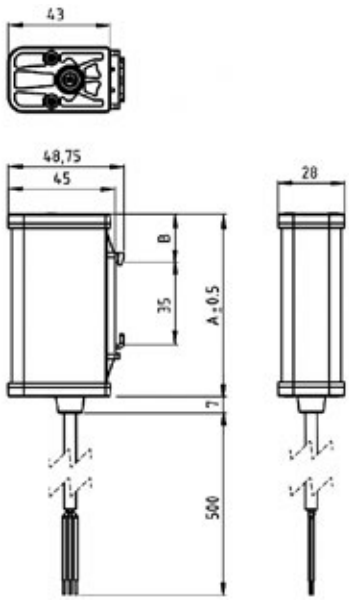

Код обогревателя	А, мм	В, мм
HT 15	78	20,5
HT 30	108	35,5

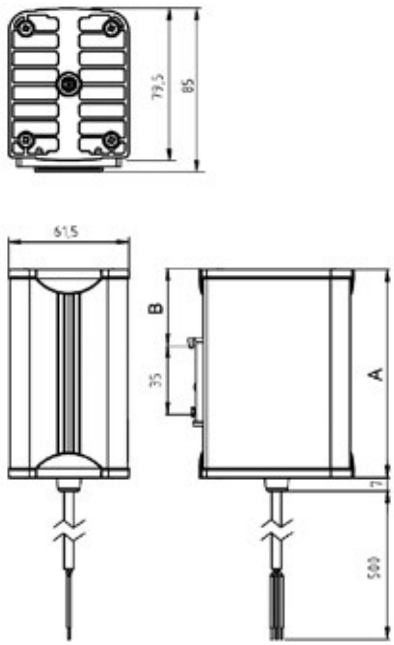

Код обогревателя	А, мм	В, мм
HT 45	108	34
HT 80	158	65
HT 150	208	90

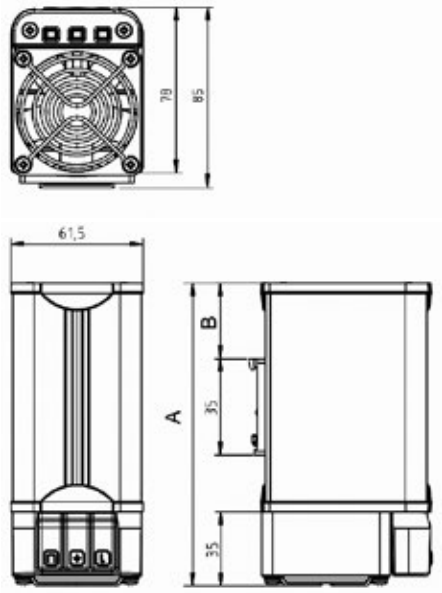

Код обогревателя	А, мм	В, мм
HT 250 F	193	65
HT 350 F	243	90

КОНТРОЛЬ МИКРОКЛИМАТА

Рекомендации по установке обогревателя:

- Маломощные нагреватели необходимо установить на основание шкафа
- Рекомендуемый периметр безопасности: 10 см
- Запрещается устанавливать над нагревателем крупногабаритное оборудование, которое может помешать естественной конвекции
- Запрещается устанавливать высокочувствительное к теплу оборудование над нагревателем
- Если используются несколько нагревателей, то они должны быть установлены параллельно
- Для облегчения конвекции нагреватели должны быть установлены вертикально. Это особенно важно при установке нагревателей высокой мощности

График расчета тепла

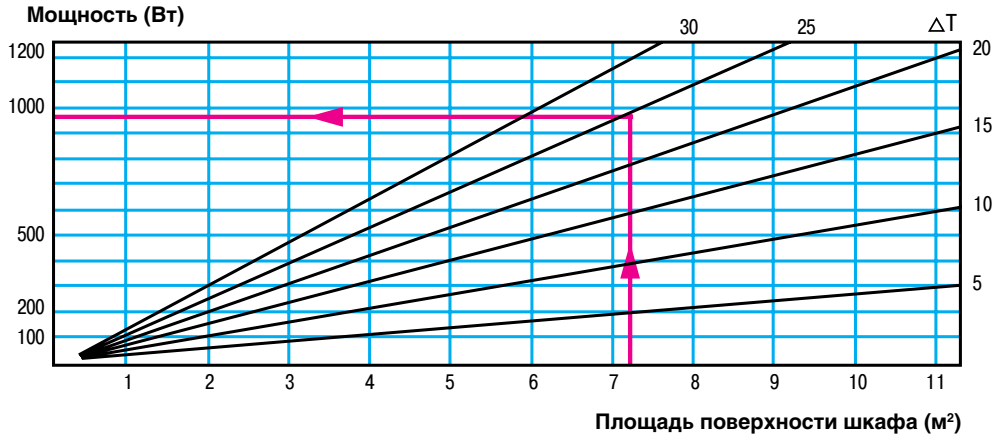

Примечание:

Выбор одного или нескольких нагревателей производится таким образом, чтобы его мощность или суммарная мощность нескольких нагревателей была немного больше, чем расчетное значение

Терморегулятор

Применяется для поддержания температуры внутри шкафа.

Терморегулятор с НЗ контактом используется для отключения нагревателя при повышении температуры сверх установленного значения.

Терморегулятор с НО контактом используется для включения вентилятора при повышении температуры сверх установленного значения

Рекомендации по установке:

Терморегулятор с НЗ контактом рекомендуется устанавливать в нижней части шкафа. Терморегулятор с НО контактом рекомендуется устанавливать в верхней части шкафа

Код терморегулятора	Шкала регулирования, °C	Контакт	Максимальный ток, А (230 В)
TS 6.230 NC	-10... +80	НЗ	6
TS 6.230 NO	-10... +80	НО	6

ПРОВЕНТО