PF 43.000 I PFA 40.000
ECOOL ВЕНТИЛЯТОРЫ С ФИЛЬТРОМ I ВЫПУСКНЫЕ ФИЛЬТРЫ
223–265 м³/ч

- монтажный размер 4, воздушный поток до 265 м³/ч
- два класса производительности, совместимые монтажные вырезы
- степень защиты IP 54 и IP 55, NEMA тип 12
- сертификация UL, cUL
- устойчивость к ультрафиолету (IP 55 версия)
- монтажные размеры совместимы с монтажным размером 4 вентиляторов 3-го поколения

ПРОДУКТ		PF 43.000						
ЗАКАЗНОЙ НОМЕР	IP 54	11643021055	11643101055	11643151055	11643851055	11643801055	11643701055	Единица
ЗАКАЗНОЙ НОМЕР	IP 55	11643023055	11643103055	11643153055	11643853055	11643803055	11643703055	
ДАННЫЕ								
Номинальное напряжение ±10 %		AC 50 I 60 Гц			DC			
		400	230	115	12	24	48	V
Свободная подача воздуха	IP 54	223 I 247						м³/ч
	IP 55	233 I 265						
Подача воздуха в комбинации с Выпускные фильтры	IP 54	201 I 223						
	IP 55	180 I 207						
Потребление мощности		49 I 42	45 I 39	40 I 40	12			Вт
Потребление тока		0.16 I 0.14	0.32 I 0.26	0.5 I 0.5	1	0.5	0.25	A
Уровень звука согласно EN ISO 3741		42 I 46			42			дБ (A)
Вес		1.67			1.51			кг
Вид соединения		клеммная колодка пружинного типа						
Предохранитель		6						A
Степень защиты согласно EN 60529 / UL 50	IP 54	NEMA тип 12 - стандартный фильтр						
	IP 55	NEMA тип 12 - рифленый фильтр						
Эффективность фильтрации согласно EN 779	IP 54	> 90						%
	IP 55	> 90						%
Класс эффективности фильтрующего материала согласно EN 779	IP 54	G 4						
	IP 55	G 4						
Рабочий цикл		100						%
Тип подшипника		шариковый подшипник						
Наработка на отказ L_{10} (+ 40 °C)[1]		40000			80000			ч
Температурный диапазон		–40 … +55 I –40 … +131						°C I °F
Конструкция (корпус и защита)	IP 54	из термопластика, самозатухающего UL 94 BO						
	IP 55	дополнительная устойчивость к воздействию ультрафиолета						
Цвет		RAL 7035 I другие цвета по запросу						

АКСЕССУАРЫ		ЗАКАЗНОЙ НОМЕР
Выпускные фильтры	серый	11740001055
Выпускные фильтры	черный	11740001050
Запасной фильтрующий материал	5 куски	18611600032
Термостат		17121000000
Гигростат		17207000000
Козырьки для защиты от неблагоприятных погодных условий		18102000017

Для получения дополнительных моделей, опций, параметров напряжения посетите www.pfannenberg.ru или свяжитесь с нами напрямую.

[1] выход из строя вентилятора: изменение скорости вращения или появление посторонних шумов.

Кривые мощности охлаждения

Кривые статического давления

PF 43.000 IP 54

Мощность охлаждения [Вт]

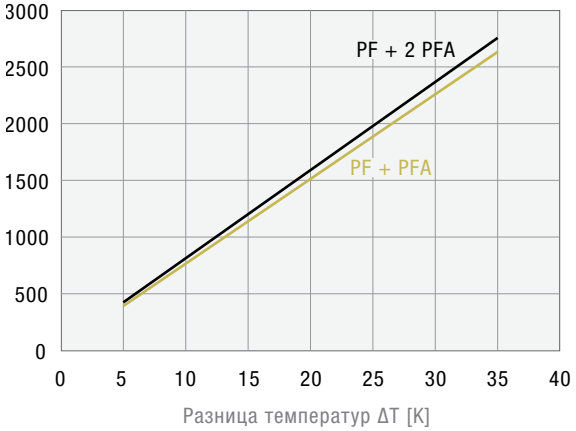

Статического давления [Pa]

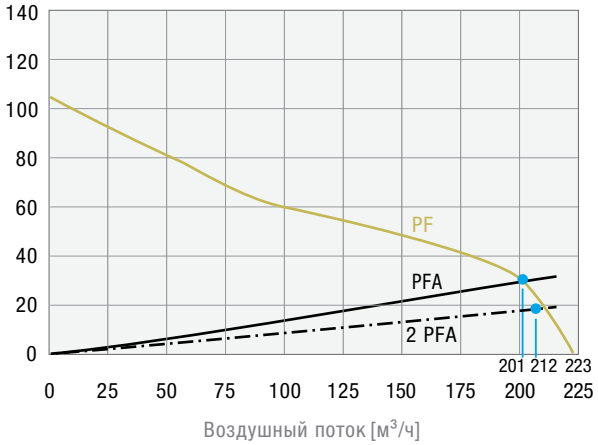

PF 43.000 IP 55

Мощность охлаждения [Вт]

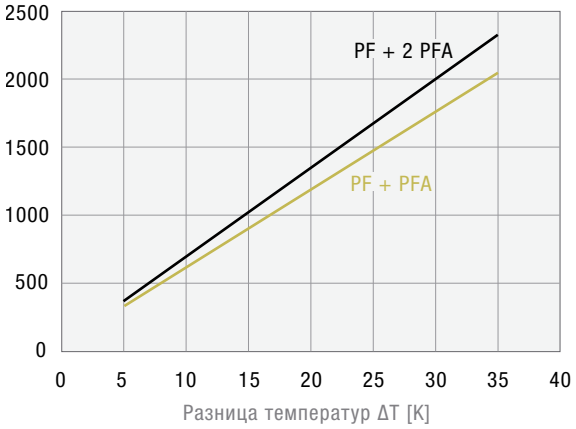

Статического давления [Pa]

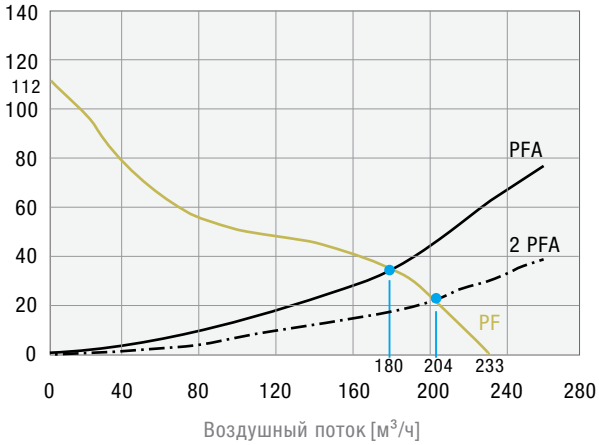

Габаритные размеры

мм	PF 43.000		PFA 40.000
	AC	DC	
X	252	252	252
Y	252	252	252
Z1	6	6	6
Z2	113	97	38
A[1]	223	223	223
B[1]	223	223	223
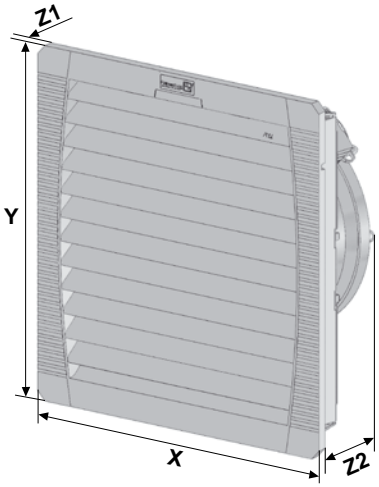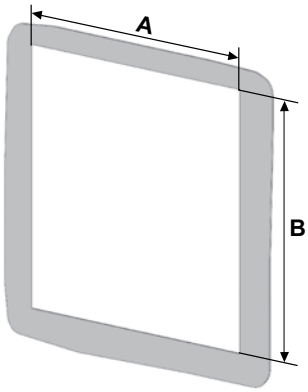
[1] для толщины материала до 2 мм
+ 1 мм для толщины материала > 2мм ≤ 3мм