06025MA

DC Axial Fan Ball Bearing

60□X25L

■ 一般仕様　General Specifications

モーター保護：自動復帰方式、逆接続防止
Motor Protection　Auto Restart / Polarity Protection
絶縁抵抗：DC500V メガにて 10MΩ 以上
Insulation Resistance　10MΩ or over with a DC500V Megger
絶縁耐圧：AC700V 1s
Dielectric Withstand Voltage
許容環境温度範囲：L, M, N Class：−10℃～+70℃ (Operating)
R Class：−10℃～+60℃ (Operating)
−40℃～+70℃ (Storage)
Allowable Ambient Temperature Range
実用上さしつかえない状態で結露無きこと
non-condensing environment

■ 期待できる寿命 Expected Life

※故障率 10%（L10 Life）
※Failure Rate: 10%（L10 Life）

25℃ 100,000 時間 (Hours)（L~N Class）
25℃ 90,000 時間 (Hours)（R Class）

■ 外観図　Outline

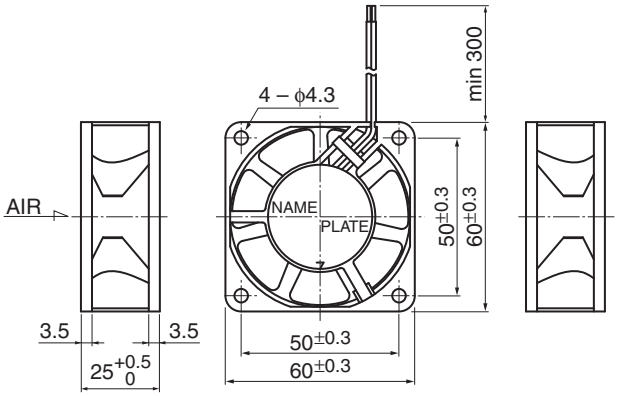

＊外観図は A（リブ）タイプ　Outline is A (Rib) type.

■ 取付穴参考図　Panel Out-cuts

吸入側（Inlet Side）

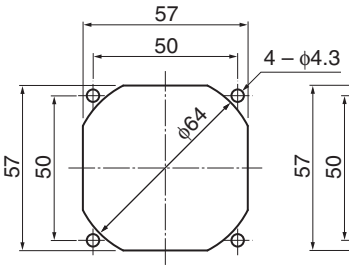

吐出側（Outlet Side）

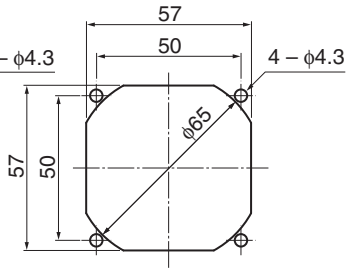

■ 特性曲線　Characteristic Curves

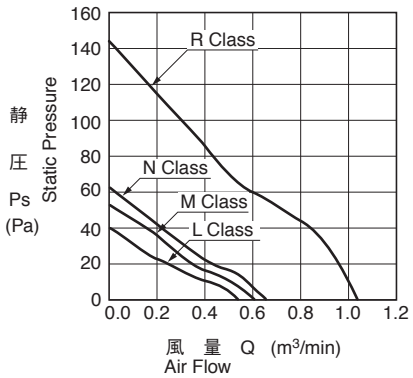

■ 材質　Material

ケーシング：プラスチック（ブラック）UL94V-0
インペラー：プラスチック（ブラック）UL94V-0
軸受：ボールベアリング
リード線：UL1007 AWG24 +：赤 −：黒

Casing：Plastic (Black) UL94V-0
Impeller：Plastic (Black) UL94V-0
Bearing：Ball Bearing
Lead Wire：UL1007 AWG24 +：Red, −：Black

＊ IP対応、耐油タイプにつきましては、カスタム対応にて製作可能です。詳しくはお問い合わせください。
Customize service for IP compatible type and Oil-proof type is available for this item.
Please contact to our sales representative for more detail.

■ 仕様　Specifications

□＝ケーシング形状　Casing Form - - -　A：リブタイプ Rib Type、E：フランジタイプ Flange Type

型式 Model	管理番号 Product No.	定格電圧 Rating Voltage (V)	使用電圧範囲 Operating Voltage (V)	定格電流 Current (A)*1	定格入力 Input Power (W)*1	定格回転速度 Speed (min⁻¹)*1	最大風量 Max.Air Flow (m³/min)*1	(CFM)*1	最大静圧 Max. Static Pressure (Pa)*1	(In H₂O)*1	騒音 Noise (dB)*1	質量 Mass (g)
06025MA-12L-□A-	00	12	6.0 ～ 13.8	0.12	1.44	4000	0.54	19.1	40.2	0.16	31.0	65
06025MA-12M-□A-	00			0.17	2.04	4550	0.61	21.5	51.9	0.21	33.5	
06025MA-12N-□A-	00			0.20	2.40	4900	0.66	23.3	62.2	0.25	35.0	
06025MA-12R-□A-	00		6.0 ～ 13.2	0.54	6.48	7350	1.05	37.1	143.0	0.57	50.0	
06025MA-24L-□A-	00	24	10.0 ～ 27.6	0.06	1.44	4000	0.54	19.1	40.2	0.16	31.0	
06025MA-24M-□A-	00			0.09	2.16	4550	0.61	21.5	51.9	0.21	33.5	
06025MA-24N-□A-	00			0.10	2.40	4900	0.66	23.3	62.2	0.25	35.0	
06025MA-24R-□A-	00			0.26	6.24	7350	1.05	37.1	143.0	0.57	50.0	

回転方向：ラベルから見て反時計方向　Rotation: Counter clockwise as seen from the label side

*1: Average Values in Free Air

ВЕНТИЛЯТОРЫ.RU
МАГАЗИН ПРОМЫШЛЕННЫХ ВЕНТИЛЯТОРОВ
E-mail: zakaz@ventilatorry.ru