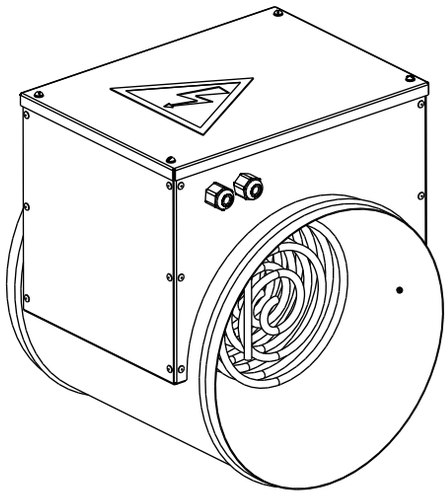

МАРКИРОВКА

НКК	-	Э	-	250	-	4,5
1		2		3		4

1- НКК: Нагреватель для круглых каналов
2- Э: Электрический
3- Типоразмер, мм (соответствует размеру круглых присоединительных патрубков)
4- 4,5: Электрическая мощность, кВт

НАЗНАЧЕНИЕ

Круглые канальные электрические воздухонагреватели предназначены для нагрева воздуха в системах вентиляции и кондиционирования воздуха производственных, общественных и жилых зданий.
Максимальная температура воздуха на выходе из воздухонагревателя составляет 40°С. Не допускается падение скорости потока воздуха через воздухонагреватель ниже 1 м/с.

КОНСТРУКЦИЯ

Корпус воздухонагревателя выполнен из оцинкованного стального листа. В качестве нагревающих элементов используются электрические ТЭНы. В комплектацию воздухонагревателя стандартно входят датчики защиты от перегрева. Степень защиты, обеспечиваемая оболочкой, IP40.
Воздухонагреватели стандартно изготавливаются в шести типоразмерах в зависимости от размеров соединительного фланца. Каждый типоразмер обеспечивает несколько вариантов тепловой мощности.

УСЛОВИЯ ЭКСПЛУАТАЦИИ

Электрические воздухонагреватели предназначены для нагрева входящего воздуха и других невзрывоопасных газовых смесей с температурой от -40 до +40°С, агрессивность которых по отношению к углеродистым сталям обыкновенного качества не выше агрессивности воздуха, не содержащих липких веществ, волокнистых и абразивных материалов, с содержанием пыли и других твердых примесей не более 100 мг/м^3.
Воздухонагреватели предназначены для использования в условиях умеренного климата 3-ой категории размещения по ГОСТ 15150.

РАСЧЕТ ТЕПЛОПРОИЗВОДИТЕЛЬНОСТИ

Необходимую теплопроизводительность электрического нагревателя можно вычислить по формуле:

$$Q=\frac{L*\rho*C_p*(t_{вых}-t_{вх})}{3600}, \text{ кВт}$$

где L- расход нагреваемого воздуха, м^3/ч

ρ- плотность воздуха, кг/м^3

C_p- теплоемкость воздуха, кДж/кг*°С

$t_{вх}$, $t_{вых}$- начальная и конечные температуры нагреваемого воздуха, °С

ГАБАРИТНЫЕ И ПРИСОЕДИНИТЕЛЬНЫЕ РАЗМЕРЫ

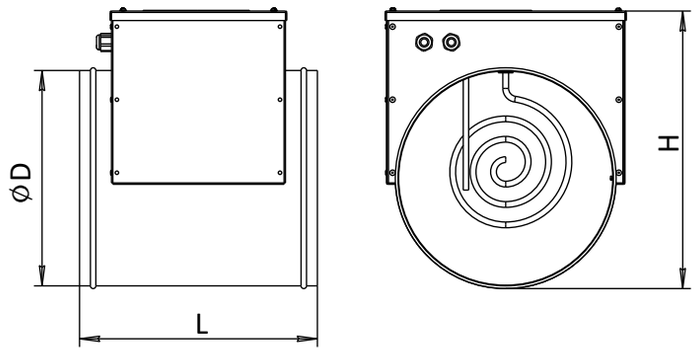

ТЕХНИЧЕСКИЕ ХАРАКТЕРИСТИКИ

Модель	Размеры, мм			Мощность	Ток	Напряжение питания
	L	D	H	(кВт)	(А)	(В)
НКК-Э-100-0,5	310	100	180	0,5	2,3	220
НКК-Э-100-1,0	370	100	180	1,0	4,5	220
НКК-Э-100-1,5	430	100	180	1,5	6,8	220
НКК-Э-100-2,0	490	100	180	2,0	9,1	220
НКК-Э-125-1,0	310	125	205	1,0	4,5	220
НКК-Э-125-2,0	370	125	205	2,0	9,1	220
НКК-Э-125-3,0	430	125	205	3,0	13,6	220
НКК-Э-160-1,5	310	160	220	1,5	6,8	220
НКК-Э-160-3,0	370	160	220	3,0	13,6	220
НКК-Э-160-4,5	430	160	220	4,5	20,5	220
НКК-Э-200-2,0	310	200	280	2,0	9,1	220
НКК-Э-200-4,0	370	200	280	4,0	18,2	220
НКК-Э-200-6,0	430	200	280	6,0	27	220
НКК-Э-250-3,0	330	250	330	3,0	13,6	220
НКК-Э-250-6,0	410	250	330	6,0	27	220
НКК-Э-250-9,0	490	250	330	9,0	13,7	380
НКК-Э-315-3,0	330	315	400	3,0	13,6	220
НКК-Э-315-6,0	410	315	400	6,0	27	220
НКК-Э-315-9,0	490	315	400	9,0	13,7	380
НКК-Э-315-12,0	570	315	400	12,0	18,2	380
НКК-Э-315-15,0	650	315	400	15,0	22,8	380