Пластинчатые рекуператоры PR

- Снижение энергетических затрат за счёт использования теплоты вытяжного воздуха (КПД утилизации тепла до 70%).
- Поверхность теплообмена образована пакетом специально спрофилированных алюминиевых пластин толщиной 0,2 мм.
- Подвесное исполнение.
- Корпус из оцинкованного стального листа, оснащённый фланцами.
- Сбор и слив конденсата (съёмная панель в виде поддона и штуцер).

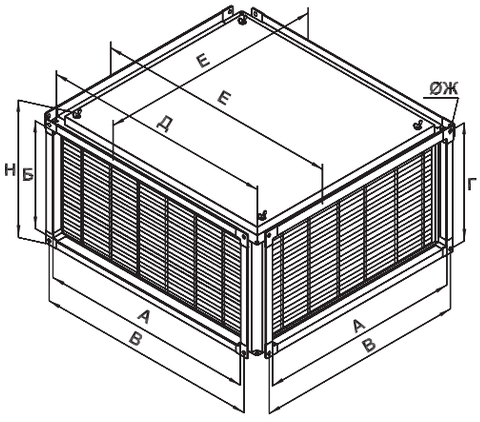

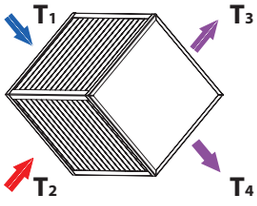

$$КПД = \frac{T4 - T1}{T2 - T1}$$

T1 - температура наружного воздуха
T2 - температура вытяжного воздуха
T3 - температура выбрасываемого воздуха
T4 - температура приточного воздуха

Шумоглушители SG

- Эффективное снижение уровня шума.
- Высокие акустические характеристики шумоглушителей за счет использования негорючей базальтоволокнистой минеральной ваты. Для предотвращения выдувания частиц минераловаты кассеты обтянуты стеклохолстом.
- Монтаж в любом положении.

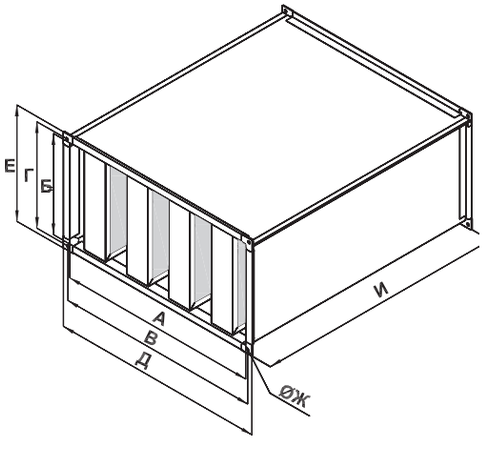

Обозначение	Шумоподавление (дБ) в диапазонах частот (Гц)							
	63	125	250	500	1000	2000	4000	8000
SG 30-15	2	4	7	16	28	36	35	27
SG 40-20	24,2	19,8	16,6	25,1	32,8	45,5	39,7	32,8
SG 50-25	22,7	19,2	18,8	28,4	39,9	47,3	51,8	49
SG 50-30	25,6	20,1	21,7	33	41,8	52,2	53,3	54,9
SG 60-30	21,2	17	17,3	28,8	37,4	48,3	44,4	35,7
SG 60-35	16,7	14,6	14,3	24,5	37,6	49,1	41,6	42
SG 70-40	20,6	16,6	19,2	31,5	42,9	51,9	54,5	49,4
SG 80-50	19,4	14,4	17,6	22,8	40,7	51,8	50,8	39,5
SG 90-50	20,5	15,8	20,1	29,4	46,5	54,1	55,3	44,8
SG 100-50	18,8	14,6	17,3	23,4	41,2	52	51,1	40,3

Обозначение	Шумоподавление (дБ) в диапазонах частот (Гц)							
	63	125	250	500	1000	2000	4000	8000
SG 30-15/6	1,2	2,4	4,3	9,1	17,6	20,5	20,7	16,5
SG 40-20/6	15	11,3	9,8	14,6	19,7	27,8	23	20,7
SG 50-25/6	14,3	11,3	11,5	17,6	23,1	28,9	31,1	27,9
SG 50-30/6	15,1	12,7	13	18,8	24,7	32,4	30,9	33,5
SG 60-30/6	12,3	9,7	10,7	17	23,6	27,5	26,2	21,8
SG 60-35/6	9,9	8,8	8,2	14,9	21,8	28,5	26,2	26
SG 70-40/6	12,4	9,6	12,1	18,6	26,6	30,6	33,8	28,2
SG 80-50/6	11,1	8,9	10,4	14,4	24,8	32,1	30	23,7
SG 90-50/6	12,1	9,6	11,7	17,6	27	34,1	31,5	26,4
SG 100-50/6	11,5	8,6	10,7	13,3	25,5	31,2	29,6	25,4

Обозна-чение	А, мм	Б, мм	В, мм	Г, мм	Д, мм	Е, мм	Ж, мм	Н, мм	Масса, кг
PR 40-20	400	200	420	220	474	516	9	260	16,4
PR 50-25	500	250	520	270	574	616		360	25,4
PR 50-30	500	300	520	320	574	616		360	25,5
PR 60-30	600	300	620	320	674	716		360	29,4
PR 60-35	600	350	620	370	674	716		410	31,4
PR 70-40	700	400	720	420	774	816		460	39,6
PR 80-50	800	500	820	520	874	916		560	51,8
PR 90-50	900	500	930	530	974	1016	11	560	64,4
PR 100-50	1000	500	1030	530	1074	1116		570	71,8

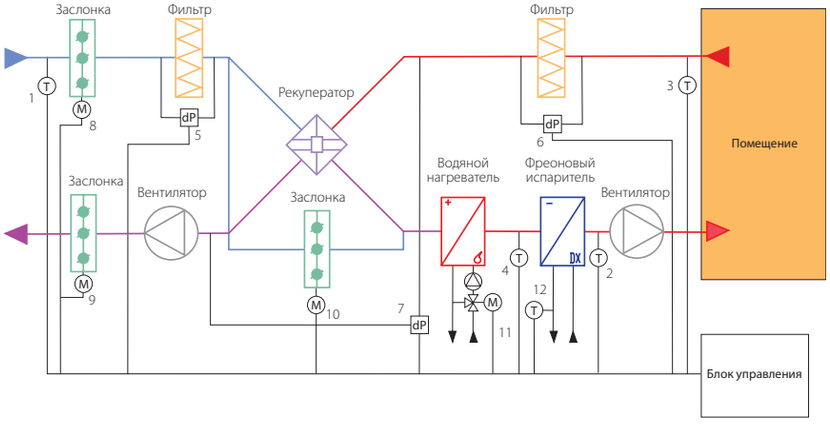

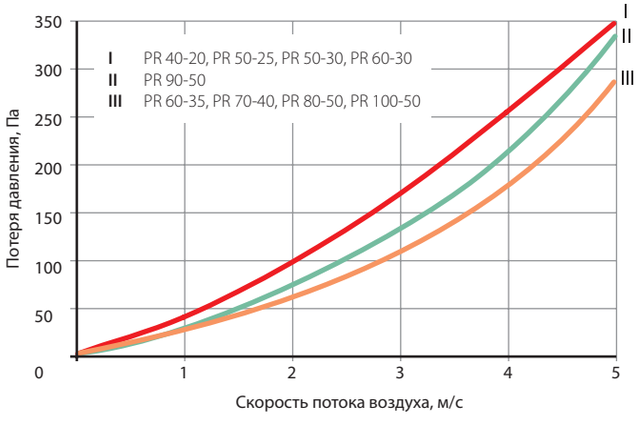

1- Датчик температуры наружного воздуха (Ni 1000 TK 5000)
2 - Датчик температуры приточного воздуха (Ni 1000 TK 5000)
3 - Датчик температуры вытяжного воздуха (Ni 1000 TK 5000)
4 - Термостат защиты от замерзания теплообменника
5, 6 - Дифференциальное реле давления (контроль засорения фильтра)
7 - Дифференциальное реле давления (контроль обмерзания рекуператора)
8 - Электропривод воздушной заслонки приточного воздуха (24 В или 230 В)
9 - Электропривод воздушной заслонки вытяжного воздуха (24 В или 230 В)
10 - Электропривод воздушной заслонки байпасной линии рекуператора (24 В или 230 В)
11 - Электропривод клапана отопительной воды (24 В, сигнал управления 0-10 В)
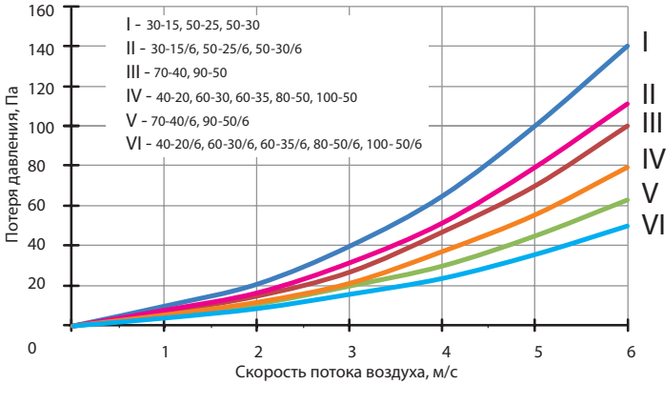
Обозначение	А, мм	Б, мм	В, мм	Г, мм	Д, мм	Е, мм	Ж, мм	И, мм	Мас-са, кг	Число пла-стин
SG 30-15/6	300	150	320	170	340	190	9	614	8,5	3
SG 40-20/6	400	200	420	220	440	240			10,7	2
SG 50-25/6	500	250	520	270	540	290			15	3
SG 50-30/6	500	300	520	320	540	340			15,8	3
SG 60-30/6	600	300	620	320	640	340			17,4	3
SG 60-35/6	600	350	620	370	640	390			19,2	3
SG 70-40/6	700	400	720	420	740	440			23,5	4
SG 80-50/6	800	500	820	520	840	540			27,5	4
SG 90-50/6	900	500	930	530	960	560	11	616	33	5
SG 100-50/6	1000	500	1030	530	1060	560			34,4	5
SG 30-15	300	150	320	170	340	190	9	1014	14,2	3
SG 40-20	400	200	420	220	440	240			17,8	2
SG 50-25	500	250	520	270	540	290			25	3
SG 50-30	500	300	520	320	540	340			26,4	3
SG 60-30	600	300	620	320	640	340			29	3
SG 60-35	600	350	620	370	640	390			32	3
SG 70-40	700	400	720	420	740	440			39,2	4
SG 80-50	800	500	820	520	840	540			45,8	4
SG 90-50	900	500	930	530	960	560	11	1016	55	5
SG 100-50	1000	500	1030	530	1060	560			57,4	5