Монтажные стаканы GTK

- Изготавливаются в 7 типоразмерах.
- Стаканы монтажные предназначены для установки крышных вентиляторов на кровле здания. Предлагаются в стандартном исполнении и исполнении с шумоглушителем.
- Стаканы с шумоглушением имеют встроенные шумогасящие кассеты.
- Монтажные стаканы устанавливаются на горизонтальную поверхность.
- При необходимости возможно изготовление нестандартных исполнений для установки на наклонные поверхности.
- Все монтажные стаканы утепленные.

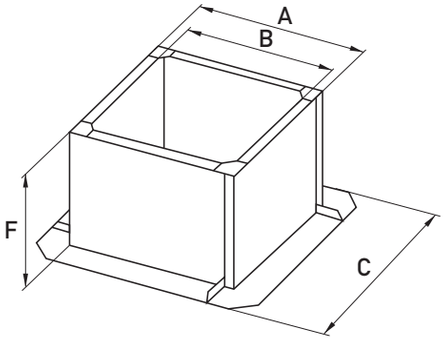

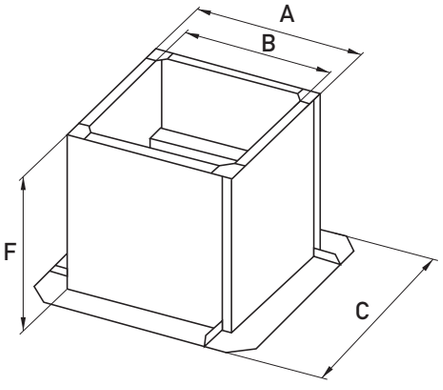

Типоразмер	A,мм	B, мм	C, мм	GTK		GTK-S			
				F, мм	Вес, кг	F, мм	Число кассет, шт.	Толщина кассет, мм	Вес, кг
30	290	180	610	607	21	757	2	54	26
40	390	280	710	607	29	757	2	104	38
56	550	440	870	607	42	757	3	104	57
63	620	510	940	607	47	807	3	104	67
90	890	780	1210	607	68	807	5	104	106
94	930	820	1250	607	71	907	5	104	120
100	1030	920	1350	607	79	907	6	104	138

Типоразмер	Шумоподавление (дБ) в октавных полосах частот (Гц)							
	63	125	250	500	1000	2000	4000	8000
30	3	4	7,5	15	28	28	22	17,5
40	3	5	10	18	37	44	31	23
56	3	5	9	17	35	41	28	21
63	3	4	7	14	30	32	21	15
90	3	5	9	16	33	38	26	19
94	3	4	8	15	31	35	23	17
100	3	5	9	17	34	39	27	20

Обратные клапаны HAF

- Изготавливаются в 7 типоразмерах.
- Предназначены для установки на всасывающей стороне вентилятора для предотвращения образования обратной тяги.
- Для установки с монтажным стаканом серии GTK и GTK-S.

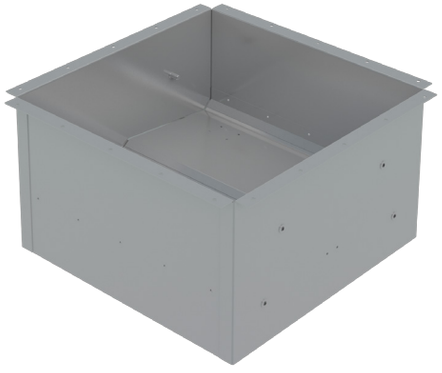

Тип клапана	A, мм	B, мм	H, мм	Масса, кг
HAF 30	180	228	93	0,9
HAF 40	280	328	143	1,9
HAF 56	445	490	264	8,3
HAF 63	515	560	264	9,7
HAF 90	785	830	264	16,2
HAF 94	825	870	264	17,1
HAF 100	925	970	264	19,6

HAF 30-40

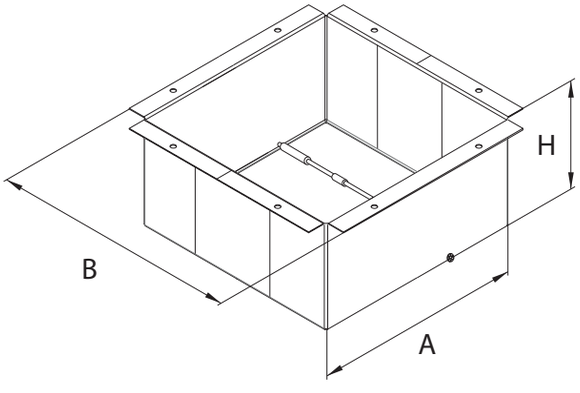

HAF 56-63

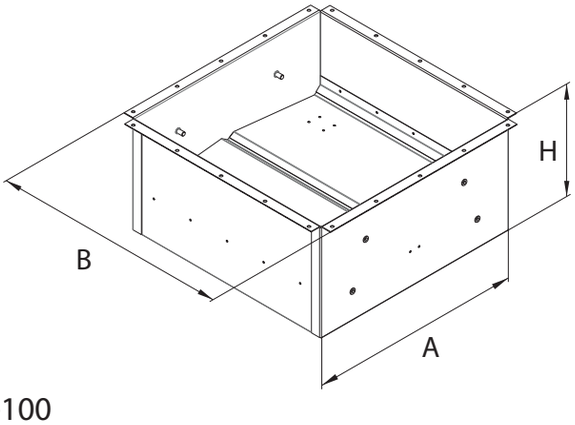
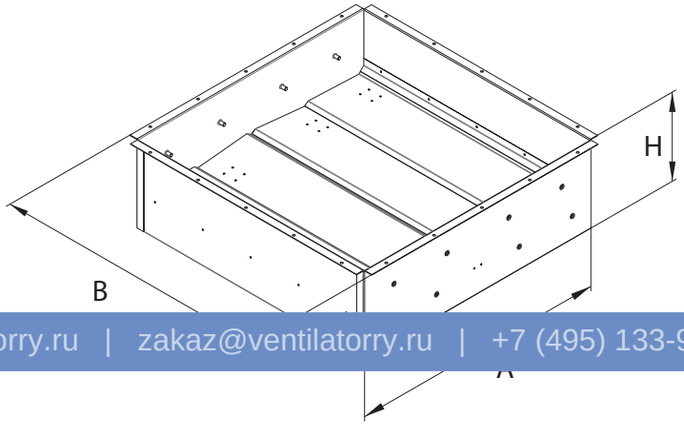
HAF 90-100