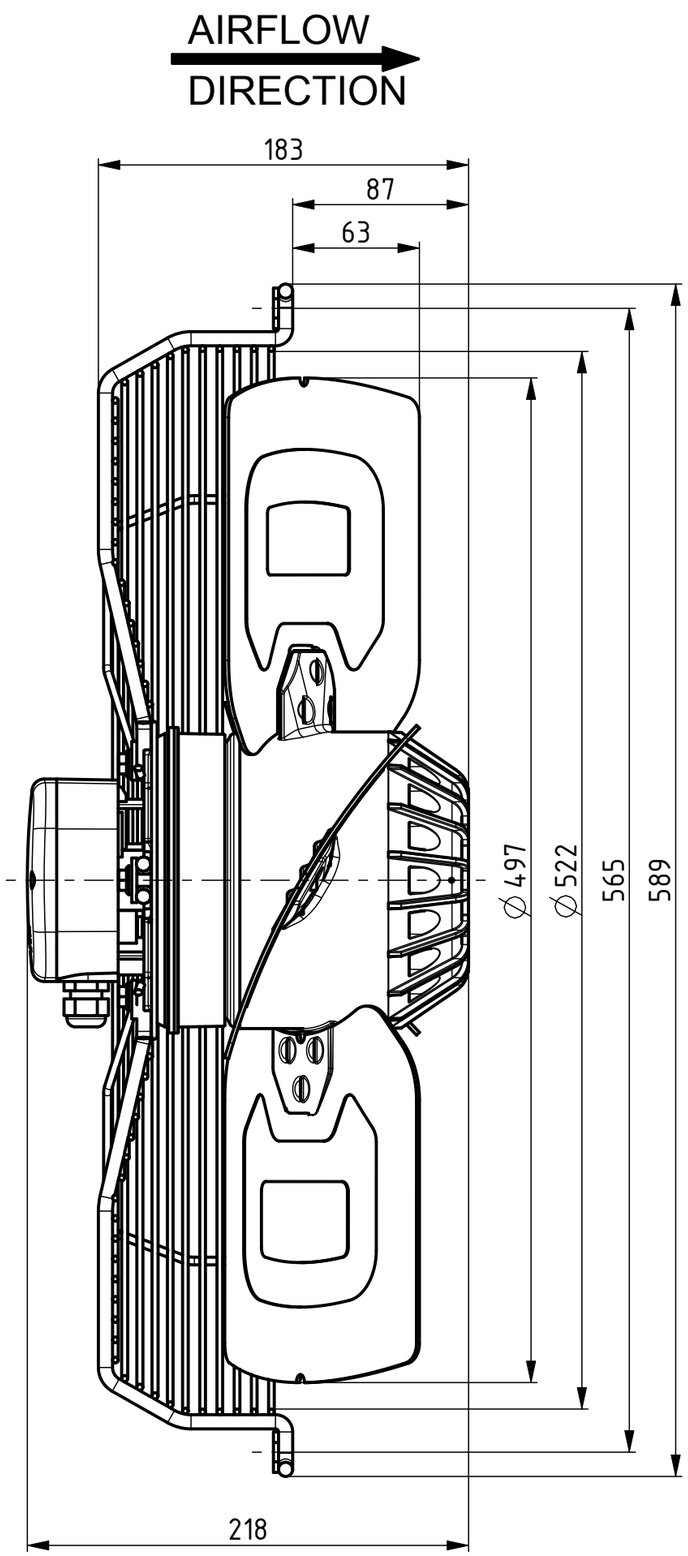
AIRFLOW
DIRECTION
183
87
63
∅ 497
∅ 522
565
589
218

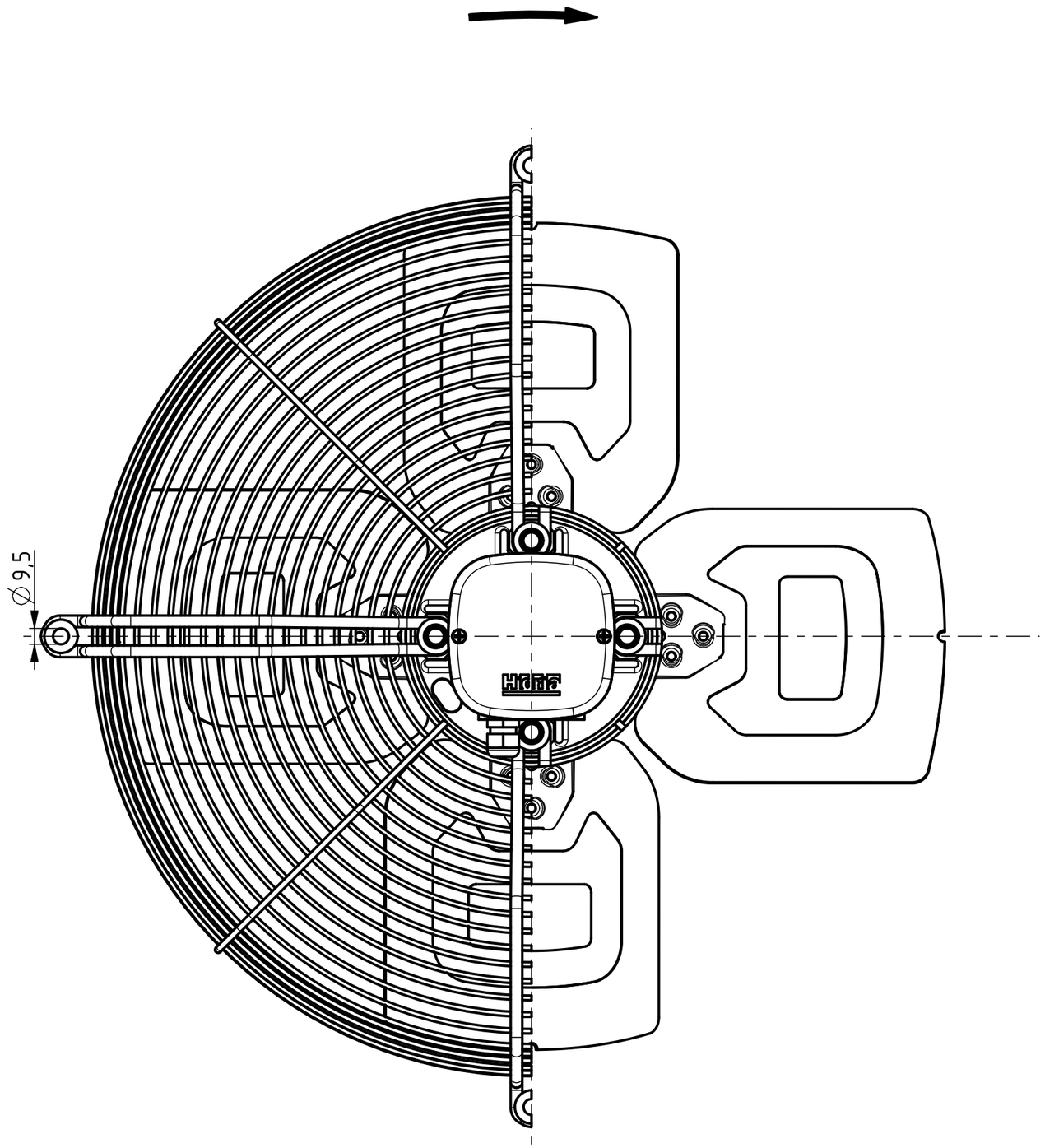
∅ 9,5