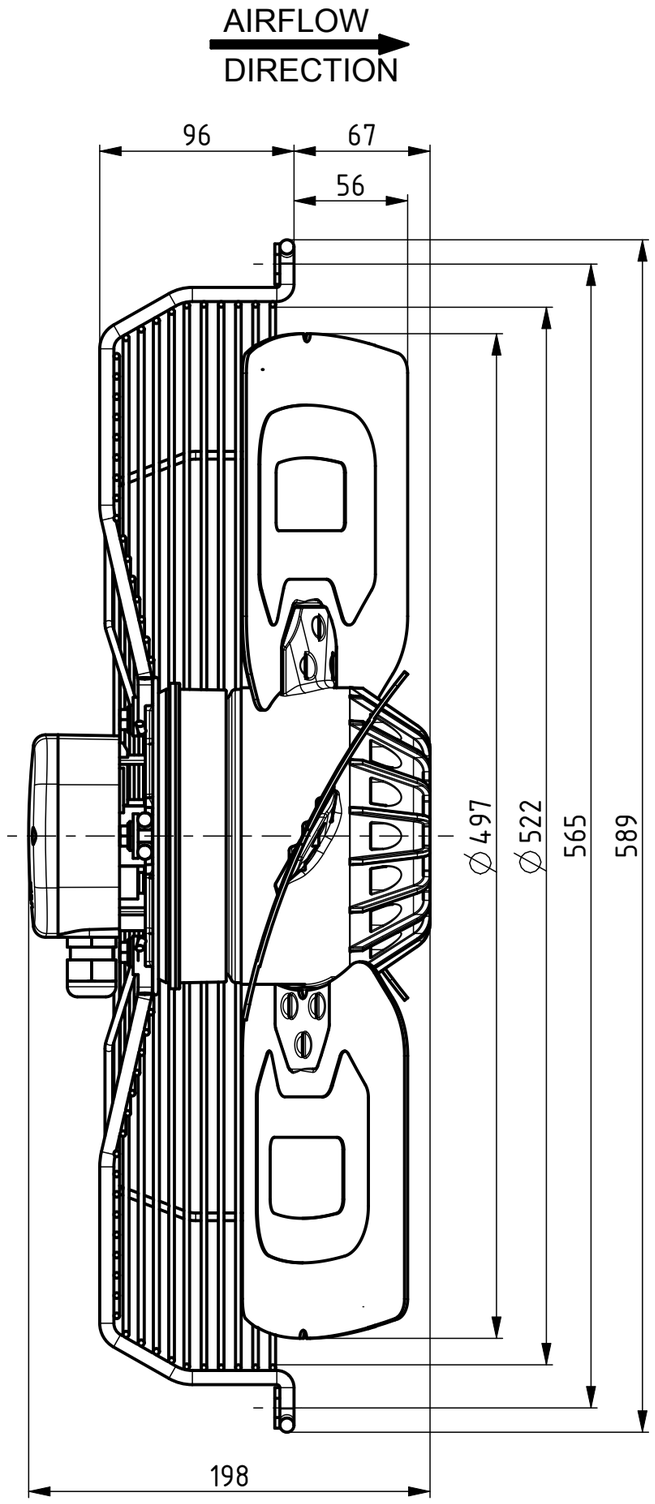
AIRFLOW
DIRECTION
96
67
56
∅ 497
∅ 522
565
589
198

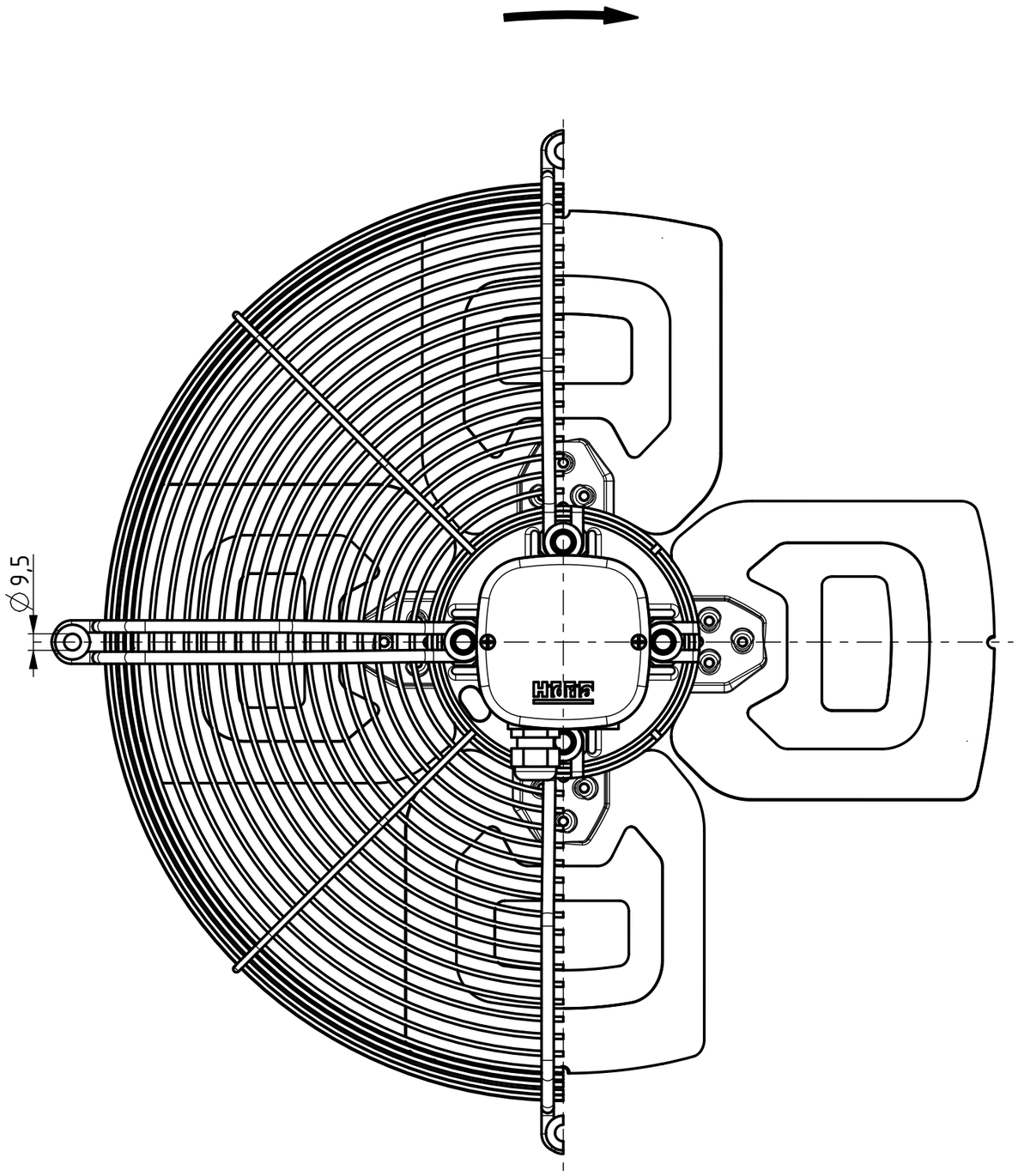
∅ 9,5