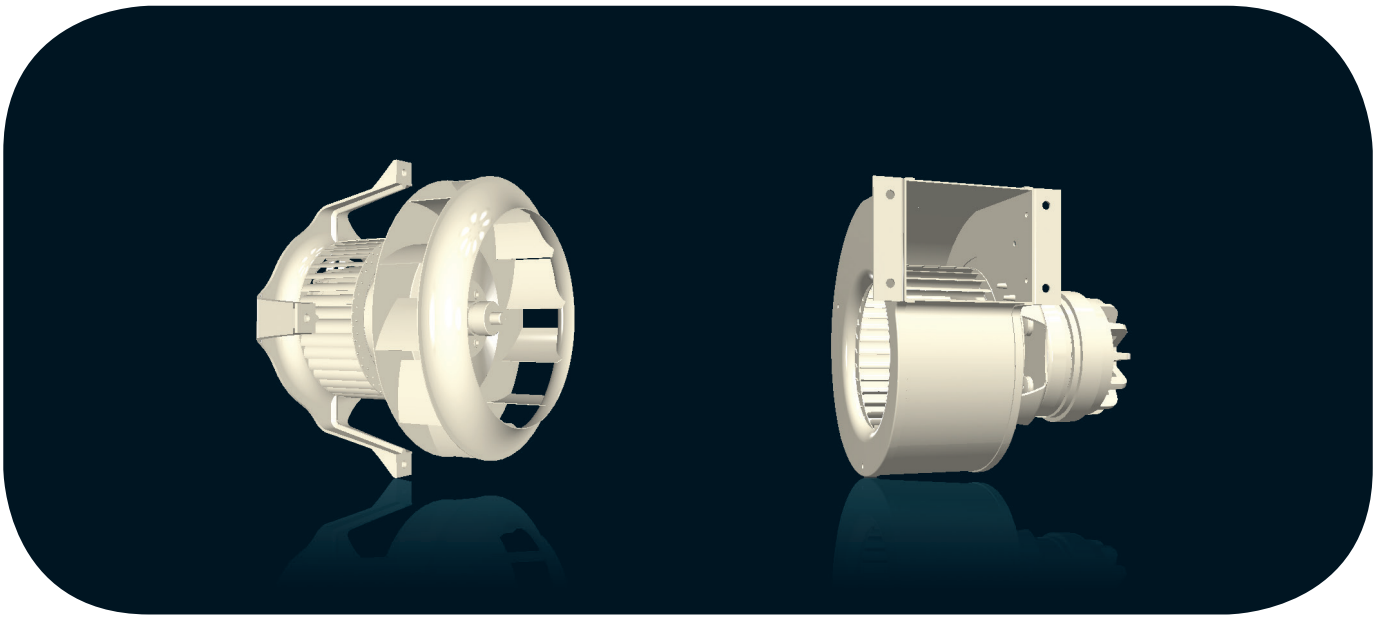

Clé de type						
Type Code	**2**	**DTR**	**45**	**225x40**	**R**	**K03-16**
Typenschlüssel						
Nombre de pôles (AC) / Nomber of poles (AC) / Polzahl (AC)	○					
Ventilateur / Fan / Ventilator		○				
Moteur / Motor / Motor 15, 20, 25, 35, 45			○			
Turbine / Impeller / Laufrad				○		
Sens de rotation / Rotational direction / Drehrichtung					○	
Code article / Part number / Artikelnummer						○

Les ventilateurs pour air chaud ECOFIT sont construits pour transporter de l'air à 300°C maximum pour les DTR, et 150 à 220°C pour les GRA - GTA.
La puissance sur arbre, la tension et la fréquence, l'arbre, les connexions, la protection... peuvent être définis selon vos besoins, dans le cadre de votre utilisation. Sous certaines conditions, les moteurs à rotor extérieur ECOFIT sont définis en multivitesse.
Testez et appréciez notre réactivité: consultez nous dès la conception.

ECOFIT fans for hot gases are built to carry 300°C maximum air for the DTR, and 150 to 220°C for the GRA - GTA.
The power on the shaft, voltage and frequency, shaft, connections and protection... can be defined according to your requirements and application. If specified, ECOFIT external rotor motors can be manufactured in multispeed.
Try out and appreciate our responsiveness : consult us right from the beginning of your design.

Die Warmluftventilatoren von ECOFIT eignen sich für die Förderung von Luft mit einer Temperatur bis zu 300°C für die DTR und 150-220°C für die Typen GRA – GTA . Die Wellenleistung, Spannung und Frequenz, die mechanische Ausführung der Welle, die Anschlüsse und die Schutzvorrichtung können Ihrem Bedarf und Ihren Einsatzbedingungen angepasst werden. Unter bestimmten Bedingungen sind die Außenläufer von ECOFIT mit mehreren Drehzahlen erhältlich. Lernen auch Sie unsere Reaktionsfähigkeit kennen und schätzen : Wenden Sie sich bereits in Ihrer Planungsphase an uns.

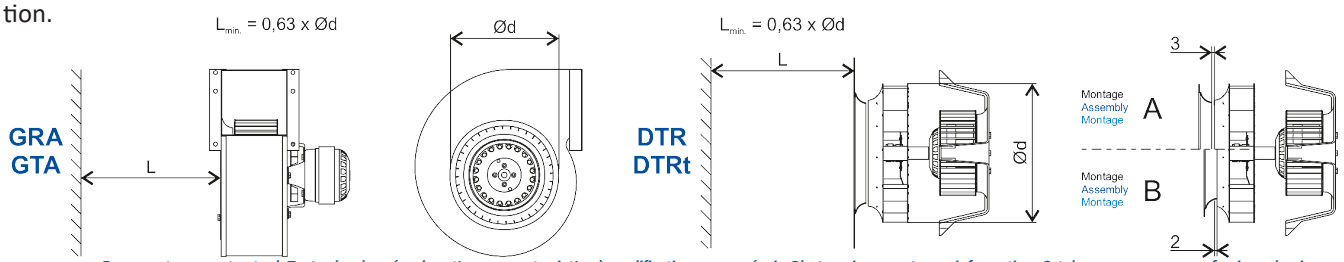

Document non contractuel. Toutes les données de cette page sont sujettes à modifications sans préavis. Photo uniquement pour information. Catalogue pour usage professionnel uniquement.
Non contractual document. All data mentioned on this page are subject to change without prior notice. Picture for information only. Catalogue for professional use only.
Unverbindliches Dokument. Alle Daten auf diese Seite können sich jederzeit ändern. Bild nur zur Information. Katalog nur für professionelle Verwendung.

Exécution standard

- Roulements à billes
- Bobinage Cl.F protégé par impédance ou par protecteur thermique (GRA, GTA, DTR, RAC et RTA)
- Bobinage Cl.F sans protection (DTRt)
- Moteur IP 44 (GRA,DTR,DTRt et RAC) ou IP20 (GTA et RTA) à vérifier dans l'installation,équilibrage G2.5. Turbine en tôle galvanisée ou INOX (DTR et DTRt)
- Volute et supports en tôle galva ou peints noir (Q06-34, DTR et DTRt)

Standard specifications

- Ball bearings
- Cl.F windings protected by impedance or by thermal cut-out (GRA,GTA,DTR,RAC and RTA)
- Cl.F windings without protection (DTRt)
- Protection IP 44 (GRA,DTR, DTRt and RAC) or IP 20 (GTA and RTA) to check on installation, balancing G2.5, galvanised steel or stainless steel (DTR and DTRt) impeller
- Galvanised steel or painted black (Q06-34, DTR and DTRt) scroll and support

Standard Ausführung

- Kugellager
- Wicklung Iso Cl.F mit Impedanz- oder Thermoschutz (GRA, GTA, DTR, RAC und RTA)
- Wicklungs Iso Cl.F ohne Schutz (DTRt).
- Schutzart IP 44 (GRA, DTR, DTRt und RAC) oder IP 20 (GTA und RTA) je nach Installation zu prüfen, auswuchtgüte G2.5, Laufrad aus Stahlblech oder INOX (DTR und DTRt)
- Schrauben und Haltebügel aus galvanisertem Stahlblech oder schwarz beschichtet

Précautions d'utilisation

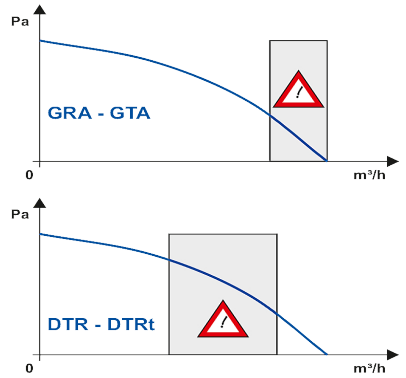

Ces ventilateurs ont été conçus pour transporter de l'air chaud. Le moteur ne doit pas être en contact avec cet air chaud, mais isolé dans une zone froide (70°C max.) afin de préserver sa fiabilité. La présence d'air chaud dans le ventilateur sans fonctionnement du moteur est susceptible de diminuer la durée de vie du moteur.
Les ouïes d'entrée d'air sont proposées en accessoire, de même que les grilles protège doigt.
Les moteurs peuvent être pilotés en vitesse par variation de la tension d'alimentation.
La valeur du condensateur de déphasage doit être respectée en capacité et en tension.
Les échauffements en appareil doivent être systématiquement mesurés par le client dans les conditions les plus défavorables et validées par ECOFIT.
Lire attentivement les pages 4 à 8, «Instructions de montage et d'utilisation», «Données techniques...» et «Sélection du ventilateur».

Conditions of use

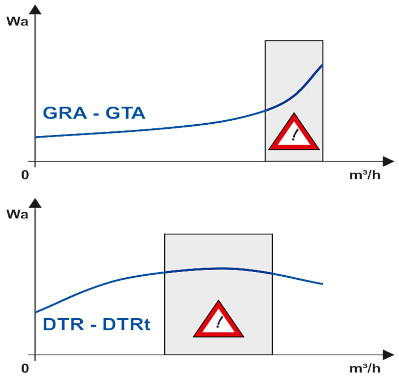

These fans are designed to transport hot air. The motor, however, must not be subjected to temperatures above 70°C and should therefore be insulated from the hot air-stream otherwise its life expectancy will be severely reduced.
The presence of hot air within the fan housing during «switched-off» periods can damage the motor due to its inability to self- cool.
Inlet rings and finger guards are available upon request.
ECOFIT motors are speed controllable by voltage variation, but where electronic controllers are used they must be designed for electric motor duty and be compatible with ECOFIT products.
Capacitors must be of the «motor run» type and be of the recommended value, voltage rating, and life expectancy.
The purchaser must test for motor total temperature in the application, with the worst operating conditions for the motor. ECOFIT should then validate the test results.
Read carefully pages 4 to 8, «Application instructions», «Technical data», and «Fan selection».

Sicherheitsvorkehrungen

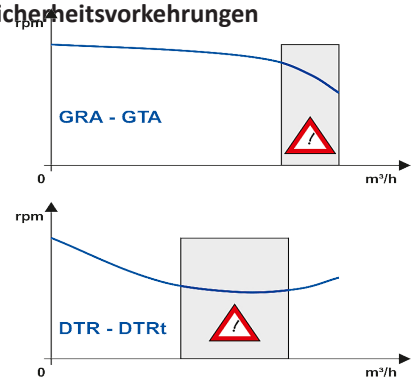

Diese Ventilatoren sind zur Förderung von Warmer oder heißer Luft ausgelegt. Die Motoren selbst dürfen keinen Kontakt mit Warmer oder heißer Luft haben, sondern im kühleren Bereich (max.70°C) isoliert werden, um zuverlässig zu bleiben. Einströmdüse und saugseitige Schutzgitter werden als Zubehör angeboten.
Die Motoren können durch Veränderung der Versorgungsspannung gesteuert werden.
Die Kondensatorgröße muss beibehalten werden.
Die Wicklungstemperatur ist unter den ungünstigsten Einbaubedingungen vom kunden zu überprüfen und von ECOFIT freizugeben.
Bitte lesen Sie hierzu die Seiten 4-8 «Montage- und Bedienungsanleitung», «Technische Daten ...» und «Auswahl des Ventilators».

Document non contractuel. Toutes les données de cette page sont sujettes à modifications sans préavis. Photo uniquement pour information. Catalogue pour usage professionnel uniquement.
Non contractual document. All data mentioned on this page are subject to change without prior notice. Picture for information only. Catalogue for professional use only.
Unverbindliches Dokument. Alle Daten auf diese Seite können sich jederzeit ändern. Bild nur zur Information. Katalog nur für professionelle Verwendung.

N°/ N°/ Nr	Page / Page / Seite	Code / Part N° / Artikelnr	Désignation / Description / Bezeichnung	U V	f Hz	Schéma de branchement / Wiring diagram / Schaltbild
1	14	Q11-05	2GTA15 120x62R	230	50	II
2	15	Q11-06	2GTA35 140x59R	230	50	II
3	16	Q06-35	4GRA25 180x70R	230	50	II
4	17	R01-06	4GTA25 180x70R	230	50	II
5	18	K09-03	4GRA45 180x92R	230	50	II
6	19	J01-04	2DTR45 180x32R	230	50	II
7	20	K03-16	2DTR45 225x40R	230	50	II
7	21	Q11-04	2DTR45 225x40R	230	50	II
8	22	Z23-06	2DTRt45 225x40R	400	50	V
8	23	Z23-07	2DTRt45 225x40R	400	50	V
9	24	Z27-07	4RAC20	230	50	II
9	25	Z27-08	4RAC20	230	50	II
10	26	Z27-09	4RTA25	230	50	II
10	27	Z27-10	4RTA25	230	50	II

Schéma de branchement / Connection diagram / Anschlussplan N° II

U1 = Bleu / Blue
U2 = Noir / Black
Z = Brun / Brown
PE = Vert/Jaune / Green/Yellow

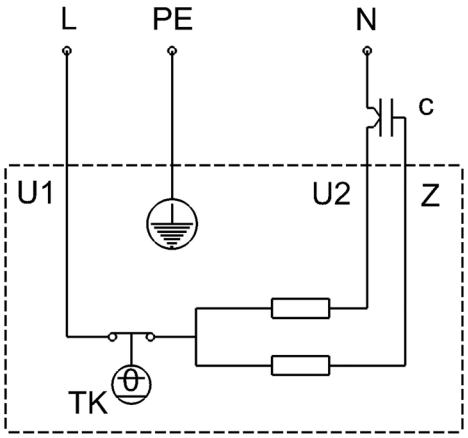

Schéma de branchement / Connection diagram / Anschlussplan N° V

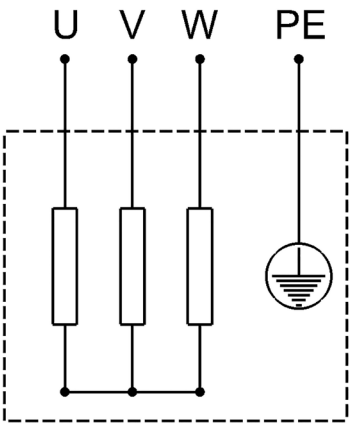

U =Noir / Black
V =Bleu / Blue
W =Brun / Brown
PE =Vert/Jaune / Green/Yellow

Document non contractuel. Toutes les données de cette page sont sujettes à modifications sans préavis. Photo uniquement pour information. Catalogue pour usage professionnel uniquement.
Non contractual document. All data mentioned on this page are subject to change without prior notice. Picture for information only. Catalogue for professional use only.
Unverbindliches Dokument. Alle Daten auf diese Seite können sich jederzeit ändern. Bild nur zur Information. Katalog nur für professionelle Verwendung.

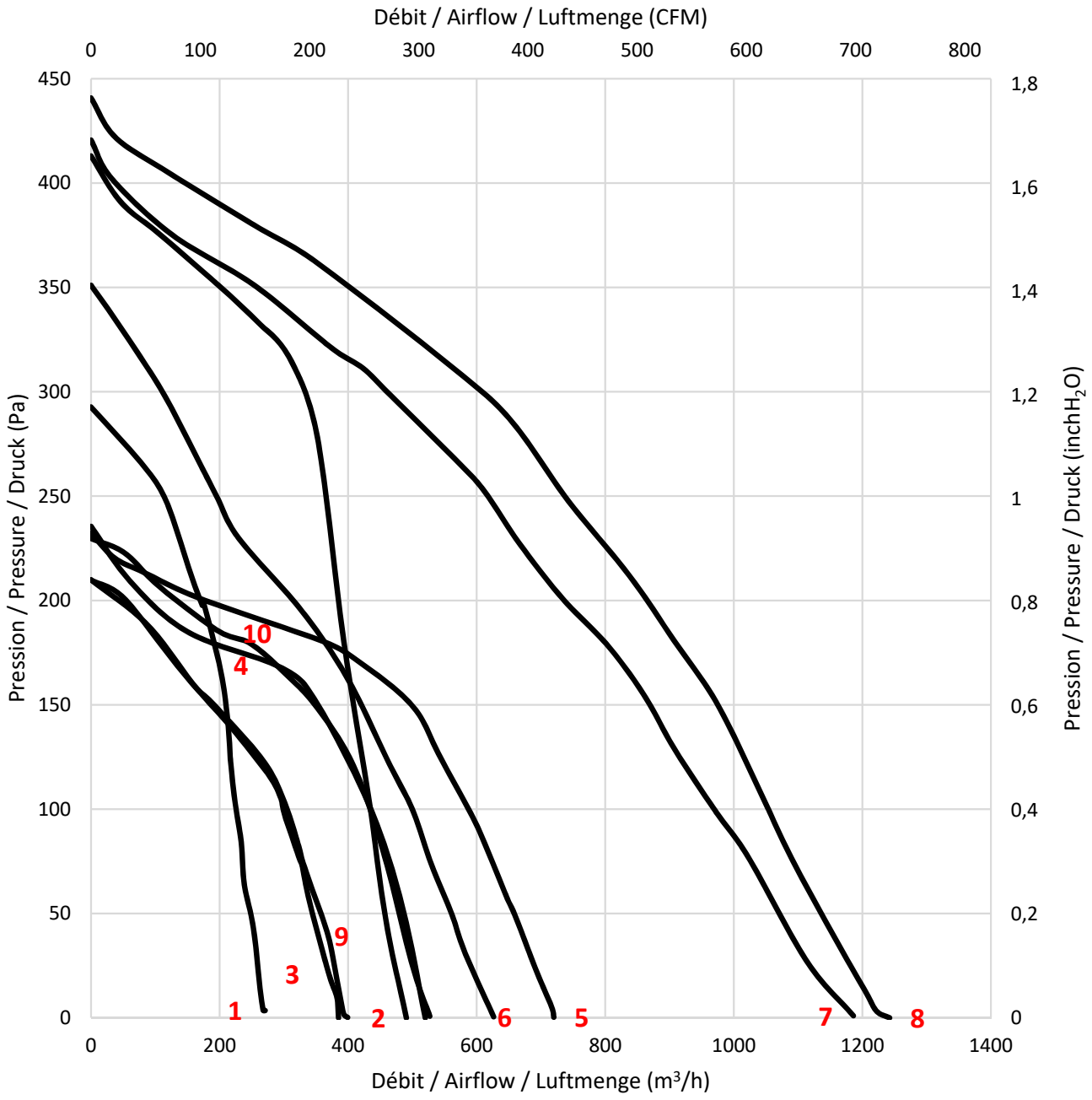

CHAUD / HOT / WARM

Document non contractuel. Toutes les données de cette page sont sujettes à modifications sans préavis. Photo uniquement pour information. Catalogue pour usage professionnel uniquement.
Non contractual document. All data mentioned on this page are subject to change without prior notice. Picture for information only. Catalogue for professional use only.
Unverbindliches Dokument. Alle Daten auf diese Seite können sich jederzeit ändern. Bild nur zur Information. Katalog nur für professionelle Verwendung.