# Осевые EC-вентиляторы AxiCool

## Ø 350, 2 частоты вращения

- **Материал изготовления:** Защитная решетка / опорный кронштейн: фосфатированная сталь с покрытием черного цвета (RAL 9005)
  Стенное кольцо, направляющая решетка и лопатки: полипропиленовый пластик
  Ротор: окрашенный в черный цвет
  Корпус электроники: литой алюминий
- **Количество лопаток:** 5
- **Направление вращения:** против часовой стрелки, если смотреть в направлении ротора
- **Степень защиты:** IP 54(2)
- **Класс изоляции:** "B"
- **Положение монтажа:** любое
- **Отверстия для слива конденсата:** отсутствуют, открытый ротор
- **Режим работы:** непрерывная работа (S1)
- **Монтаж:** необслуживаемые подшипники с низкотемпературной смазкой

**Паспортные данные**

| Тип | Двигатель | Характеристическая кривая | Диапазон номинального напряжения | Частота | Частота вращения, об/мин(1) | Макс. входная мощность(1) | Макс. входной ток(1) | Макс. противодавление | Допустимая температура окружающей среды | Технические характеристики и схема подключений |
|---|---|---|---|---|---|---|---|---|---|---|
| | | | В перем. тока | Гц | об/мин | Вт | А | Па | °C | |
| **W3G 350** | M3G 074-CF | Ⓐ | 1~200–240 | 50/60 | 1475 | 165 | 1,35 | 85 | -40..+40 | Стр. 86 / AX1) |

Возможны изменения

(1) Паспортные данные в рабочей точке с максимальной нагрузкой и питанием 230 В перем. тока
(2) Не подходит для постоянной эксплуатации на открытом воздухе, специальные версии поставляются под заказ

**Характеристические кривые:**
**2 диапазона частоты вращения**
**Стандартная версия**

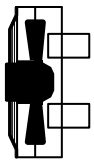

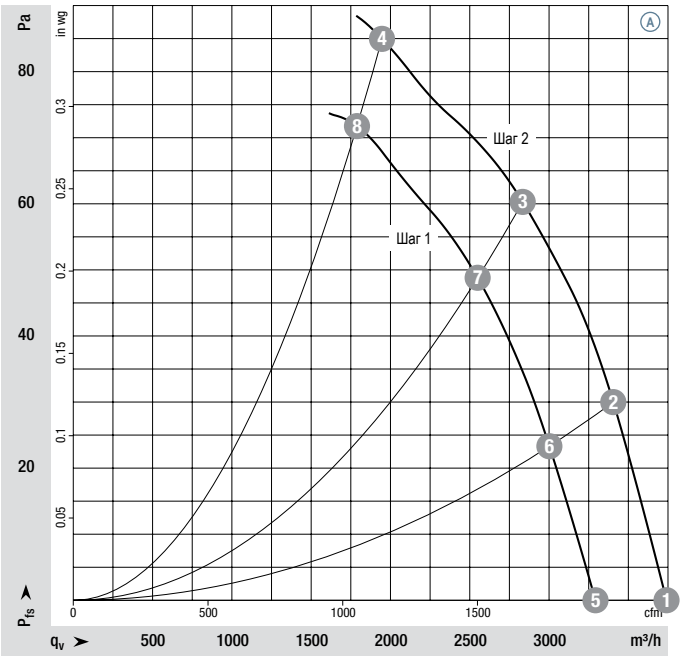


| | | n об/мин | $P_{ed}$ Вт | I А | $L_WA$ дБ(А) |
|---|---|---|---|---|---|
| Ⓐ 1 | Шаг 2 | 1620 | 152 | 1,26 | 71 |
| Ⓐ 2 | Шаг 2 | 1600 | 165 | 1,35 | 70 |
| Ⓐ 3 | Шаг 2 | 1545 | 165 | 1,35 | 68 |
| Ⓐ 4 | Шаг 2 | 1475 | 165 | 1,35 | 68 |
| Ⓐ 5 | Шаг 1 | 1430 | 105 | 0,93 | 68 |
| Ⓐ 6 | Шаг 1 | 1410 | 113 | 1,00 | 67 |
| Ⓐ 7 | Шаг 1 | 1385 | 121 | 1,04 | 65 |
| Ⓐ 8 | Шаг 1 | 1365 | 130 | 1,14 | 66 |

Производительность измерена по стандарту: ISO 5801, категория установки A, в комплекте с диффузором ebm-papst с направляющей решеткой. Уровень шума на стороне забора воздуха: звуковая мощность (LWA) по ISO 13347, звуковое давление (LpA) измерено на расстоянии 1 м по оси вентилятора. Приведенные значения действительны только при перечисленных условиях измерения и могут изменяться в зависимости от условий установки. В случае отклонения от стандартной конфигурации параметры следует проверить в реальных условиях.
Подробная информация приведена на стр. 96 и далее.


ВЕНТИЛЯТОРЫ.RU
МАГАЗИН ПРОМЫШЛЕННЫХ ВЕНТИЛЯТОРОВ
E-mail: zakaz@ventilatorry.ru

- **Технические особенности:** см. схему электрических подключений на стр. 86
- **Электромагнитная совместимость:** Эмиссионные помехи согласно стандарту EN 61000-6-3
  Помехоустойчивость согласно стандарту EN 61000-6-2
  С учетом условий монтажа может потребоваться демпфирование колебаний ферритовых соединений.
- **Ток прикосновения:** < 3,5 мА согласно стандарту IEC 60990 (измерительный контур показан на рис. 4)
- **Кабельный выход:** изменяемое направление
- **Класс защиты:** I (с заземлением заказчика)
- **Соответствие стандартам:** EN 60335-1, CE

| Направление воздушного потока | ❮ "V" | Масса стандартной версии | 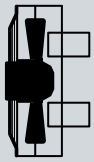 ❮ "V" | Масса стандартной версии с шарнирным соединением | 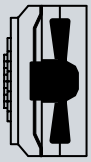 ❮ "V" | Масса с направляющей решеткой | 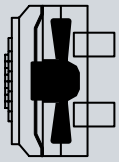 ❮ "V" | Масса с шарнирным соединением и направляющей решеткой |
|---|---|---|---|---|---|---|---|---|
| | Стандартная версия | кг | Стандартная версия с шарнирным соединением | кг | Версия с направляющей решеткой | кг | Версия с шарнирным соединением и направляющей решеткой | кг |
| "V" | W3G 350-JN01 -30 | 4,3 | W3G 350-TN01 -30 | 4,5 | W3G 350-SN01 -30 | 5,2 | W3G 350-WN01 -30 | 5,4 |

**Характеристические кривые: 2 диапазона частоты вращения с направляющей решеткой**

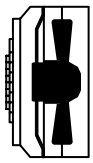

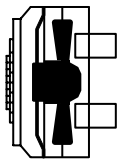

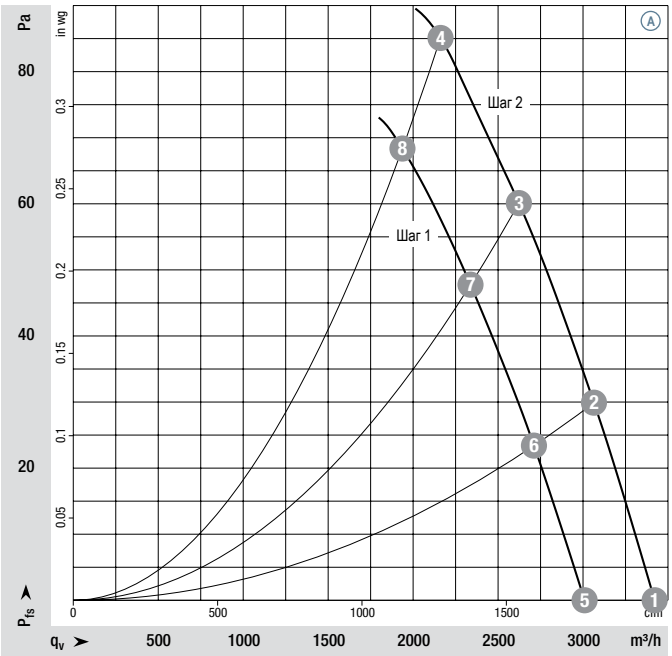


| | | n об/мин | $P_{ed}$ Вт | I А | $L_WA$ дБ(A) |
|---|---|---|---|---|---|
| A 1 | Шаг 2 | 1560 | 151 | 1,25 | 72 |
| A 2 | Шаг 2 | 1540 | 159 | 1,32 | 71 |
| A 3 | Шаг 2 | 1515 | 165 | 1,35 | 71 |
| A 4 | Шаг 2 | 1475 | 165 | 1,35 | 72 |
| A 5 | Шаг 1 | 1380 | 105 | 0,90 | 69 |
| A 6 | Шаг 1 | 1365 | 111 | 0,94 | 68 |
| A 7 | Шаг 1 | 1350 | 116 | 0,99 | 68 |
| A 8 | Шаг 1 | 1345 | 118 | 1,01 | 69 |

Производительность измерена по стандарту: ISO 5801, категория установки A, в комплекте с диффузором ebm-papst с направляющей решеткой. Уровень шума на стороне забора воздуха: звуковая мощность (LWA) по ISO 13347, звуковое давление (LpA) измерено на расстоянии 1 м по оси вентилятора. Приведенные значения действительны только при перечисленных условиях измерения и могут изменяться в зависимости от условий установки. В случае отклонения от стандартной конфигурации параметры следует проверить в реальных условиях.
Подробная информация приведена на стр. 96 и далее.

# Осевые EC-вентиляторы AxiCool
Ø 350

## W3G 350-JN01-30 (стандартная версия)

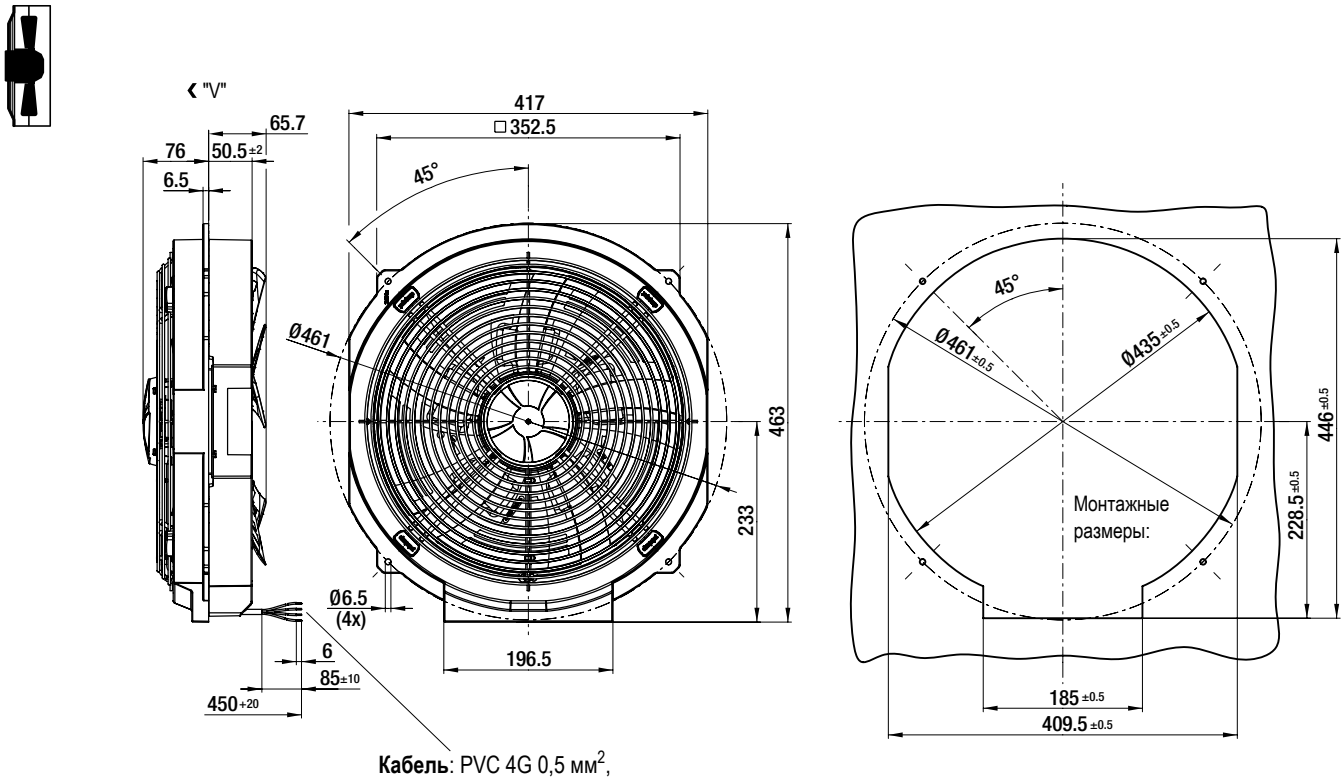


**Кабель**: PVC 4G 0,5 мм$^2$,
4 обжимных наконечника

## W3G 350-TN01-30 (стандартная версия с шарнирным соединением)

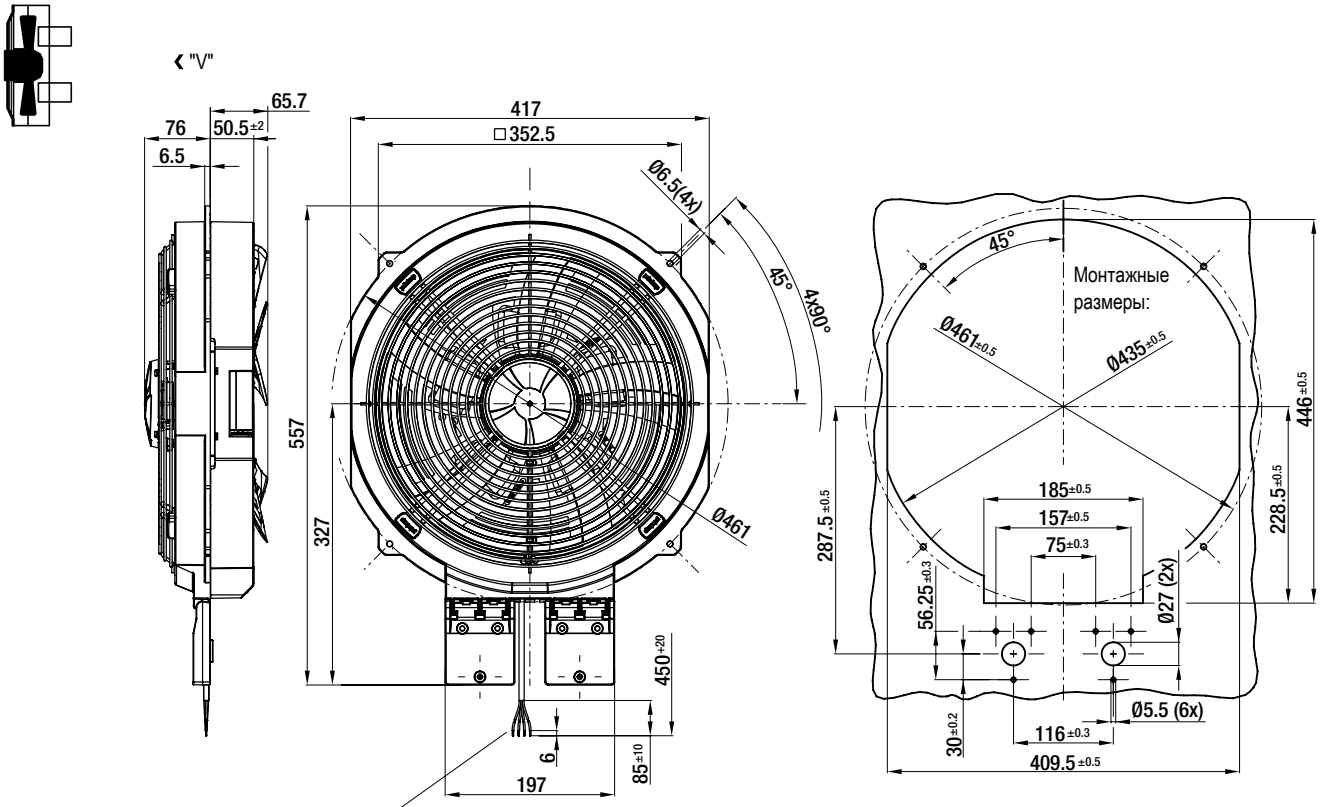


**Кабель**: PVC 4G 0,5 мм$^2$,
4 обжимных наконечника

# Осевые EC-вентиляторы AxiCool
Ø 350

## W3G 350-SN01-30 (версия с направляющей решеткой)

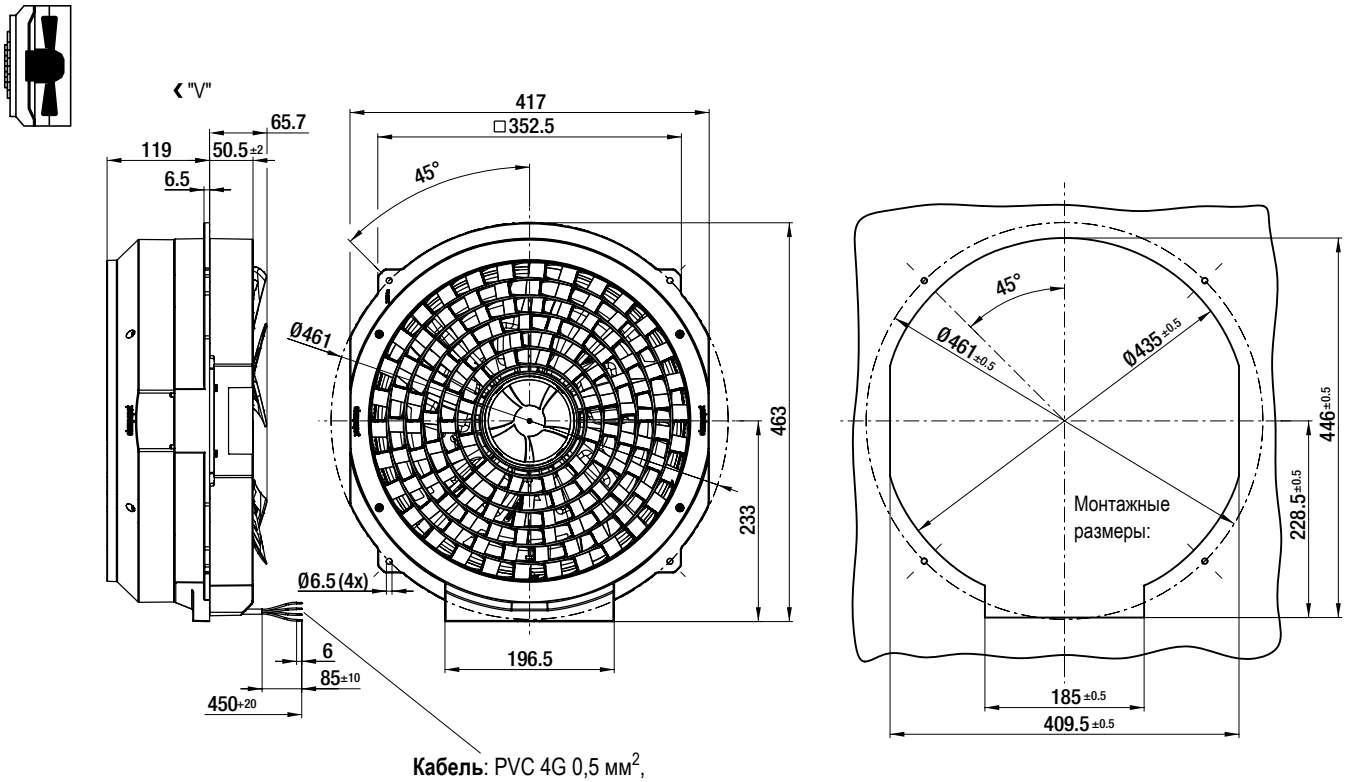


**Кабель**: PVC 4G 0,5 мм$^2$,
4 обжимных наконечника

## W3G 350-WN01-30 (версия с шарнирным соединением и направляющей решеткой)

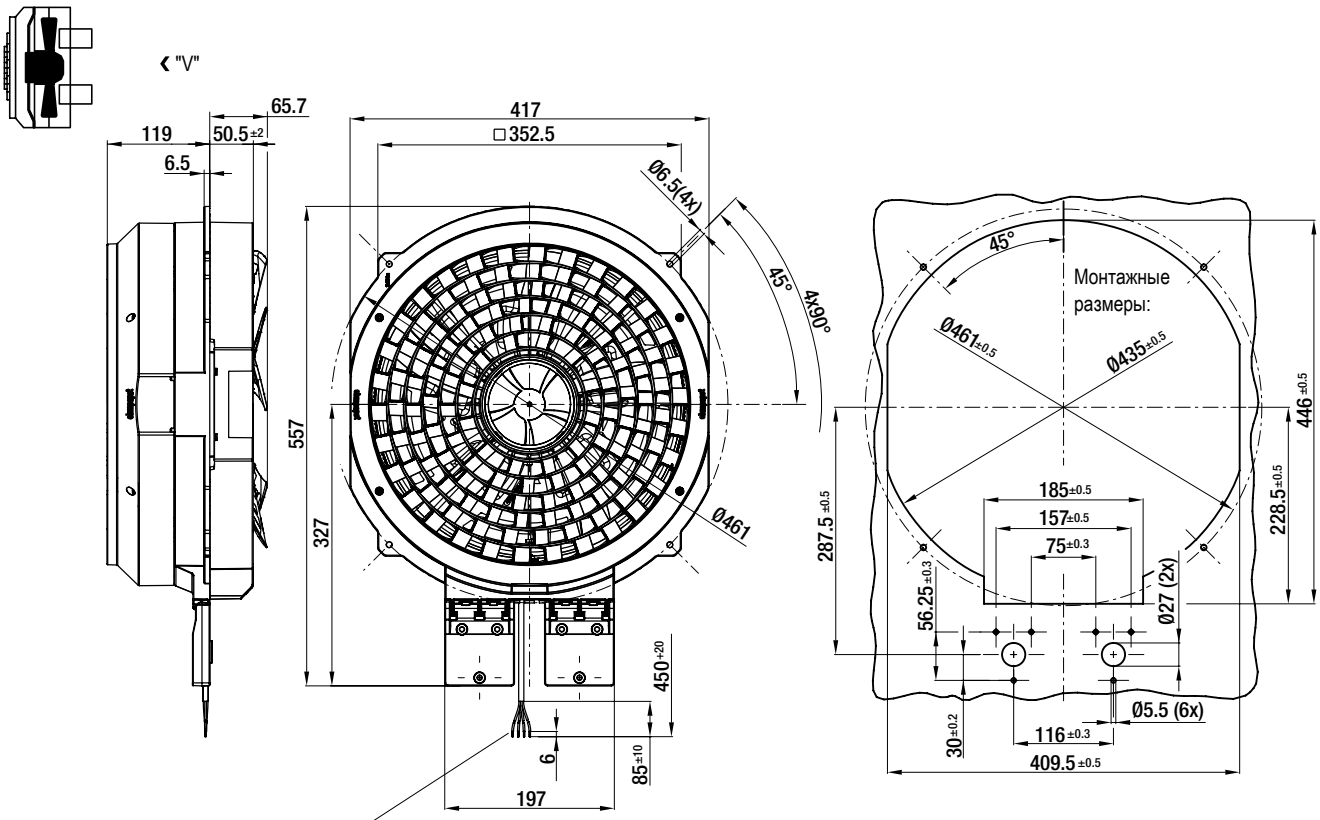


**Кабель**: PVC 4G 0,5 мм$^2$,
4 обжимных наконечника


ВЕНТИЛЯТОРЫ.RU
МАГАЗИН ПРОМЫШЛЕННЫХ ВЕНТИЛЯТОРОВ
E-mail: zakaz@ventilatorry.ru