# Тангенциальные вентиляторы (окружающий воздух)

## QLZ 06 с EC-двигателем

- **Электроника:** встроенная
- **Скорость вращения:** изменяется с помощью ШИМ сигнала (интерфейс 11, стандартно), дополнительно с помощью аналогового сигнала 0-10 В (интерфейс 26, по запросу)
- **Диаметр крыльчатки** 60 мм
- **Положение монтажа:** горизонтальное или вертикальное, когда двигатель находится снизу
- **Допустимая температура окружающей среды:** 0-60 °C
- **Класс изоляции:** «F»
- **Степень защиты:** IP 20

| Паспортные данные | | Кривая | Номинальное напряжение | Воздушный поток | Макс. повышение давления | Входная мощность | Частота вращения (об/мин) | Масса | Схема подключения | Размеры (мм) | | | | | |
|---|---|---|---|---|---|---|---|---|---|---|---|---|---|---|---|
| Двигатель справа* | Двигатель слева | | В пост. тока | м³/ч | Па | Вт | об/мин | кг | стр. 94 | a | b | c | d | e | f |
| QLZ06/2400-2212 | QLZ06/0024-2212 | A | 24 | 220 | 80 | 17 | 1800 | 0,80 | 11) | 327 | 64,5 | 243 | 253 | 212 | 93 |
| QLZ06/3000-2212 | QLZ06/0030-2212 | B | 24 | 280 | 80 | 19 | 1850 | 0,85 | 11) | 387 | 64,5 | 303 | 313 | 272 | 123 |

Возможны изменения

* Соответствует габаритному чертежу; технические данные действительны при свободном потоке воздуха и номинальном напряжении питания

**Кривые:**

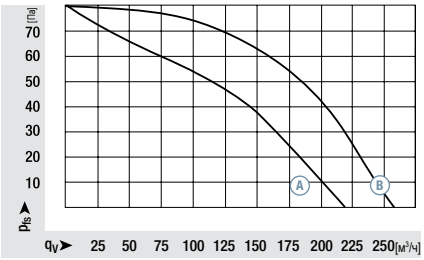


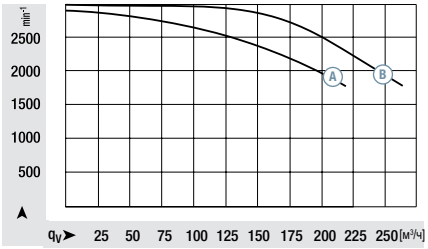


**Чертежи:**

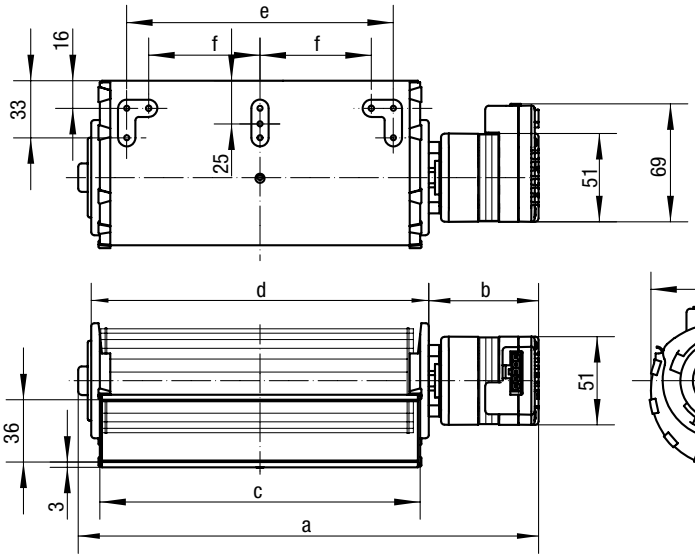


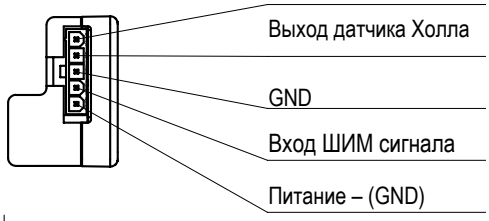


Рассчитано на использование разъема Molex Mini-Fit, Jr. (в комплект поставки не входит)
Разъем: номер для заказа 39-01-4050
Гнездовая колодка: например 39-00-0059


ВЕНТИЛЯТОРЫ.RU
МАГАЗИН ПРОМЫШЛЕННЫХ ВЕНТИЛЯТОРОВ
E-mail: zakaz@ventilatorry.ru