Осевые EC-вентиляторы HyBlade®

Ø 710

- **Материал:** Защитная решетка: сталь с черным полимерным покрытием (цвет RAL 9005)
  Корпус вентилятора: листовая сталь, оцинкованная,
  с черным полимерным покрытием (цвет RAL 9005)
  Лопасти: алюминиевая запрессованная деталь,
  с формованным сверху полипропиленом
  Ротор: лакокрасочное покрытие черного цвета
  Корпус электроники: алюминиевое литье; лакокрасочное покрытие черного цвета
- **Количество лопастей:** 5
- **Направление вращения:** Ⓐ–Ⓔ против часовой стрелки, Ⓕ по часовой стрелке,
  если смотреть на ротор
- **Класс защиты:** IP55
- **Класс изоляции:** "F"
- **Положение монтажа:** шахтное горизонтальное или нижнее крепление ротора;
  по отдельному заказу – ротор на опоре
- **Отверстия для слива конденсата:** на стороне двигателя
- **Режим:** непрерывная работа (S1)
- **Монтаж:** необслуживаемые шариковые подшипники

Паспортные данные

Тип	Двигатель	Шаг лопастей	Кривая КПД	Номинальное напряжение	Частота	Частота вращения(1)	Макс. входной мощность(1)	Макс. входной ток(1)	Максимальное противодавление	Допустимая температура окружающего воздуха	Технические характеристики и схемы подключений
				В перем. тока	Гц	об/мин	Вт	А	Па	°C	
*3G 710	M3G 112-EA	-5°	Ⓐ	1~200–277	50/60	620	250	1,10	60	-25…+60	Стр. 132 / P7)
*3G 710	M3G 112-EA	-5°	Ⓑ	3~380–480	50/60	730	400	0,67	85	-25(2)…+60	Стр. 133 / P8)
*3G 710	M3G 112-GA	0°	Ⓒ	1~200–277	50/60	730	500	2,20	80	-25…+60	Стр. 132 / P7)
*3G 710	M3G 112-IA	0°	Ⓓ	1~200–277	50/60	850	740	3,30	100	-25(2)…+60	Стр. 132 / P7)
*3G 710	M3G 112-IA	0°	Ⓔ	3~380–480	50/60	1010	1200	1,90	130	-25(2)…+60	Стр. 133 / P8)
*3G 710	M3G 150-IF	0°	Ⓕ	3~380–480	50/60	1250	2875	4,40	240	-25(2)…+60	Стр. 134 / M5)

Возможны изменения

(1) Паспортные данные в эксплуатационном режиме при максимальной нагрузке и питании от 230 до 400 В перем. тока
(2) Допускаются единичные запуски при температуре от -25 °C до -40 °C. Непрерывная работа при температурах ниже -25 °C возможна только при условии установки специальных низкотемпературных подшипников (под заказ).

Характеристические кривые:

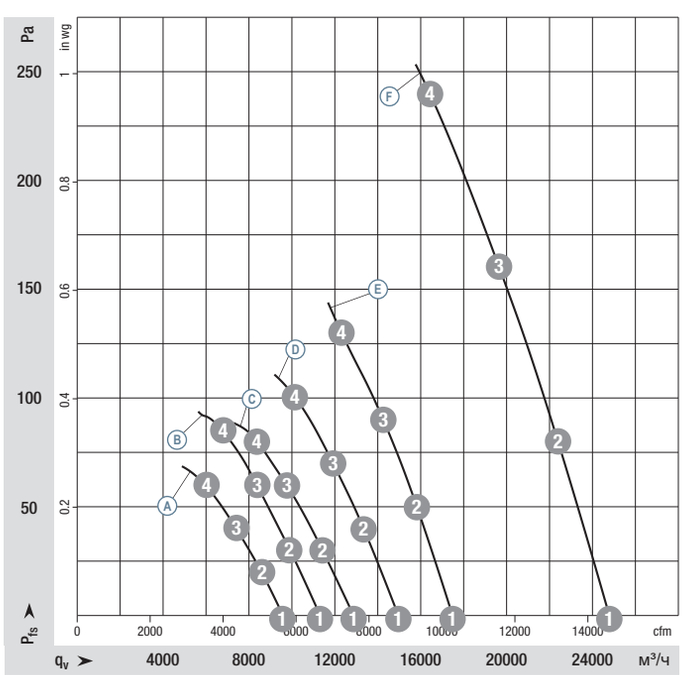

		n об/мин	P_{ed} Вт	I А	L_{WA} дБ(A)
Ⓐ	1	620	141	0,65	63
Ⓐ	2	620	177	0,79	60
Ⓐ	3	620	212	0,94	61
Ⓐ	4	620	250	1,10	65
Ⓑ	1	730	219	0,41	67
Ⓑ	2	730	286	0,50	65
Ⓑ	3	730	348	0,59	66
Ⓑ	4	730	400	0,67	70
Ⓒ	1	730	324	1,44	64
Ⓒ	2	730	386	1,71	64
Ⓒ	3	730	450	1,98	67
Ⓒ	4	730	500	2,20	71
Ⓓ	1	850	484	2,17	68
Ⓓ	2	850	590	2,62	67
Ⓓ	3	850	667	2,94	68
Ⓓ	4	850	740	3,30	73

Измерения аэродинамических характеристик выполнены по стандарту: ISO 5801, категория установки A, в полнопропускном корпусе ebm-papst без защиты от случайного касания. Уровень шума на стороне забора воздуха: Lw_A согласно стандарту ISO 13347, Lp_A измерено на расстоянии 1 м от оси вентилятора. Приведенные значения действительны только при перечисленных условиях измерения и могут изменяться в зависимости от условий монтажа. В случае отклонений от стандартной конфигурации параметры следует проверить по завершении монтажа. См. стр. 136 для получения более подробной информации.

ВЕНТИЛЯТОРЫ.RU
МАГАЗИН ПРОМЫШЛЕННЫХ ВЕНТИЛЯТОРОВ
E-mail: zakaz@ventilatorry.ru

– **Технические особенности:** см. схему подключения, стр. 132 и далее.
– **Требования к ЭМС:** помехозащищенность согласно стандарту EN 61000-6-2 (в промышленной среде)
цепь обратной связи согласно стандарту EN 61000-3-2/3
паразитное излучение согласно стандарту EN 61000-6-4 (в промышленной среде),
по требованию согласно стандартам на бытовые приборы
– **Ток прикосновения:** <= 3,5 мА согласно стандарту IEC 60990 (измерительный контур, рис. 4)
– **Электрическое соединение:** в клеммной коробке
– **Класс защиты:** I (заземление обеспечивает заказчик)
– **Соответствие стандартам:** Ⓐ Ⓔ EN 61800-5-1, CE; EN 60335-1 в стадии подготовки
Ⓕ EN 61800-5-1, CE
– **Сертификаты:** Ⓑ Ⓓ UL, CSA
Ⓐ Ⓒ Ⓔ UL, CSA запланировано
Ⓕ EAC

Направление воздушного потока	< "V"	Вес без дополнительных устройств	< "V"	Вес с защитной решеткой полнопропускным корпусом	< "V"	Вес с защитной решеткой для короткого диффузора
	без вспомогательного оборудования	кг	с квадратным полнопропускным корпусом	кг	с защитной решеткой для короткого диффузора	кг
«V»	A3G 710-BB77 -41	9,30	W3G 710-GB77 -41	23,90	S3G 710-AB77 -41	15,80
«V»	A3G 710-BB80 -51	9,40	W3G 710-GB80 -51	24,00	S3G 710-AB80 -51	15,90
«V»	A3G 710-BD60 -31	10,30	W3G 710-GD60 -31	24,90	S3G 710-AD60 -31	16,80
«V»	A3G 710-BG95 -21	12,00	W3G 710-GG95 -21	26,60	S3G 710-AG95 -21	18,50
«V»	A3G 710-BG98 -01	12,20	W3G 710-GG98 -01	26,90	S3G 710-AG98 -01	18,70
«V»	A3G 710-AU32 -71	25,60	W3G 710-GU32 -71	42,80	S3G 710-AU32 -71	34,80

Направление воздушного потока "A" под заказ

		n об/мин	P_{ed} Вт	I A	L_WA дБ(A)
Ⓔ	1	1010	797	1,28	72
Ⓔ	2	1010	957	1,53	71
Ⓔ	3	1010	1073	1,70	72
Ⓔ	4	1010	1200	1,90	78
Ⓕ	1	1250	2209	3,43	79
Ⓕ	2	1250	2431	3,77	78
Ⓕ	3	1250	2645	4,08	79
Ⓕ	4	1250	2875	4,40	81

ВЕНТИЛЯТОРЫ.RU
МАГАЗИН ПРОМЫШЛЕННЫХ ВЕНТИЛЯТОРОВ
E-mail: zakaz@ventilatorry.ru

Осевые EC-вентиляторы HyBlade®

Ø 710 с электродвигателем M3G 112

A3G 710-BB77-41 (без вспомогательных устройств, направление воздушного потока "V")

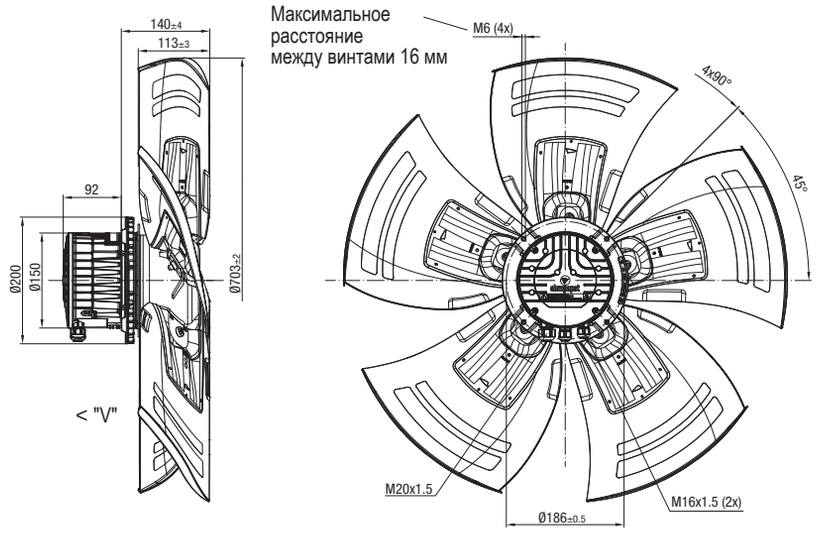

Внутренний диаметр корпуса вентилятора не менее 710 мм

W3G 710-GB77-41 (с квадратным полнопропускным корпусом, направление воздушного потока "V")

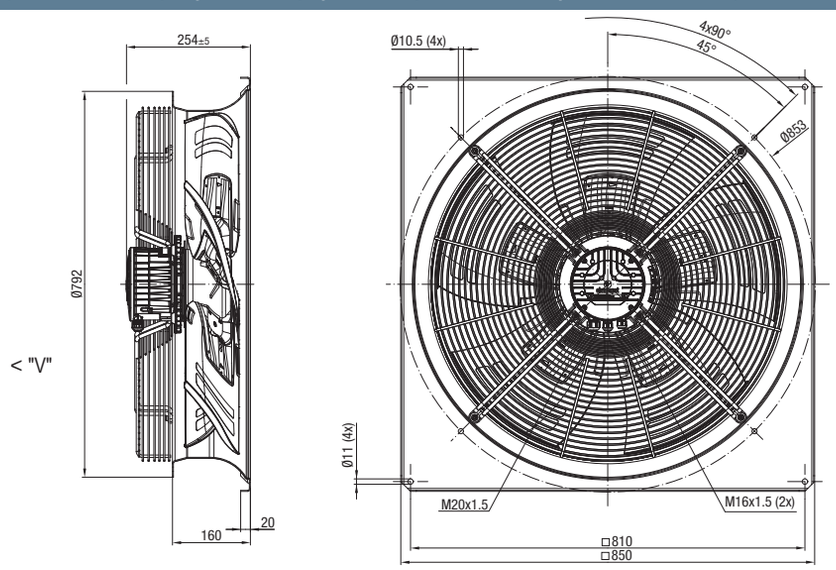

S3G 710-AB77-41 (с защитной решеткой для короткого диффузора, направление воздушного потока "V")

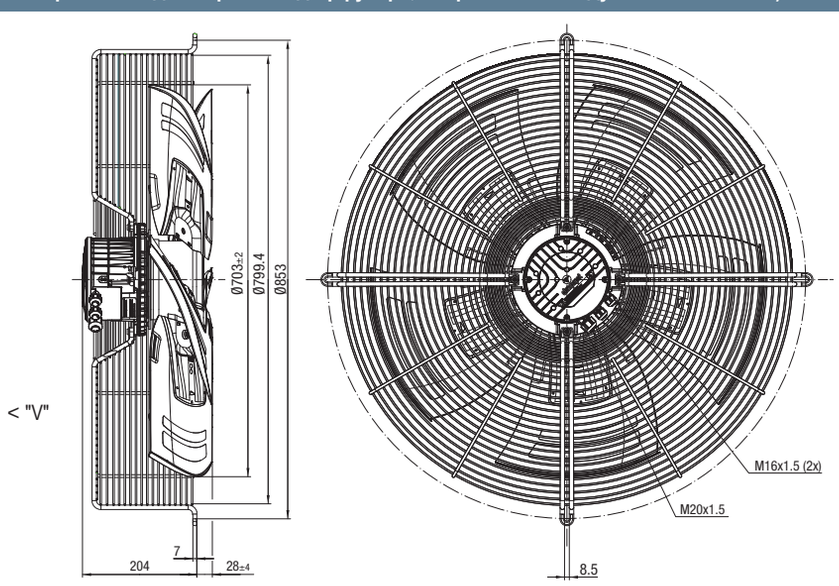

Внутренний диаметр корпуса вентилятора не менее 710 мм

Осевые EC-вентиляторы HyBlade®

Ø 710 с электродвигателем M3G 112

A3G 710-BB80-51 (без вспомогательных устройств, направление воздушного потока "V")

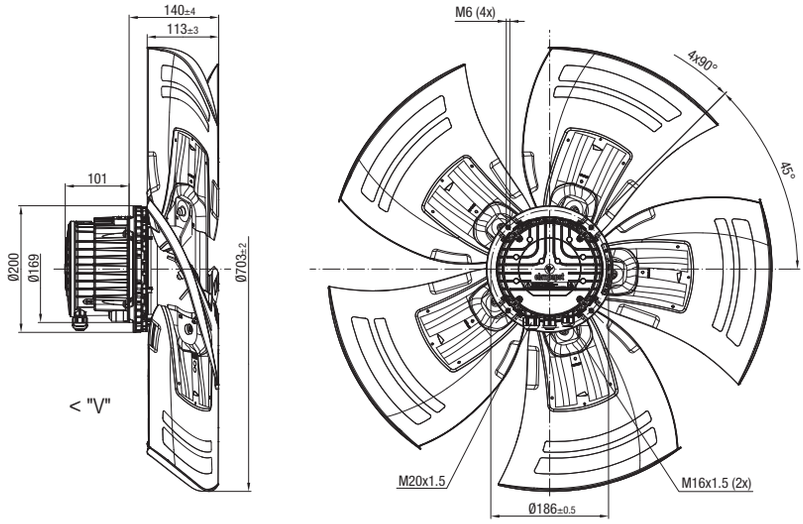

Внутренний диаметр корпуса вентилятора не менее 710 мм

W3G 710-GB80-51 (с квадратным полнопропускным корпусом, направление воздушного потока "V")

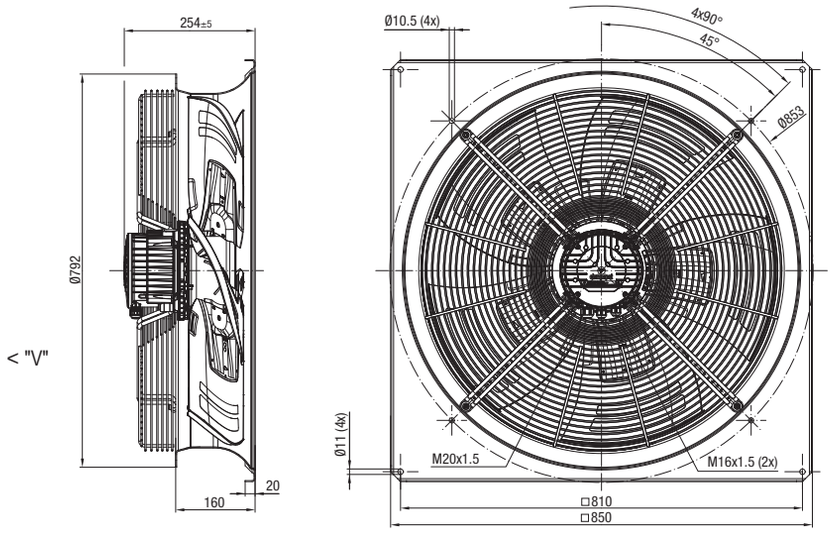

S3G 710-AB80-51 (с защитной решеткой для короткого диффузора, направление воздушного потока "V")

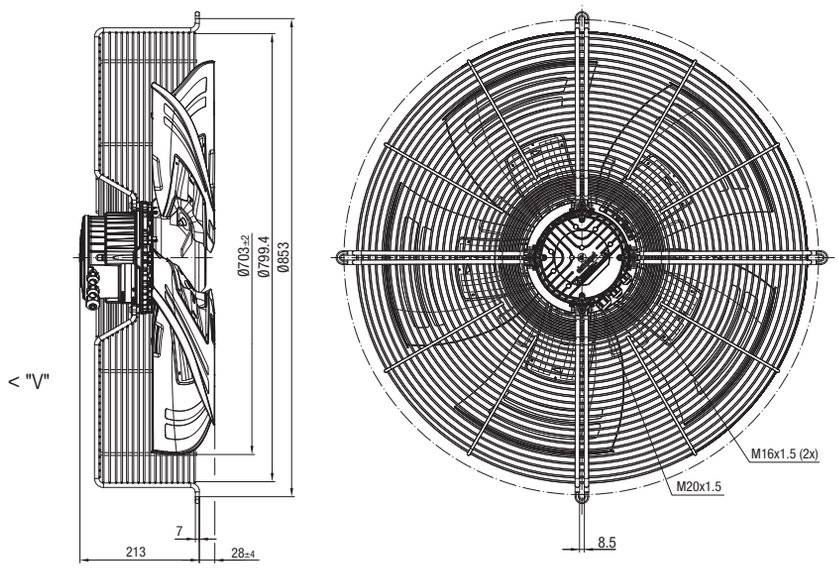

Внутренний диаметр корпуса вентилятора не менее 710 мм

Осевые EC-вентиляторы HyBlade®

Ø 710 с электродвигателем M3G 112

A3G 710-BD60-31 (без вспомогательных устройств, направление воздушного потока "V")

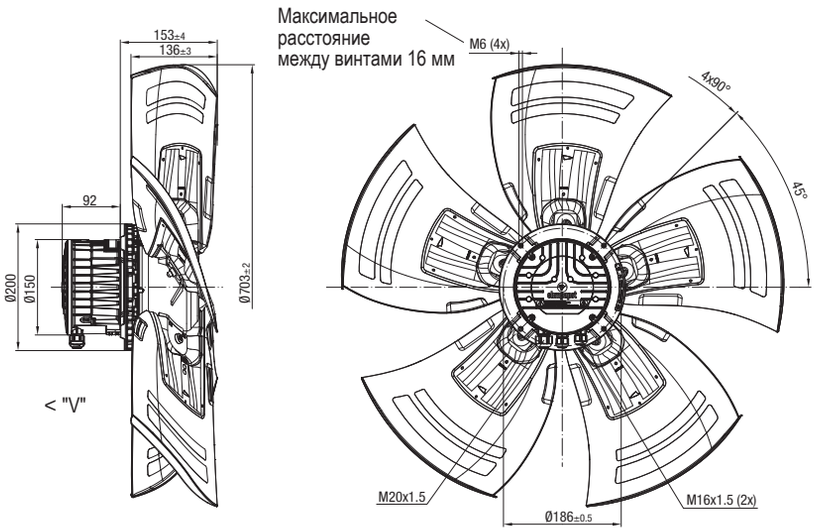

Внутренний диаметр корпуса вентилятора не менее 710 мм

W3G 710-GD60-31 (с квадратным полнопропускным корпусом, направление воздушного потока "V")

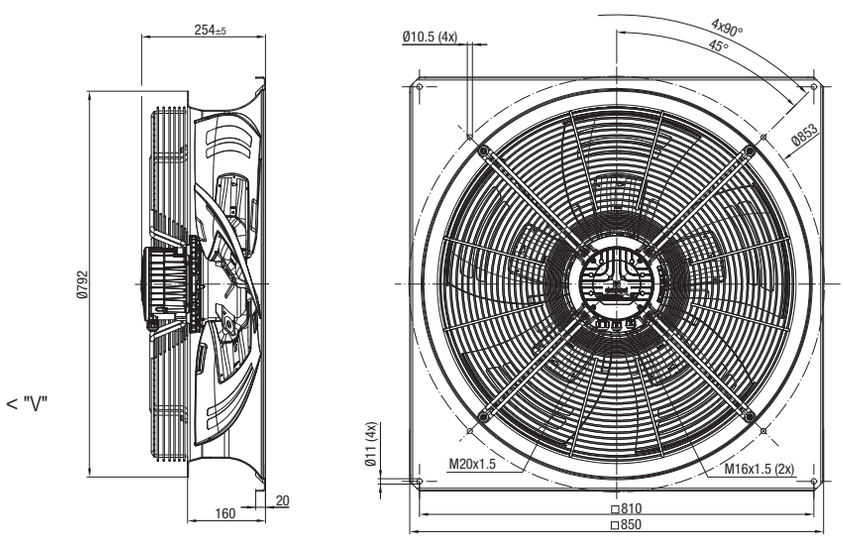

S3G 710-AD60-31 (с защитной решеткой для короткого диффузора, направление воздушного потока "V")

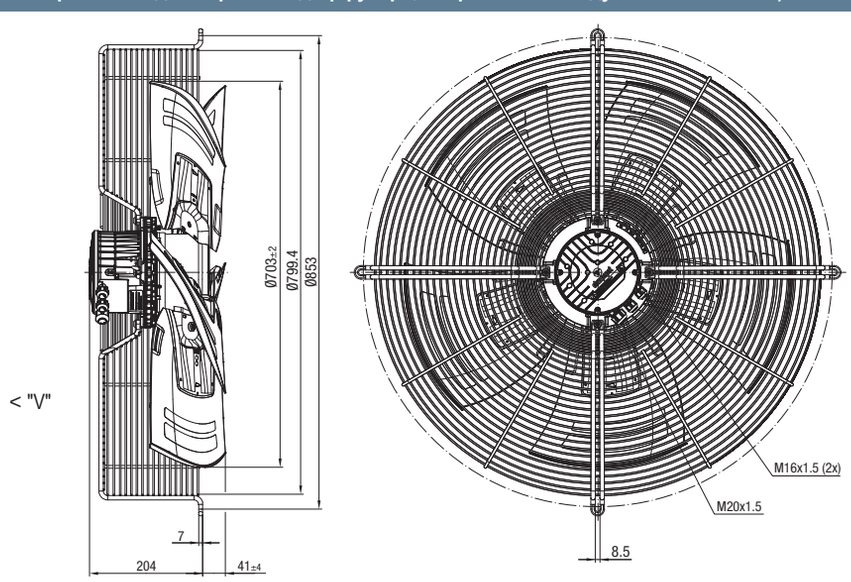

Внутренний диаметр корпуса вентилятора не менее 710 мм

Осевые EC-вентиляторы HyBlade®

Ø 710 с электродвигателем M3G 112

A3G 710-BG95-21 (без вспомогательных устройств, направление воздушного потока "V")

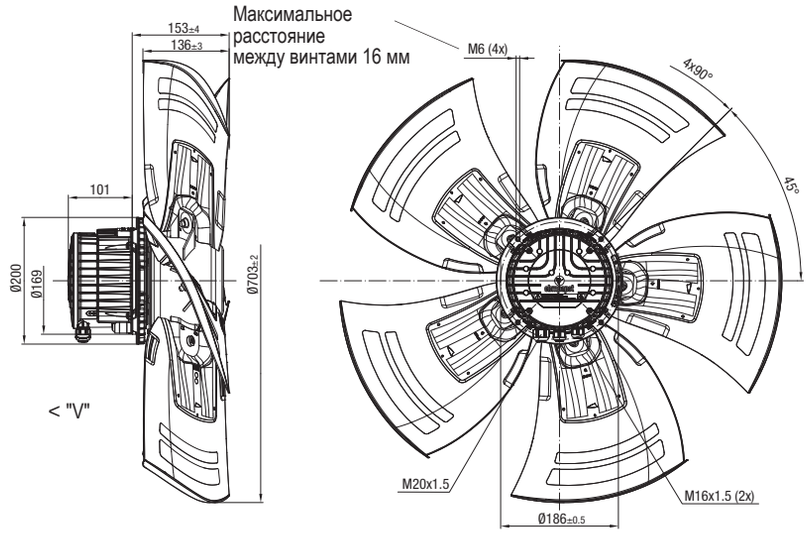

Внутренний диаметр корпуса вентилятора не менее 710 мм

W3G 710-GG95-21 (с квадратным полнопропускным корпусом, направление воздушного потока "V")

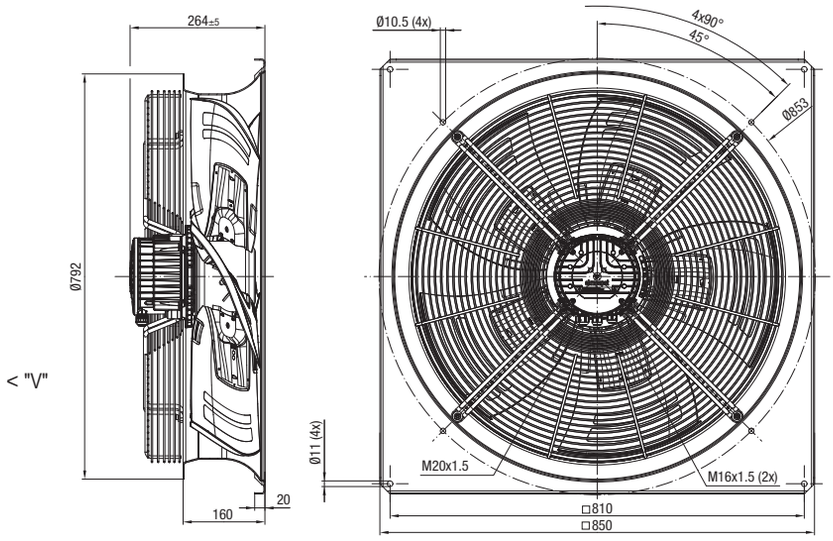

S3G 710-AG95-21 (с защитной решеткой для короткого диффузора, направление воздушного потока "V")

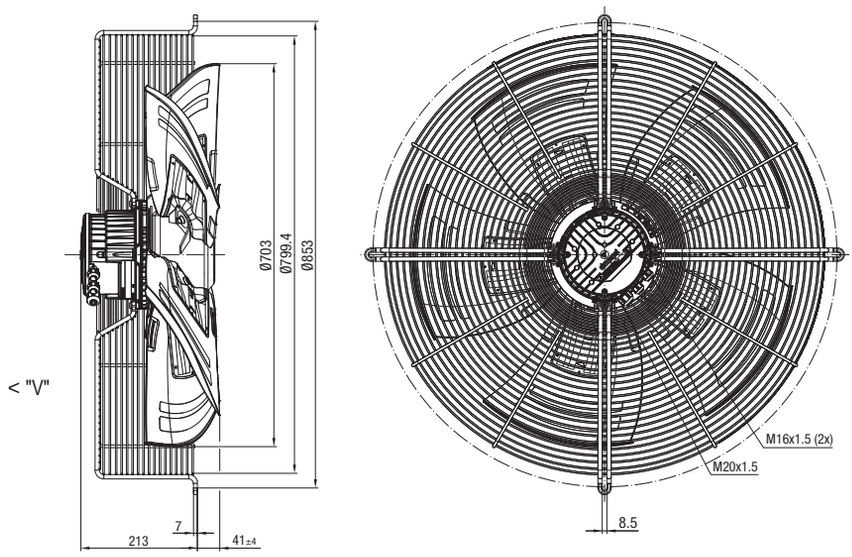

Внутренний диаметр корпуса вентилятора не менее 710 мм

Осевые EC-вентиляторы HyBlade®

Ø 710 с электродвигателем M3G 112

A3G 710-BG98-01 (без вспомогательных устройств, направление воздушного потока "V")

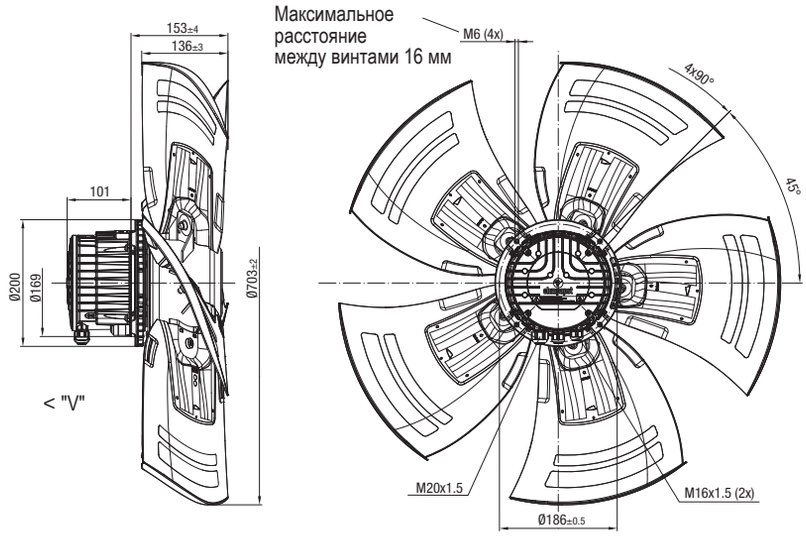

Внутренний диаметр корпуса вентилятора не менее 710 мм

W3G 710-GG98-01 (с квадратным полнопропускным корпусом, направление воздушного потока "V")

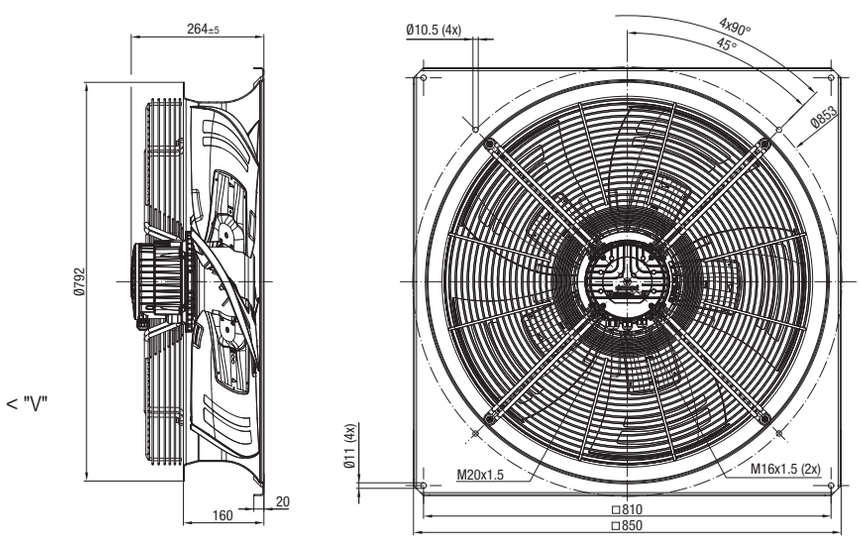

S3G 710-AG98-01 (с защитной решеткой для короткого диффузора, направление воздушного потока "V")

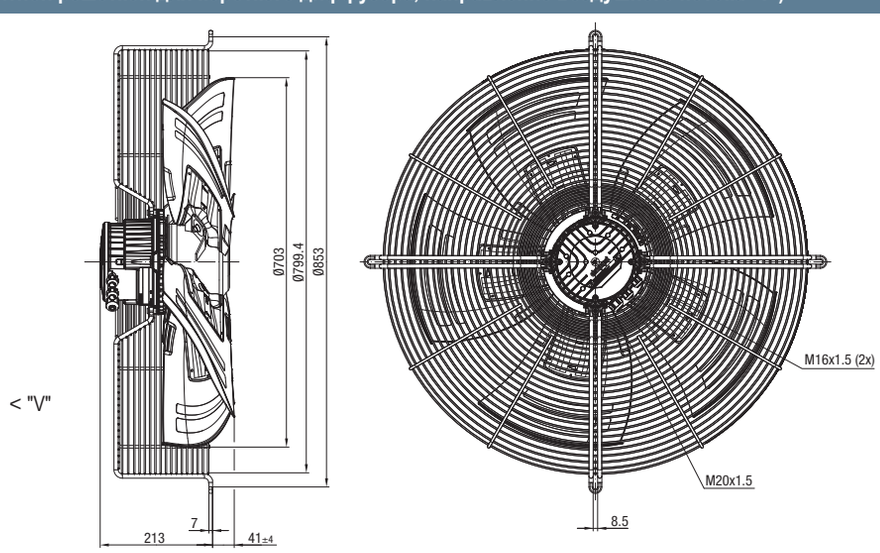

Внутренний диаметр корпуса вентилятора не менее 710 мм

Осевые EC-вентиляторы HyBlade®

Ø 710 с электродвигателем M3G 150

A3G 710-AU32-71 (без вспомогательных устройств, направление воздушного потока "V")

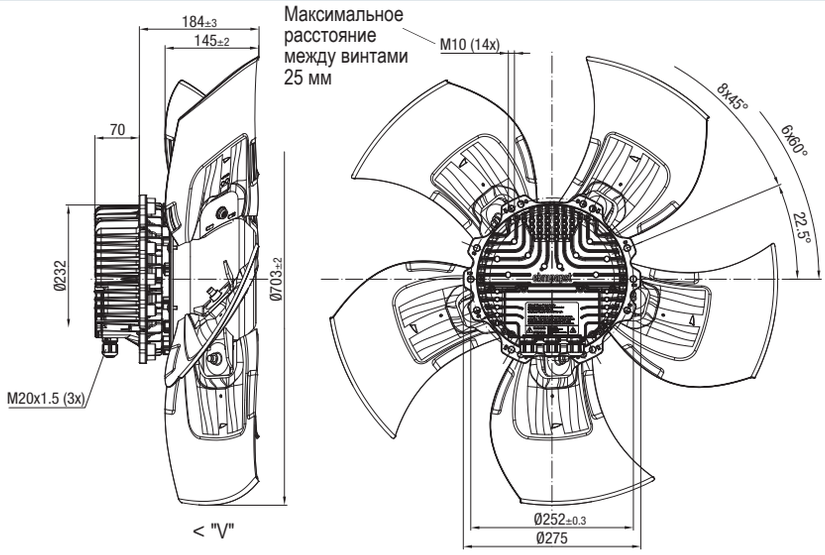

Внутренний диаметр корпуса вентилятора не менее 710 мм

W3G 710-GU32-71 (с квадратным полнопропускным корпусом, направление воздушного потока "V")

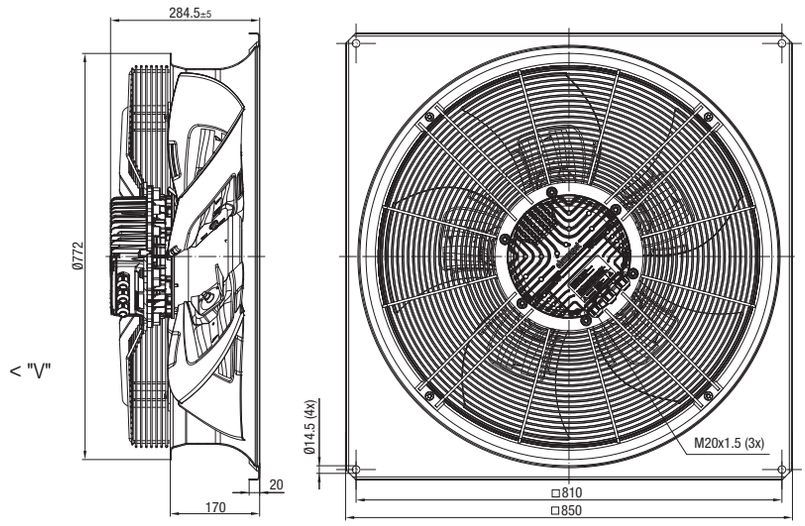

S3G 710-AU32-71 (с защитной решеткой для короткого диффузора, направление воздушного потока "V")

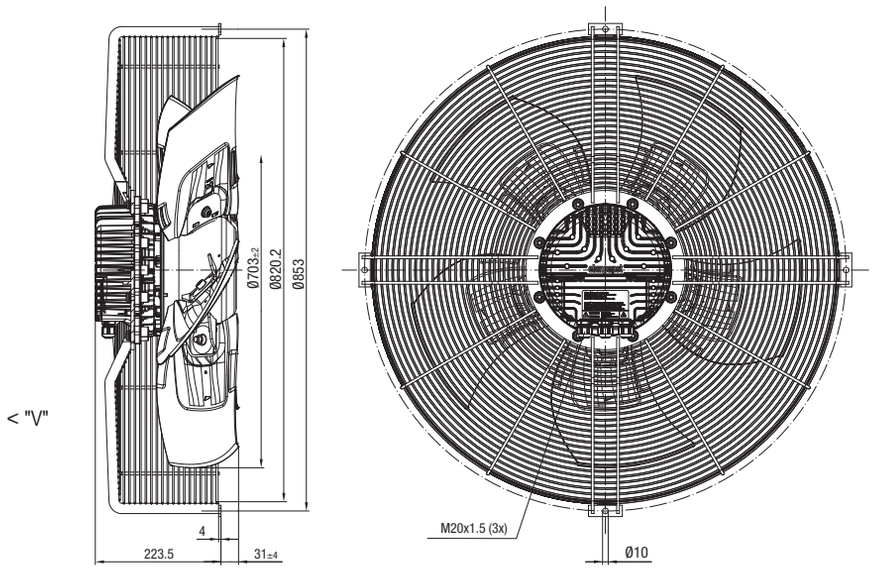

Внутренний диаметр корпуса вентилятора не менее 710 мм