ВЕНТИЛЯТОРЫ.RU
МАГАЗИН ПРОМЫШЛЕННЫХ ВЕНТИЛЯТОРОВ

EC Backward Curved Centrifugal Fan

ErP2015 EXCEEDS THE NORM

EC92-B225

防护等级 (Level of protection): IP44

绝缘等级 (Insulation class): B

产品认证 (Approval): CE、CCC、UL

轴承类型 (Bearing): Maintenance Free Ball Bearing

型 号 Model	额定电压 Rated Voltage	频 率 Frequency	转 速 Speed	输入功率 Input Power	电 流 Current	噪 音 Noise	使用温度 Applicable Temp
	VAC	Hz	RPM	W	A	dB	℃
EC92-B225	220/230	50/60	3000	135	1.05	79	-20~+60

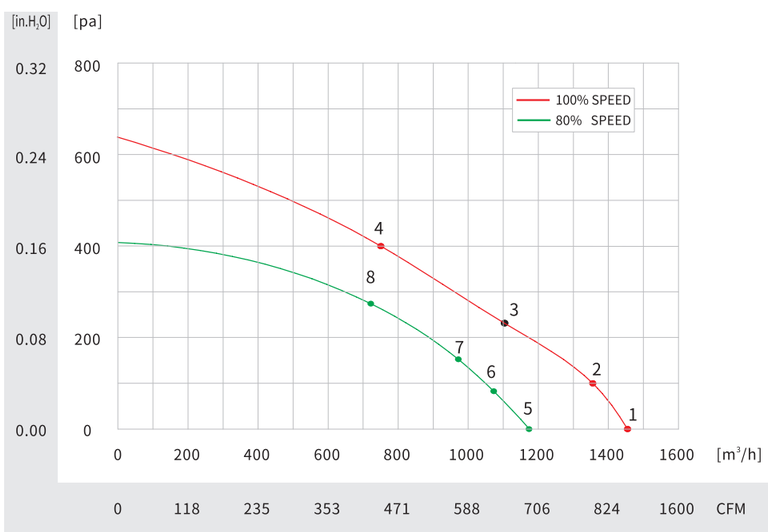

No.	转 速 Speed [RPM]	输入功率 Input Power [W]
1	2994	146.9
2	2984	167
3	2709	166.2
4	2515	165.9
5	2515	89.5
6	2368	88
7	2295	87.7
8	2214	87.8

EC Backward Curved Centrifugal Fan

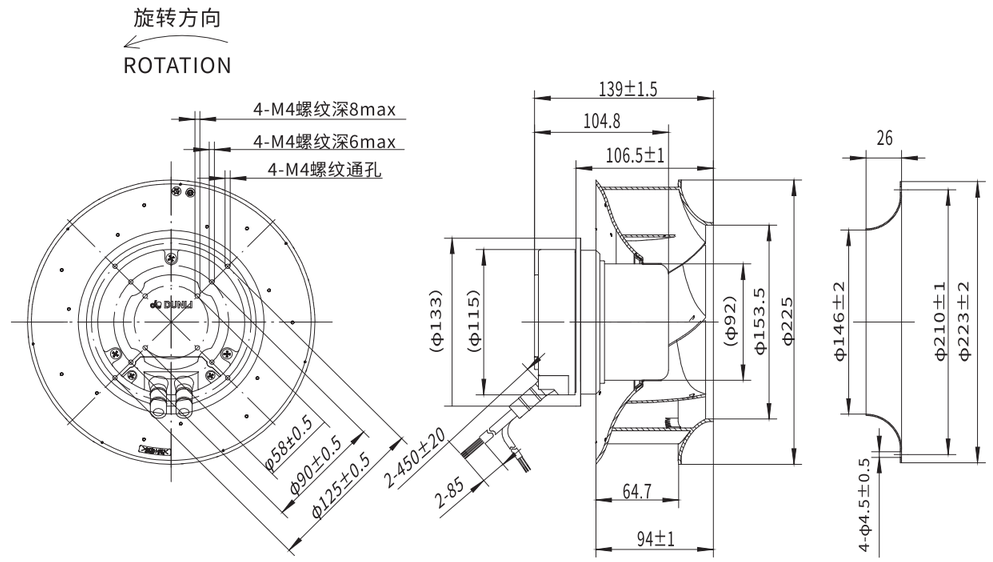

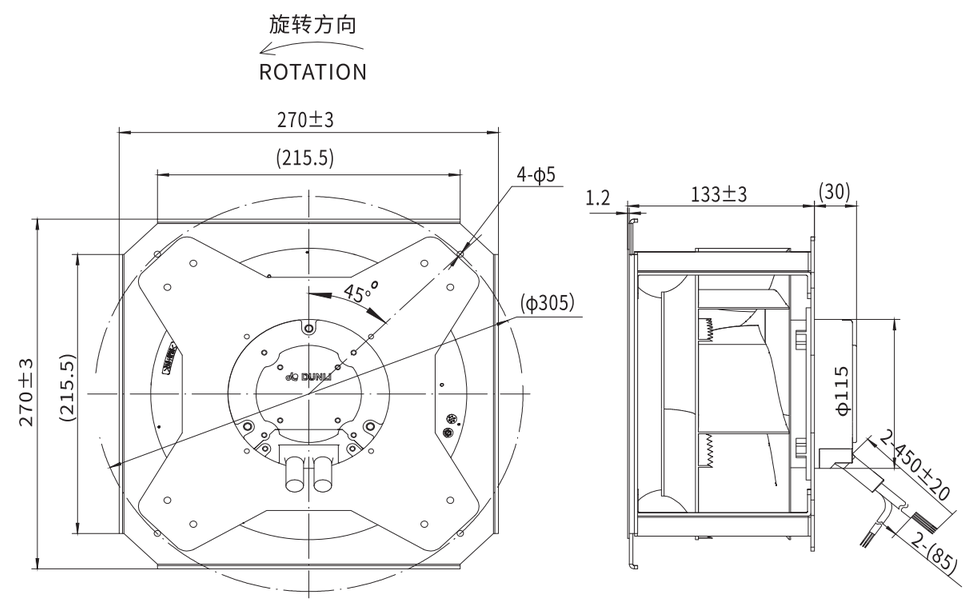

E-mail: zakaz@ventilatorry.ru