ВЕНТИЛЯТОРЫ КРЫШНЫЕ ДЫМОУДАЛЕНИЯ С ВЫХОДОМ ПОТОКА ВОЗДУХА ВВЕРХ СЕРИИ ВКРФ-Т-ДУ

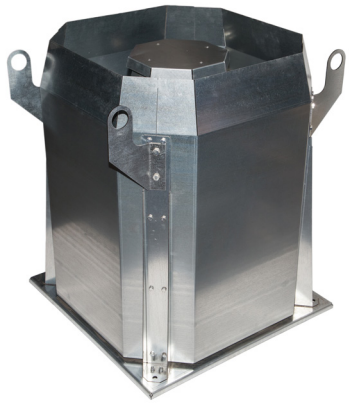

- Корпус из оцинкованной стали
- Лопатки вентилятора, загнутые назад
- Трехфазный асинхронный двигатель серии АИР
- Защита от попадания осадков в вентиляционный канал (1-я категория размещения по ГОСТ 15150-90)
- Класс защиты электродвигателя IP 54
- Возможны исполнения по теплостойкости 400°С и 600°С
- Климатическое исполнение У (от -45°С до +40°С)
- Возможно изготовление вентиляторов ВКРФ-ТДУ в двух комплектациях, в зависимости от требуемых аэродинамических характеристик:
  - рабочее колесо РН (производство ООО «РВЗ»);
  - рабочее колесо РЦ (производство ООО «РВЗ»/производство «Ziehl-Abegg»)

Крышные радиальные вентиляторы дымоудаления с выбросом вверх ВКРФ-ТДУ представляют собой радиальные вентиляторы одностороннего всасывания с рабочими лопатками, загнутыми назад, устанавливаемые на кровлях зданий и сооружений на монтажные стаканы типа СМДУ.

Основные отличия колес РН и РЦ в повышенном КПД и улучшенныхмх акустических характеристиках.

Габаритные и присоединительные размеры вентиляторов серии ВКРФ-Т-ДУ (мм)

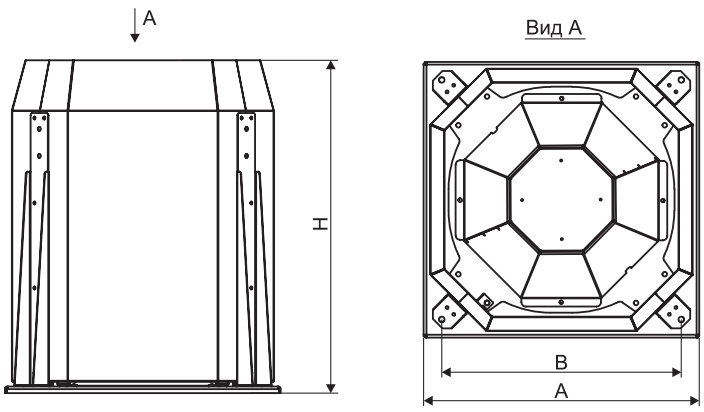

Номер вентилятора	Комплектация колесом	A	B	H
3,55	РЦ	556	480	640
	РН			
4,0	РЦ	610	530	740
	РН			
4,5	РЦ	656	580	800
5,0	РЦ	706	630	800
	РН			
5,6	РЦ	766	690	915
6,3	РЦ	831	755	975
	РН			
7,1	РЦ	919	840	1100
8,0	РЦ	1242	1149	1325
	РН			
9,0	РЦ	1343	1250	1550
10,0	РЦ	1482	1389	1610
	РН			
11,2	РЦ	1615	1522	2045
12,5	РЦ	1615	1522	2045
	РН			

Принадлежности

Поддон
Стр.257

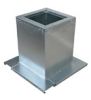

СМДУ
Стр.258

ЩУВ ДУ
Стр.379

E-mail: zakaz@ventilatorry.ru

Технические характеристики крышных вентиляторов серии ВКРФ-Т-ДУ

№ вентилятора	Комплектация колесом	Напряжение/ частота, В/50Гц	Частота вращения, об/мин	Тип электро-двигателя	Мощность двигателя, кВт	Ток, А	Масса, кг
3,55	РН	220-380	1500	АИР63В4	0,37	1,2	55
	РЦ	220-380	1500	АИР71В4	0,75	2,18	63
	РН	220-380	3000	АИР80В2	2,2	4,9	65
	РЦ	220-380	3000	АИР80В2	2,2	4,9	67
4,0	РН	220-380	1000	АИР71В6	0,55	1,81	77
	РЦ	220-380	1500	АИР71А4	0,55	1,65	79
	РН	220-380	1500	АИР80А4	1,1	2,85	91
	РЦ	220-380	3000	АИР100S2	4	8,35	91
	РН	220-380	3000	АИР112М2	7,5	15,35	121
4,5	РЦ	220-380	1000	АИР80А6	0,75	2,4	95
	РЦ	220-380	1500	АИР80А4	1,1	2,9	95
	РЦ	220-380	3000	АИР112М2	7,5	15,35	135
5,0	РЦ	220-380	1000	АИР71В6	0,55	1,81	102
	РН	220-380	1000	АИР80А6	0,75	2,4	95
	РЦ	220-380	1500	АИР80В4	1,5	3,8	108
	РН	220-380	1500	АИР100S4	3.0	6,9	102
5,6	РЦ	220-380	1000	АИР80В6	1,1	3,4	134
	РЦ	220-380	1500	АИР90L4	2,2	5,39	135
6,3	РЦ	220-380	1000	АИР90L6	1,5	4,2	159
	РН	220-380	1000	АИР112МА6	3	7,7	162
	РН	380-660	1500	АИР132S4	7,5	15.75	185
	РЦ	380-660	1500	АИР112М4	5,5	11,7	205
7,1	РЦ	220-380	1000	АИР112МА6	3	7,7	225
	РЦ	380-660	1500	АИР132S4	7,5	15,75	248
8,0	РЦ	380-660	1000	АИР132S6	5,5	13,02	397
	РН	380-660	1000	АИР132М6	7,5	17,5	370
	РЦ	380-660	1500	АИР160S4	15	31,1	395
	РН	380-660	1500	АИР180S4	22	43,2	469
9	РЦ	380-660	750	АИР132S8	4	10,6	471
	РЦ	380-660	1000	АИР132М6	7,5	17,5	462
	РЦ	380-660	1500	АИР180М4	30	58,6	591
10	РЦ	380-660	750	АИР160S8	7,5	18,75	630
	РН	380-660	750	АИР160М8	11	26,5	593
	РЦ	380-660	1000	АИР160М6	15	32,6	660
	РН	380-660	1000	АИР200L6	30	60	668
11,2	РЦ	380-660	750	АИР160М8	11	26,5	779
	РЦ	380-660	1000	АИР200L6	30	60	854
12,5	РЦ	380-660	750	АИР180М8	15	35,66	866
	РН	380-660	750	АИР200L8	22	49	769
	РЦ	380-660	1000	АИР225М6	37	72	1054

Аэродинамические характеристики крышных вентиляторов серии ВКРФ-Т-ДУ

ВКРФ-Т-3,55-ДУ

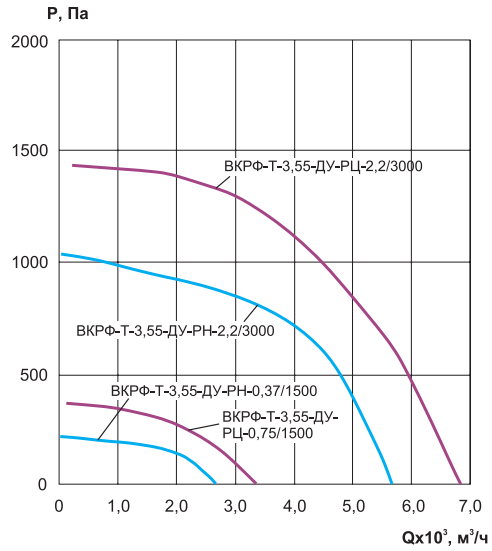

ВКРФ-Т-4,0-ДУ

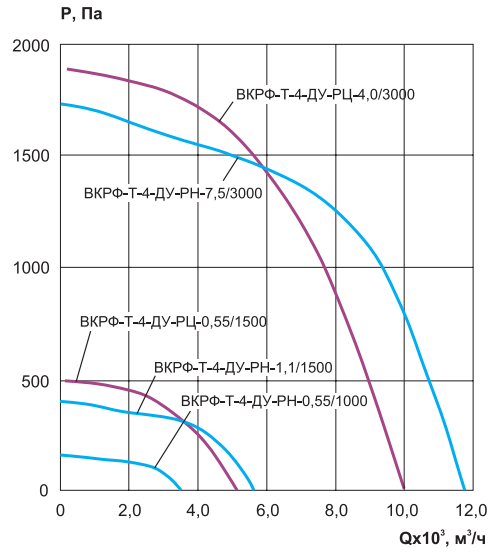

ВКРФ-Т-4,5-ДУ

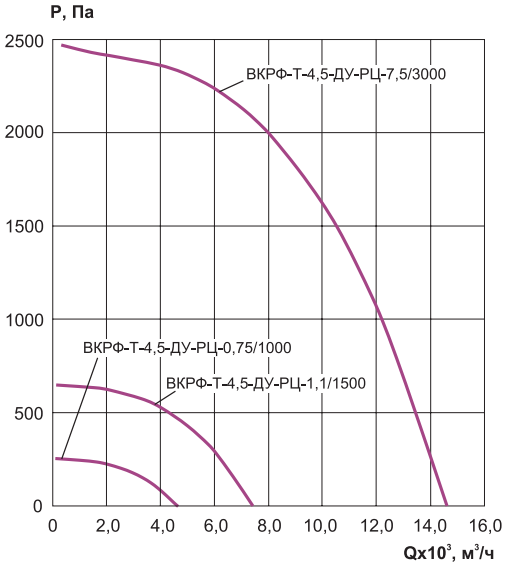

ВКРФ-Т-5,0-ДУ

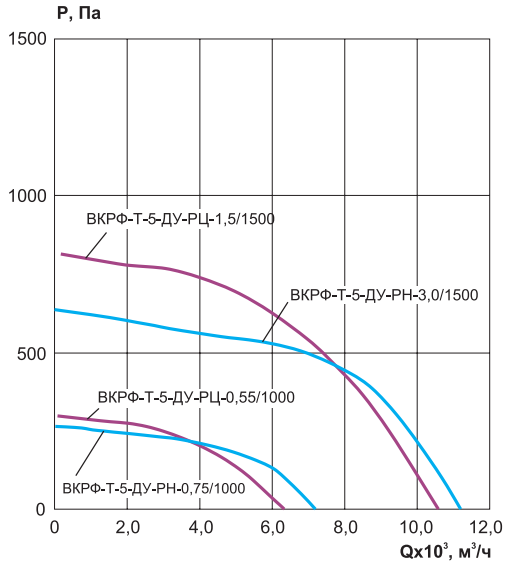

ВКРФ-Т-5,6-ДУ

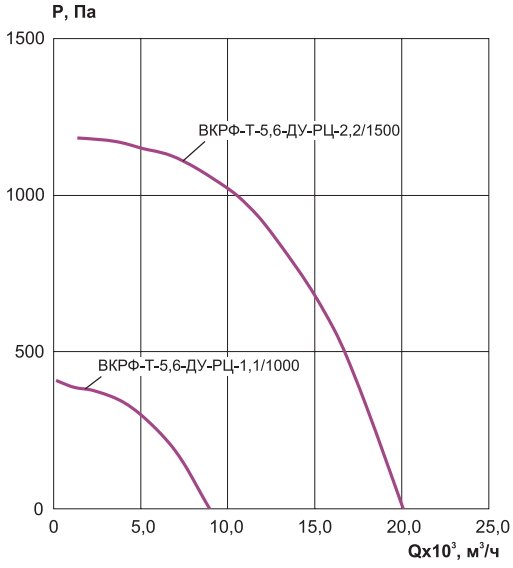

ВКРФ-Т-6,3-ДУ

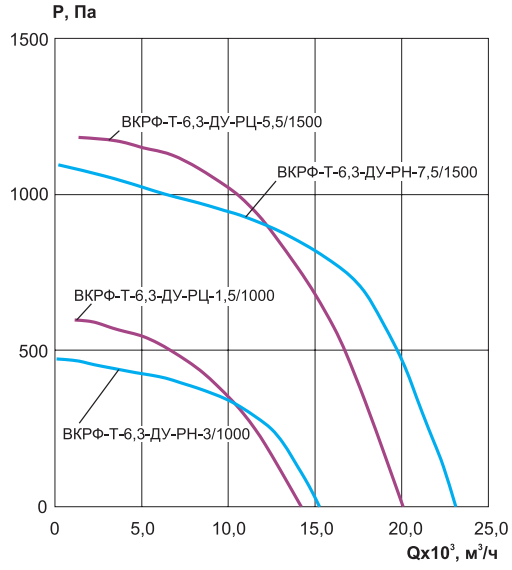

Аэродинамические характеристики крышных вентиляторов серии ВКРФ-Т-ДУ

ВКРФ-Т-7,1-ДУ

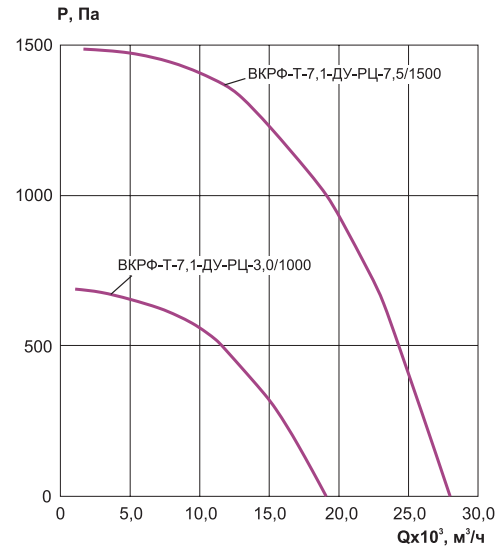

ВКРФ-Т-8,0-ДУ

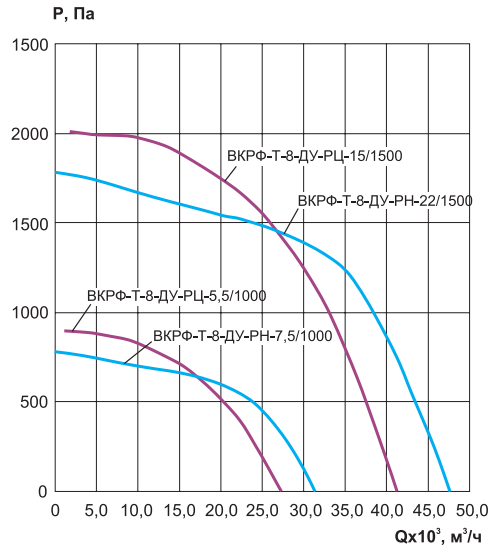

ВКРФ-Т-9,0-ДУ

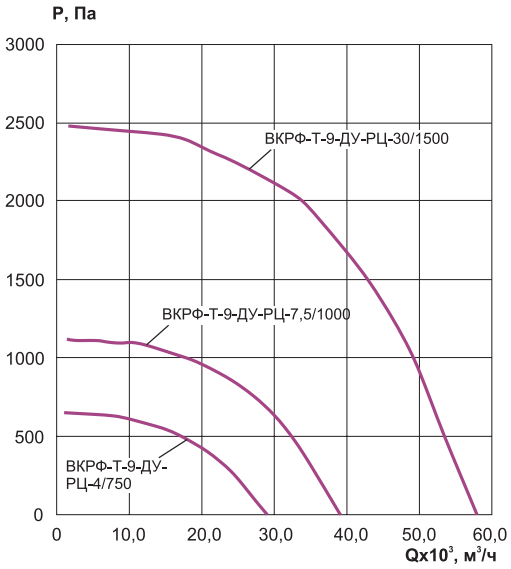

ВКРФ-Т-10,0-ДУ

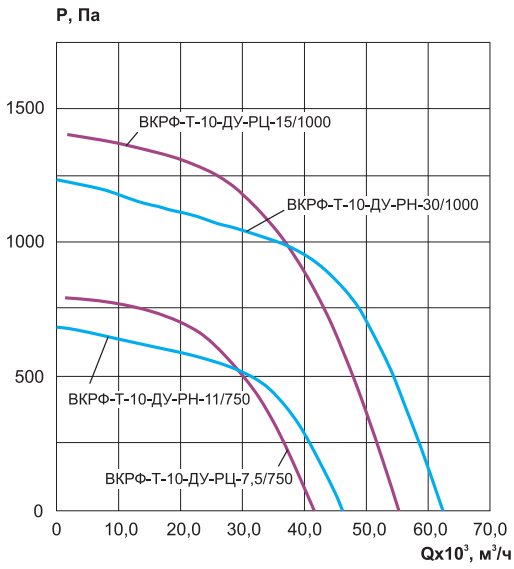

ВКРФ-Т-11,2-ДУ

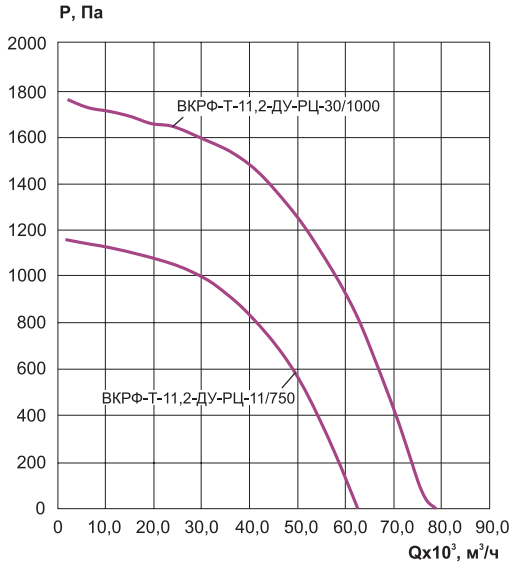

ВКРФ-Т-12,5-ДУ

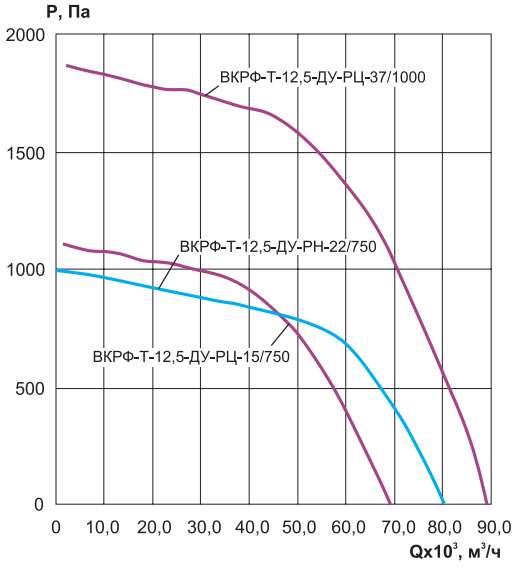

Электрическая схема подключения вентиляторов в сеть 380 В

Для вентиляторов с номинальным напряжением
Δ/Y 220/380 В - подключение звездой

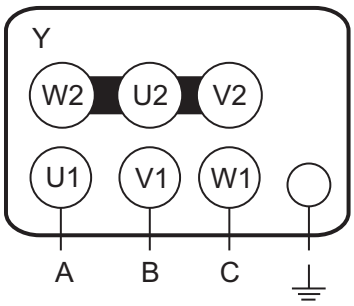

Для вентиляторов с номинальным напряжением
Δ/Y 380/660 В - подключение треугольником

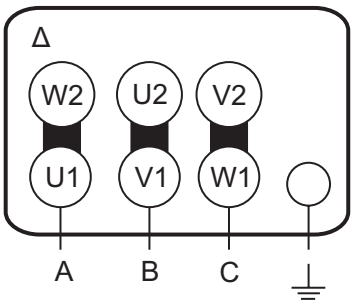

Пример обозначения: **вентилятор крышный дымоудаления ВКРФ-Т-8-ДУ400-РЦ-5,5/1000/380-660**

где: ВКРФ-Т...ДУ – серия крышного вентилятора дымоудаления с выходом потока воздуха вверх;
8 - номер вентилятора (от 3,55 до 12,5);
ДУ(400) - исполнения вентилятора дымоудаления с теплостойкостью 400°С (ДУ(600) - исполнения вентилятора дымоудаления с теплостойкостью 600°С).
РЦ – комплектация рабочим колесом (РН, РЦ);
5,5 - мощность двигателя, кВт;
1000 – частота вращения рабочего колеса, об/мин.;
380-660 – напряжение питания электродвигателя, В (220-380 В для мощности от 0,37 до 7,5 кВт; 380-660 В для мощности от 11 до 37 кВт).