ВЕНТИЛЯТОРЫ РАДИАЛЬНЫЕ ДЫМОУДАЛЕНИЯ СЕРИИ ВЦ 14-46 ДУ (ВР 280-46 ДУ, ВР 300-45 ДУ)

- Вентилятор среднего давления
- Лопатки, загнутые вперед
- Трехфазный асинхронный двигатель (380 В)
- Рама вентилятора из оцинкованной стали (№4,0) или из углеродистой стали окрашенная (№ 5,0 и более)
- Конструктивная схема 1 по ГОСТ 5976-90
- Класс защиты двигателя IP54

Габаритные и присоединительные размеры (мм) радиальных вентиляторов серии ВЦ 14-46 ДУ

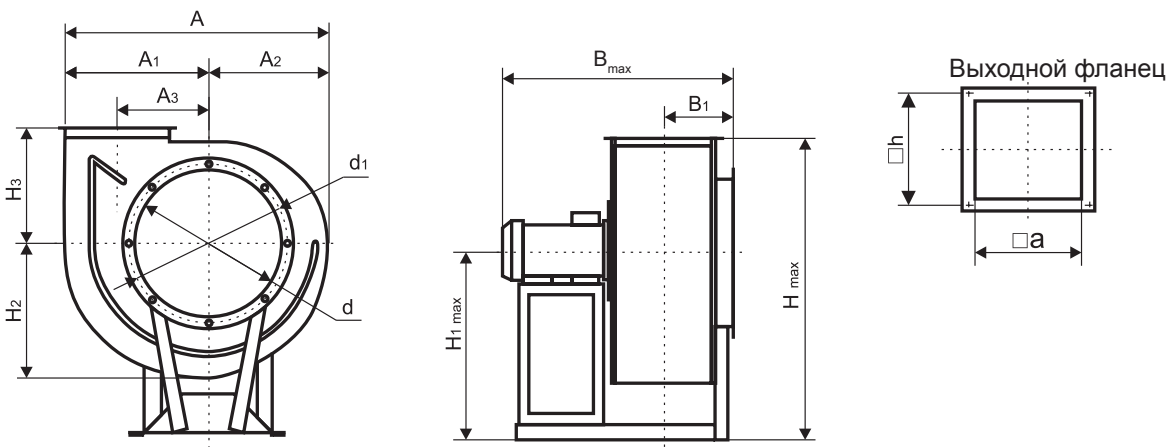

№ венти-лятора	A*				A1	A2	A3	B max	B1	H** max при 0°	H** max при 45°	H** max при 90°	H1 max	H2	H3	d	d1	a	h
	0°	45°	90°, 270°	135°, 315°															
4,0	702	655	652	833	401	301	260	763	231	836	1043	956	538	351	298	405	434	280	300
5,0	877	818	800	1037	501	376	325	1073	266	1030	1300	1202	670	439	360	505	534	350	380
6,3	1105	1028	994	1291	631	474	409	1196	312	1236	1572	1453	795	552	441	636	665	441	470
8,0	1402	1302	1248	1634	801	601	520	1420	431	1557	1995	1851	1010	701	548	800	829	560	585

* Размер, зависящий от положения корпуса вентилятора.
** Максимальная высота при различных положениях корпуса вентилятора (0°, 45°, 90°).
Габаритные размеры Bmax и H1max соответственно зависят от устанавливаемого двигателя. Габаритный размер Hmax зависит от положения корпуса и устанавливаемого двигателя.

Принадлежности

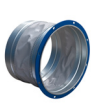

ВГТ
Стр.127

ЩУВ ДУ
Стр.379

Габаритные и присоединительные размеры (мм) основания рамы вентиляторов серии ВЦ 14-46 ДУ

Оцинкованная рама 4,0

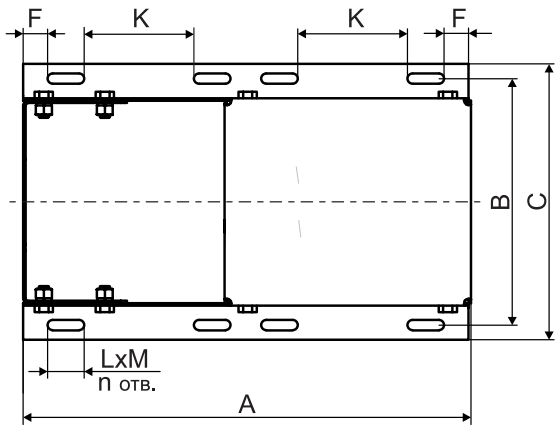

Сварная рама 5,0-8,0

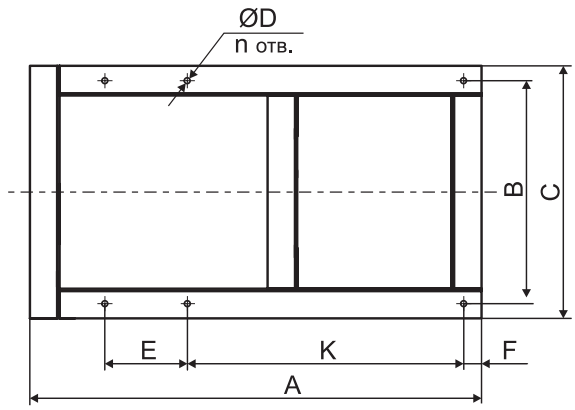

Номер вентилятора	A	B	C	D	E	F	K	L	M	n	Примечание
4,0	572	290	314	-		20	163	30	8,5	8	Общепромышленное исполнение и для электродвигателей 7,5кВт
	607	290	314	-		20	163	30	8,5	8	Спец.исполнение и дымоудаление
5,0	710	375	425	8,4	-	30	255	-	-	4	Тип электродвигателей до АИР 160
	820	395	445	8,4	-	30	365	-	-	4	Тип электродвигателя АИР 160-180
6,3	943	480	546	10	220	30	380	-	-	6	Тип электродвигателей до АИР 180
	1043	480	546	10	220	30	457	-	-	6	Тип электродвигателя АИР 180-200
8,0	1056	610	670	12		100	670	-	-	4	Тип электродвигателя АИР 132-160
	1285	586	646	12		100	670	-	-	4	Тип электродвигателя АИР 180-200
	1309	660	730	12		100	670	-	-	4	Тип электродвигателя АИР 225-250

Технические характеристики радиальных вентиляторов серии ВЦ 14-46 ДУ

№ вентилятора	Частота вращения, об/мин	Тип электродвигателя	Потребляемая мощность, кВт	Ток, А	Масса, кг
4,0	1000	АИР80В6	1,1	3,4	182,5
		АИР90L6	1,5	4,2	187,5
		АИР100L6	2,2	5,65	195,5
	1500	АИР100L4	4,0	8,95	199,5
		АИР112М4	5,5	11,7	230
		АИР132S4	7,5	15,75	238

№ вентилятора	Частота вращения, об/мин	Тип электродвигателя	Потребляемая мощность, кВт	Ток, А	Масса, кг
5,0	1000	АИР112МВ6	4,0	9,85	114
		АИР132S6	5,5	13,02	133
		АИР132М6	7,5	17,5	150
	1500	АИР132М4	11,0	23,2	147
		АИР160S4	15,0	31,1	197
		АИР160М4	18,5	37,7	212
		АИР180S4	22,0	44,31	237
		АИР180М4	30,0	58,6	263
6,3	750	АИР132М8	5,5	14,0	224
		АИР160S8	7,5	18,75	268
		АИР160М8	11,0	26,5	288
	1000	АИР160S6	11,0	24,75	270
		АИР160М6	15,0	32,6	290
		АИР180М6	18,5	38,8	256
		АИР200М6	22,0	45,1	369
8,0	750	АИР180М8	15	35,66	300
		АИР200М8	18,5	42,0	360
		АИР200L8	22	49,5	375
		АИР225М8	30	64,2	432
	1000	АИР225М6	37	72,0	415
		АИР250S6	45	87,5	490

Аэродинамические характеристики радиальных вентиляторов серии ВЦ 14-46 ДУ

рабочая характеристика вентилятора
кривая мощности (рекомендованная)
не рабочая зона вентилятора (заштрихованная область)

ВЦ 14-46 №4,0 ДУ

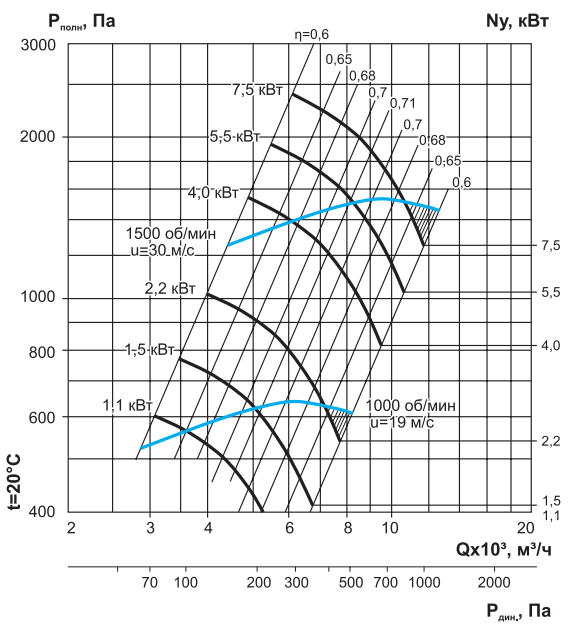

ВЦ 14-46 №5,0 ДУ

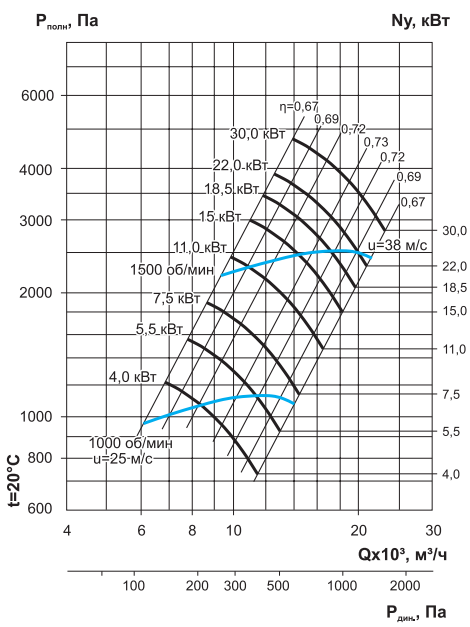

E-mail: zakaz@ventilatorry.ru

ВЦ 14-46 №6,3 ДУ

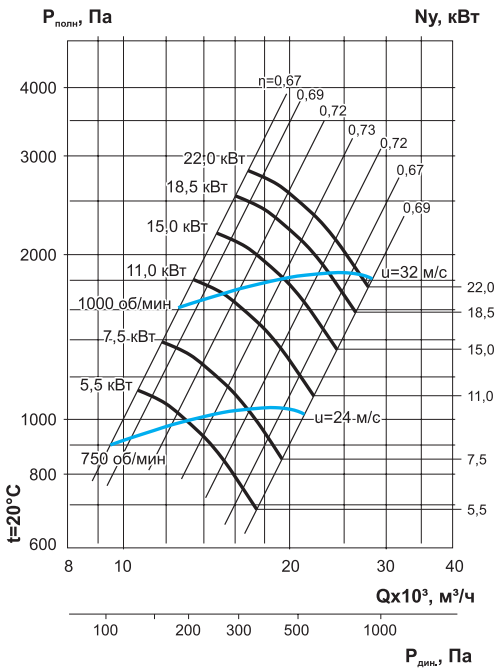

ВЦ 14-46 №8,0 ДУ

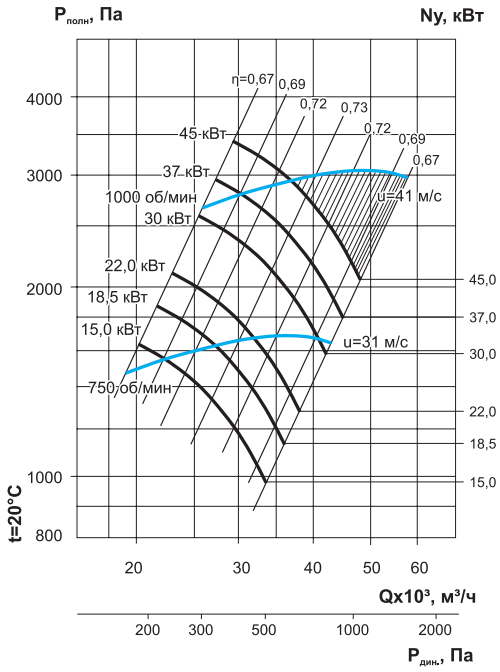

Электрическая схема подключения вентиляторов в сеть 380 В

Для вентиляторов с номинальным напряжением
Δ/Y 220/380 В - подключение звездой

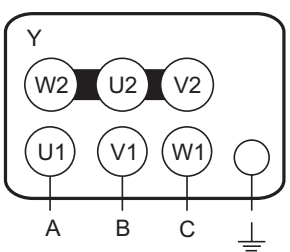

Для вентиляторов с номинальным напряжением
Δ/Y 380/660 В - подключение треугольником

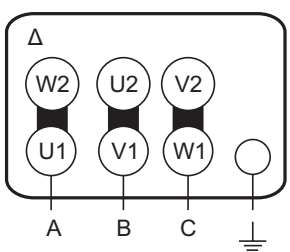

Пример обозначения: **вентилятор радиальный дымоудаления ВЦ-14-46-6,3-ДУ400-РВ-11,0/1000 Л0**

где: ВЦ 14-46 .... ДУ – серия радиального вентилятора дымоудаления;
6,3 - номер вентилятора (по наружному диаметру рабочего колеса в дециметрах);
400 – исполнение вентилятора дымоудаления с теплостойкостью 400°С
(600 - исполнение вентилятора дымоудаления с теплостойкостью 600°С)
РВ – комплектация рабочим колесом с вперед загнутыми лопатками;
11,0 – мощность электродвигателя, кВт;
1000 – частота вращения рабочего колеса, об/мин;
Л0 - положение корпуса;