ВЕНТИЛЯТОРЫ КРЫШНЫЕ С ВЫХОДОМ ПОТОКА ВОЗДУХА ВВЕРХ СЕРИИ ВКРФ-Т

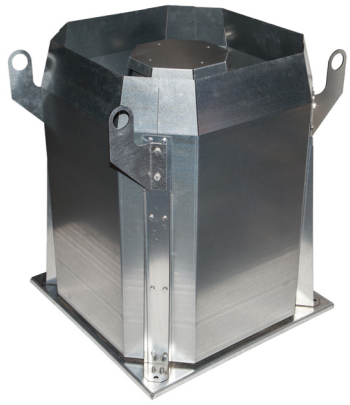

- Корпус из оцинкованной стали
- Лопатки вентилятора, загнутые назад
- Выход удаляемого воздуха вверх
- Защита от попадания осадков в вентиляционный канал (1-я категория размещения по ГОСТ 15150-90)
- Класс защиты электродвигателя IP 54
- Исполнение общепромышленное
- Климатическое исполнение У (от -40°С до +45°С)
- Температуры перемещаемых сред от - 40°С до +45°С
- Возможно изготовление вентиляторов ВКРФ-Т в двух комплектациях, в зависимости от требуемых аэродинамических характеристик:
  - рабочее колесо РН (производство ООО «РВЗ»);
  - рабочее колесо РЦ (производство ООО «РВЗ»/производство «Ziehl-Abegg»).

Крышные радиальные вентиляторы с выбросом вверх ВКРФ-Т представляют собой радиальные вентиляторы одностороннего всасывания с рабочими лопатками, загнутыми назад, устанавливаемые на кровлях зданий и сооружений на монтажные стаканы типа СМ.

Основные отличия колес РН и РЦ в повышенном КПД и улучшенных акустических характеристиках.

Габаритные и присоединительные размеры вентиляторов серии ВКРФ-Т (мм)

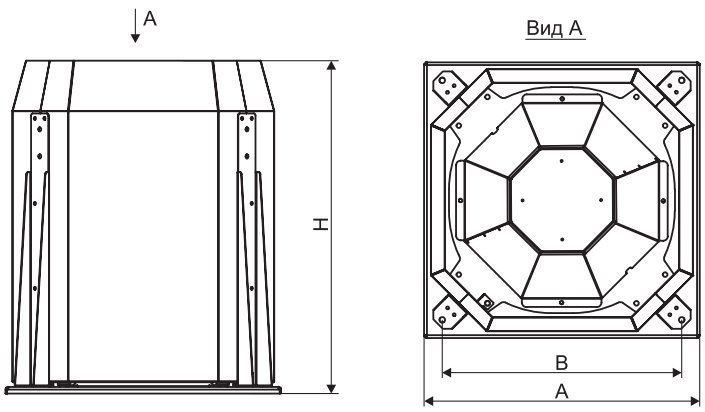

Номер вентилятора	Комплектация колесом	A	B	H
3,55	РЦ	556	480	640
	РН			
4,0	РЦ	610	530	740
	РН			
4,5	РЦ	656	580	800
5,0	РЦ	706	630	800
	РН			
5,6	РЦ	766	690	915
6,3	РЦ	831	755	975
	РН			
7,1	РЦ	919	840	1100
8,0	РЦ	1242	1149	1325
	РН			
9,0	РЦ	1343	1250	1550
10,0	РЦ	1482	1389	1610
	РН			
11,2	РЦ	1615	1522	2045
12,5	РЦ	1615	1522	2045
	РН			

Принадлежности

Поддон
Стр.257

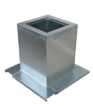

СМ
Стр.258

ЩУВ
Стр.376

Регуляторы
Стр.385

ВА400
Стр.388

E-mail: zakaz@ventilatorry.ru

Технические характеристики крышных вентиляторов серии ВКРФ-Т

№ вентилятора	Комплектация колесом	Напряжение/ частота, В/50Гц	Частота вращения, об/мин	Тип электро-двигателя	Мощность двигателя, кВт	Ток, А	Регулятор скорости*	Масса, кг
3,55	РН	220-380	1500	АИР63В4	0,37	1,2	ATV212H075N4	49
	РЦ	220-380	1500	АИР71В4	0,75	2,18	ATV212H075N4	57
	РН	220-380	3000	АИР80В2	2,2	4,9	ATV212HU22N4	59
	РЦ	220-380	3000	АИР80В2	2,2	4,9	ATV212HU22N4	61
4,0	РН	220-380	1000	АИР71В6	0,55	1,81	ATV212H075N4	68
	РЦ	220-380	1500	АИР71А4	0,55	1,65	ATV212H075N4	70
	РН	220-380	1500	АИР80А4	1,1	2,85	ATV212HU15N4	72
	РЦ	220-380	3000	АИР100S2	4	8,35	ATV212HU40N4	83
	РН	220-380	3000	АИР112М2	7,5	15,35	ATV212HU75N4	112
4,5	РЦ	220-380	1000	АИР80А6	0,75	2,4	ATV212HU15N4	84
	РЦ	220-380	1500	АИР80А4	1,1	2,9	ATV212HU15N4	84
	РЦ	220-380	3000	АИР112М2	7,5	15,35	ATV212HU75N4	124
5,0	РЦ	220-380	1000	АИР71В6	0,55	1,81	ATV212H075N4	89
	РН	220-380	1000	АИР80А6	0,75	2,4	ATV212HU15N4	82
	РЦ	220-380	1500	АИР80В4	1,5	3,8	ATV212HU22N4	95
	РН	220-380	1500	АИР100S4	3.0	6,9	ATV212HU30N4	89
5,6	РЦ	220-380	1000	АИР80В6	1,1	3,4	ATV212HU15N4	118
	РЦ	220-380	1500	АИР90L4	2,2	5,39	ATV212HU30N4	119
6,3	РЦ	220-380	1000	АИР90L6	1,5	4,2	ATV212HU22N4	138
	РН	220-380	1000	АИР112МА6	3	7,7	ATV212HU40N4	141
	РН	380-660	1500	АИР132S4	7,5	15.75	ATV212HU75N4	184
	РЦ	380-660	1500	АИР112М4	5,5	11,7	ATV212HU55N4	164
7,1	РЦ	220-380	1000	АИР112МА6	3	7,7	ATV212HU40N4	198
	РЦ	380-660	1500	АИР132S4	7,5	15,75	ATV212HU75N4	221
8,0	РЦ	380-660	1000	АИР132S6	5,5	13,02	ATV212HU75N4	362
	РН	380-660	1000	АИР132М6	7,5	17,5	ATV212HD11N4	335
	РЦ	380-660	1500	АИР160S4	15	31,1	ATV212HD18N4	360
	РН	380-660	1500	АИР180S4	22	43,2	ATV 212HD30N4	434
9,0	РЦ	380-660	750	АИР132S8	4	10,6	ATV212HU55N4	426
	РЦ	380-660	1000	АИР132М6	7,5	17,5	ATV212HD11N4	417
	РЦ	380-660	1500	АИР180М4	30	58,6	ATV212HD37N4	546
10,0	РЦ	380-660	750	АИР160S8	7,5	18,75	ATV212HD11N4	571
	РН	380-660	750	АИР160М8	11	26,5	ATV212HD15N4	535
	РЦ	380-660	1000	АИР160М6	15	32,6	ATV212HD18N4	601
	РН	380-660	1000	АИР200L6	30	60	ATV212HD37N4	609
11,2	РЦ	380-660	750	АИР160М8	11	26,5	ATV212HD15N4	712
	РЦ	380-660	1000	АИР200L6	30	60	ATV212HD37N4	787
12,5	РЦ	380-660	750	АИР180М8	15	35,66	ATV212HD18N4	797
	РН	380-660	750	АИР200L8	22	49	ATV 212HD30N4	700
	РЦ	380-660	1000	АИР225М6	37	72	ATV212HD37N4	985

* Подробная информация по регуляторам скорости представлена в разделе «Приборы автоматики»

Аэродинамические характеристики крышных вентиляторов серии ВКРФ-Т

ВКРФ-Т-3,55

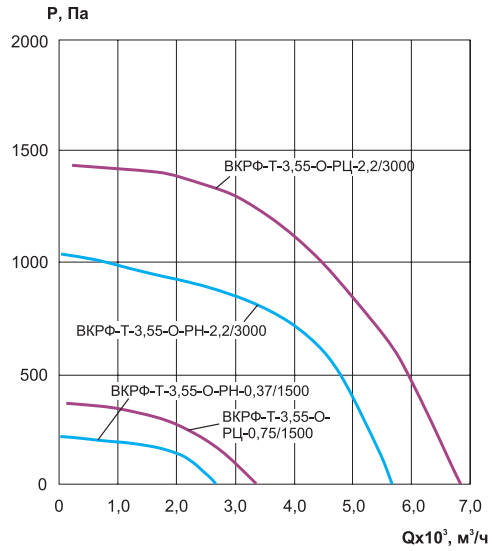

ВКРФ-Т-4,0

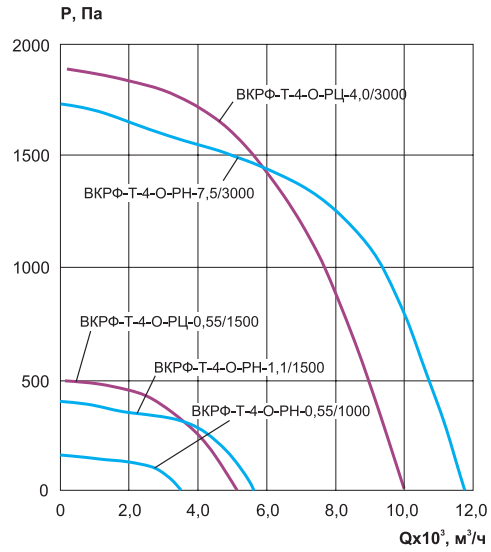

ВКРФ-Т-4,5

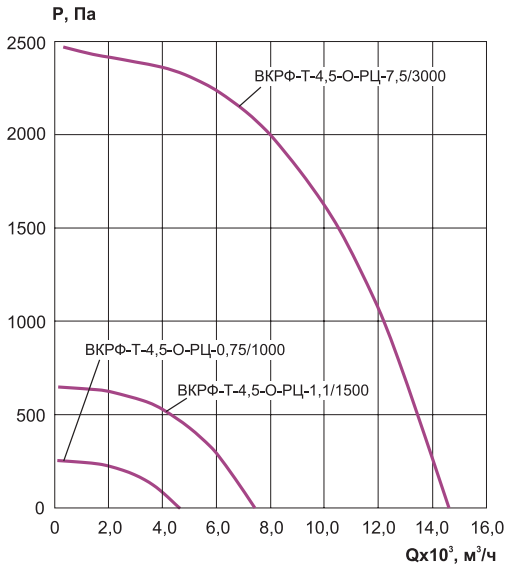

ВКРФ-Т-5,0

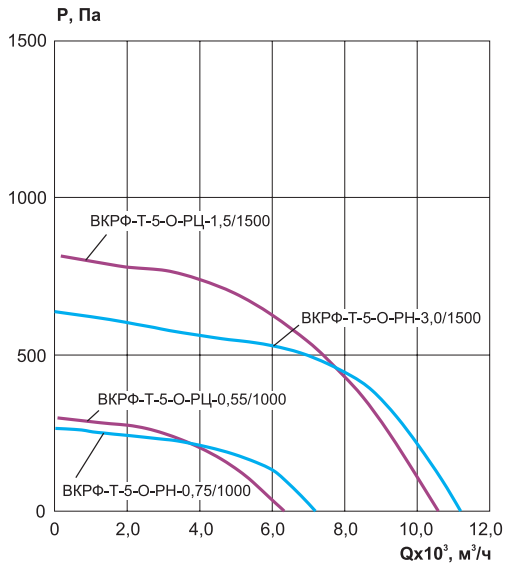

ВКРФ-Т-5,6

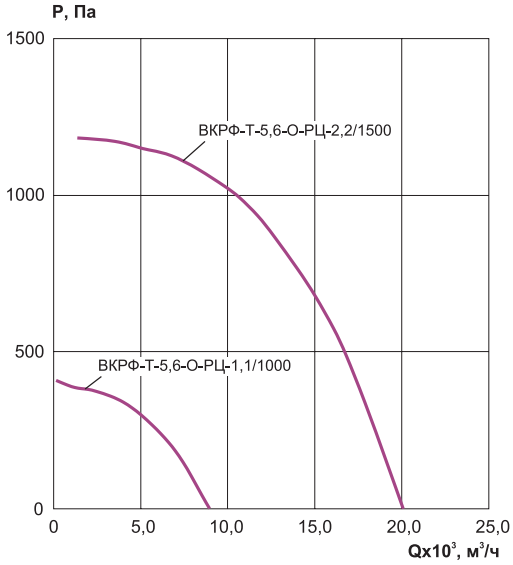

ВКРФ-Т-6,3

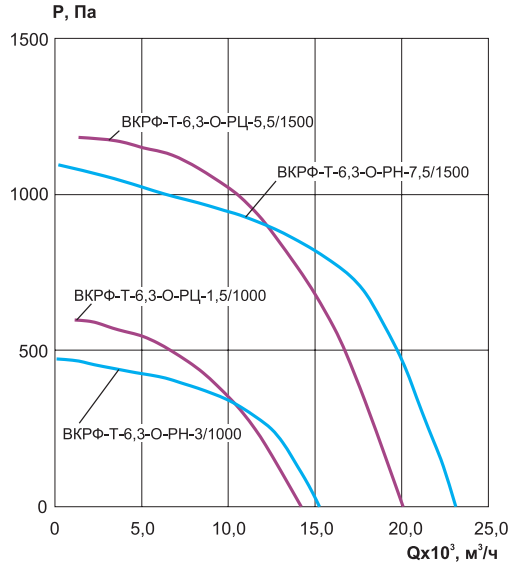

Аэродинамические характеристики крышных вентиляторов серии ВКРФ

ВКРФ-Т-7,1

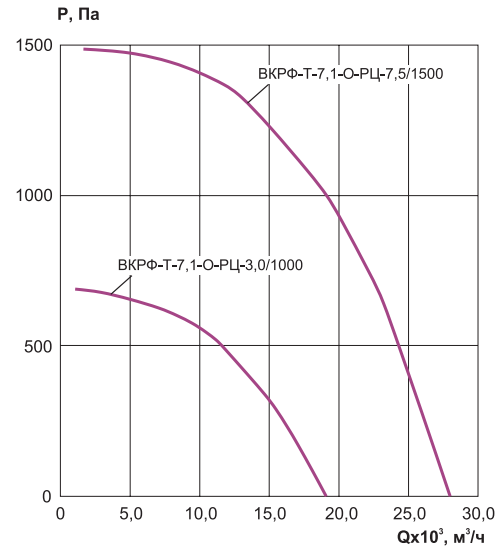

ВКРФ-Т-8,0

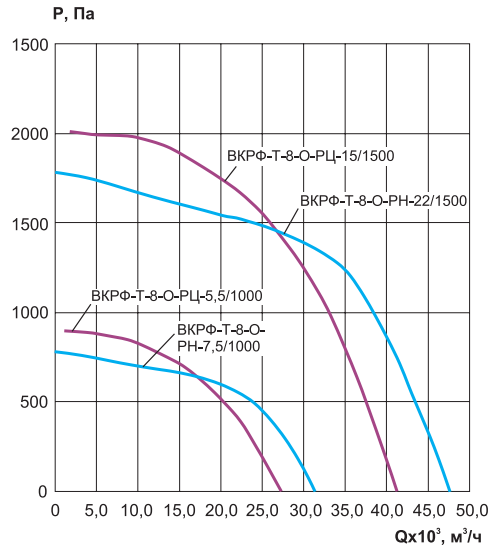

ВКРФ-Т-9,0

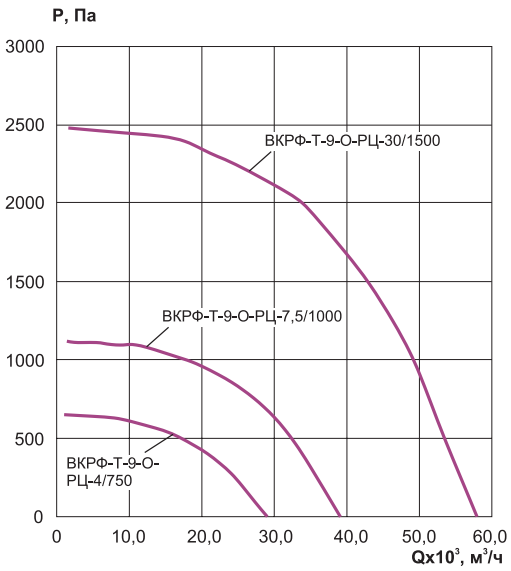

ВКРФ-Т-10,0

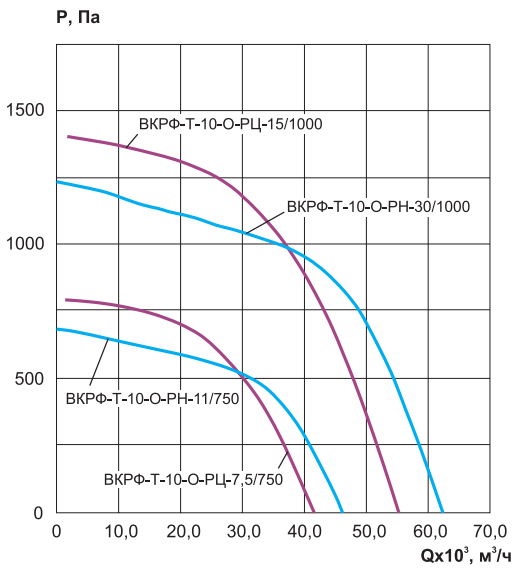

ВКРФ-Т-11,2

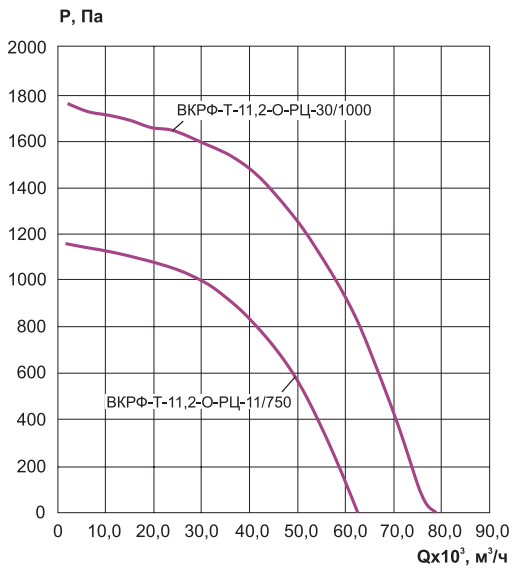

ВКРФ-Т-12,5

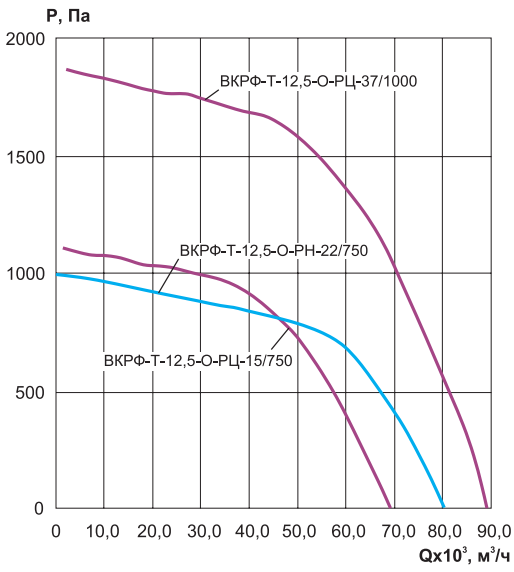

Акустические характеристики крышных вентиляторов серии ВКРФ-Т

№ вентилятора	Комплектация колесом	Частота вращения, об/мин	Уровень звуковой мощности, дБ в октавных полосах частот, Гц								Общий дБа
			63	125	250	500	1000	2000	4000	8000	
3,55	РН	1500	65	68	76	69	67	65	57	48	74
	РЦ	1500	34	49	57	57	59	60	57	51	65
	РН	3000	78	81	84	92	85	83	81	73	92
	РЦ	3000	59	65	79	77	73	75	72	65	83
4,0	РН	1000	69	68	74	70	64	60	51	46	77
	РЦ	1500	38	53	57	60	61	62	60	52	68
	РН	1500	74	77	85	78	76	74	66	57	82
	РЦ	3000	53	58	77	77	76	79	77	73	85
	РН	3000	87	90	93	101	94	92	90	82	101
4,5	РЦ	1000	35	47	52	55	56	55	53	49	62
	РЦ	1500	42	57	64	65	68	67	65	62	74
	РЦ	3000	54	61	82	81	81	84	82	77	89
5,0	РЦ	1000	39	47	55	61	60	60	56	54	66
	РН	1000	70	73	81	74	72	70	62	53	78
	РЦ	1500	39	62	67	68	73	70	66	61	77
	РН	1500	81	84	92	85	83	81	73	64	89
5,6	РЦ	1000	46	54	57	61	60	60	56	49	67
	РЦ	1500	42	65	68	72	77	77	72	68	82
6,3	РЦ	1000	45	56	61	69	68	67	62	59	74
	РН	1000	78	81	89	82	80	73	70	61	86
	РН	1500	89	92	100	93	91	89	81	72	97
	РЦ	1500	42	65	68	72	77	77	72	68	82
7,1	РЦ	1000	45	58	63	68	71	70	65	60	75
	РЦ	1500	53	73	74	75	81	81	77	71	86
8,0	РЦ	1000	64	68	69	74	76	73	68	63	80
	РН	1000	88	91	99	92	90	88	80	71	96
	РЦ	1500	50	75	75	79	86	87	82	76	91
9,0	РЦ	750	55	62	66	75	76	73	68	63	80
	РЦ	1000	57	69	72	74	81	79	74	68	85
	РЦ	1500	68	86	87	88	93	93	90	82	98
10,0	РЦ	750	63	69	69	76	77	73	68	64	82
	РН	750	91	94	90	88	85	80	73	64	90
	РЦ	1000	72	78	76	80	85	81	77	71	88
	РН	1000	92	95	100	96	94	91	86	79	99
11,2	РЦ	750	65	72	74	80	81	79	75	70	86
	РЦ	1000	69	80	78	84	87	85	81	76	92
12,5	РЦ	750	63	75	78	84	85	80	76	76	89
	РН	750	98	101	97	95	92	87	80	71	97
	РЦ	1000	60	81	82	89	90	88	83	80	95

Электрическая схема подключения вентиляторов в сеть 380 В

Для вентиляторов с номинальным напряжением
Δ/Y 220/380 В - подключение звездой

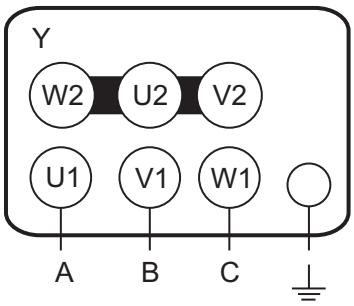

Для вентиляторов с номинальным напряжением
Δ/Y 380/660 В - подключение треугольником

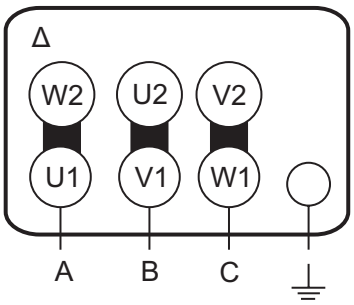

Пример обозначения: **вентилятор крышный ВКРФ-Т-7,1-О-РЦ-3/1000/220-380**

где: ВКРФ-Т – серия крышного вентилятора с выходом потока воздуха вверх;
7,1 - номер вентилятора (от 3,55 до 12,5);
О - общепромышленное исполнение вентиляторов;
РЦ – комплектация рабочим колесом (РН, РЦ);
3,0 - мощность двигателя, кВт;
1000 – частота вращения рабочего колеса, об/мин;
220-380 – напряжение питания электродвигателя, В
(220-380 В для мощности от 0,37 до 7,5 кВт;
380-660 В для мощности от 11 до 37 кВт).