КЛАПАНЫ ОБРАТНЫЕ ОБЩЕГО НАЗНАЧЕНИЯ

Клапаны обратные общего назначения предназначены для предотвращения перетекания воздуха при отключенном вентиляторе. Клапан может быть установлен как в горизонтальном, так и в вертикальном воздуховоде. При установке клапана в вертикальном воздуховоде поток воздуха должен быть направлен снизу вверх. Рекомендуемая скорость движения воздуха перед клапаном - не менее 6 м/с.
Клапаны обратные общего назначения КО и КОп изготовлены из черного металла.

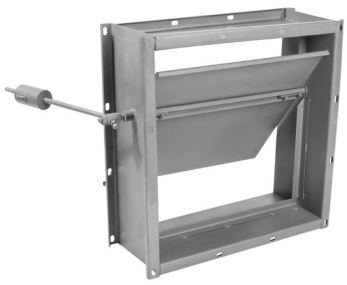

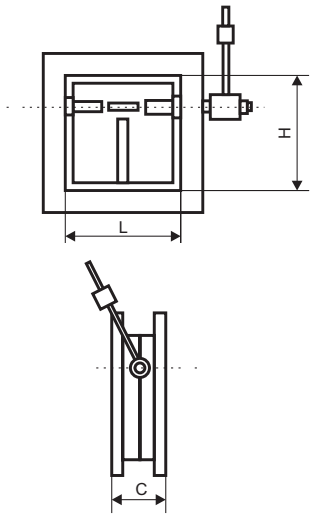

Габаритные и присоединительные размеры (мм) клапанов типа КОп

Модель	L x H	C		Масса, кг
		-К (короткий)	-Д (длинный)	
КОп-15-15	150x150	50	150	2,5
КОп-20-20	200x200		160	3,17
КОп-25-25	250x250			3,88
КОп-40-40	400x400		170	7,50
КОп-50-50	500x500			8,59
КОп-80-80	800x800	64	200	16,05
КОп-100-100	1000x1000	72		23,5

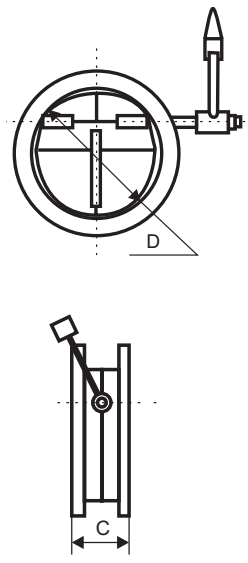

Габаритные и присоединительные размеры (мм) клапанов типа КО

Модель	δ корпуса	D	C		Масса, кг
			-К (короткий)	-Д (длинный)	
КО-D250	1,0	250	50	235	5,5
КО-D315		315		300	7,54
КО-D400		400		385	10,39
КО-D500		500		485	16,7
КО-D630		630		580	21,0
КО-D800		800		615	30,0
КО-D1000		1000	64	615	37,0
КО-D1250		1250		615	45,5

По отдельной заявке изготавливаются клапаны нестандартных размеров.

Потери давления в клапане

Модель	Характеристики		
	Потери давления при полностью открытом клапане ΔP, Па		Коэффициент местного сопротивления ε
	При V≤13 м/с на горизонтальных участках	При V≤6 м/с на вертикальных участках	При V≥6 м/с на вертикальных участках
Прямоугольные			
КОп-15-15	6	0	0
КОп-20-20	8	0,02	
КОп-25-25	9	0,04	
КОп-40-40	11	0,18	
КОп-50-50	15	0,37	
КОп-80-80	20	1,56	0,08
КОп-100-100	31	3,14	0,17

Модель	Характеристики		
	Потери давления при полностью открытом клапане ΔP, Па		Коэффициент местного сопротивления ε
	При V≤13 м/с на горизонтальных участках	При V≤6 м/с на вертикальных участках	При V≥6 м/с на вертикальных участках
Круглые			
КО-D250	4	0,04	0
КО-D315	5	0,07	
КО-D400	7	0,12	
КО-D500	11	0,26	
КО-D630	11	0,52	0,03
КО-D800	12	1,1	0,06
КО-D1000	21	2,25	0,12
КО-D1250	32	4,57	0,25

Пример обозначения: **Клапан обратный КОп-500*500-К**

где: КОп – клапан обратный общего назначения прямоугольного сечения;
500*500 – типоразмер (по прямоугольному присоединительному сечению) (LxH), мм;
К – глубина клапана (К – короткий; Д - длинный).

Клапан обратный КО-D400-К

где: КО – клапан обратный общего назначения круглого сечения;
400 – типоразмер (по диаметру присоединения), мм;
К – глубина клапана (К – короткий; Д - длинный);

КЛАПАНЫ ОБРАТНЫЕ ТИПА КОв

Обратный клапан КОв с подпружинными лопастями обеспечивает автоматическое перекрывание круглых воздуховодов при выключении вентилятора. Обратный клапан может быть установлен в любом положении. Корпус и лопасти обратного клапана выполнены из оцинкованного стального листа толщиной 0,7 мм. На одной из лопастей есть вибродемпфирующий уплотнитель для предотвращения шума при открытии клапана.

Рекомендуемая скорость движения воздуха перед клапаном — не менее 3 м/с.

Габаритные и присоединительные размеры (мм) клапанов типа КОв

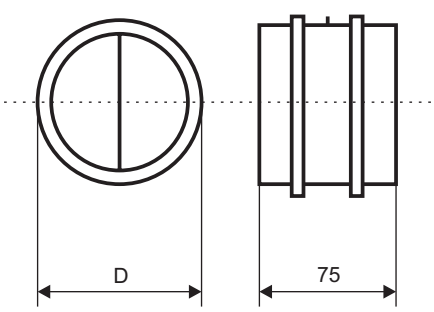

Модель	D	Сопротивление, Па
КОв-100	100	85
КОв-125	125	40
КОв-160	160	55
КОв-200	200	44
КОв-250	250	37
КОв-315	315	24

Аэродинамические характеристики обратных клапанов

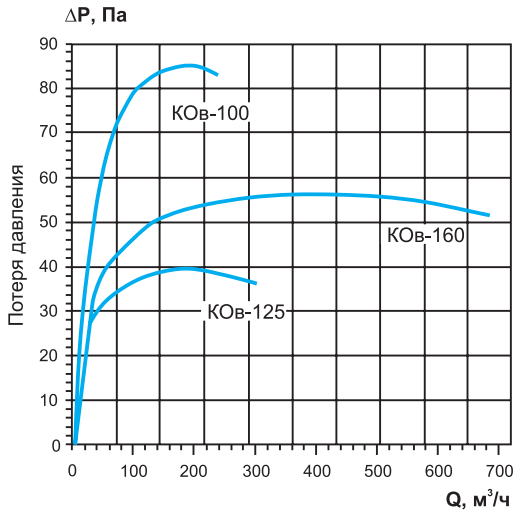

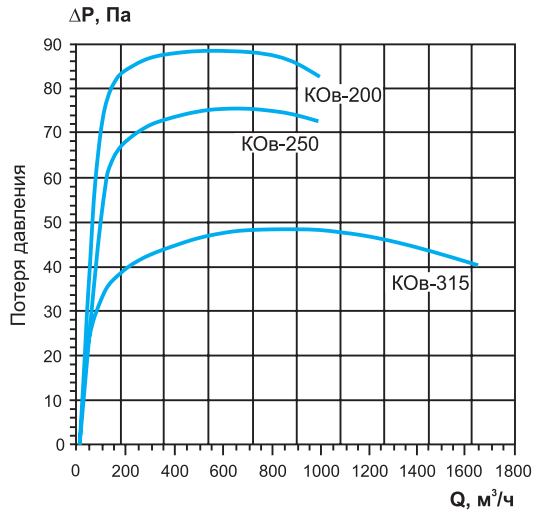

Пример обозначения: **клапан обратный КОв-100**

где: КОв– тип клапана обратного круглого сечения;
100 - типоразмер (по диаметру присоединения), мм.

КЛАПАНЫ ОБРАТНЫЕ ИСКРОБЕЗОПАСНЫЕ ДЛЯ ВЕНТИЛЯЦИОННЫХ СИСТЕМ ВЗРЫВООПАСНЫХ ПРОИЗВОДСТВ

Клапаны обратные в искробезопасном исполнении предназначены для вентиляционных систем взрывоопасных производств и устанавливаются во взрывоопасных зонах помещений, относящихся к классу В-1, В-1А и В-1Б. В конструкции данного клапана исключена возможность возникновения искр между соприкасающимися частями в процессе эксплуатации.

Клапаны обратные взрывозащитные предназначены для предотвращения перетекания воздуха при отключенном вентиляторе. Клапан может быть установлен как в горизонтальном, так и в вертикальном воздуховоде. При установке клапана в вертикальном положении поток воздуха должен быть направлен снизу вверх. Рекомендуемая скорость движения воздуха перед клапаном - не менее 6 м/с.

Габаритные и присоединительные размеры (мм) клапанов искробезопасных прямоугольного сечения

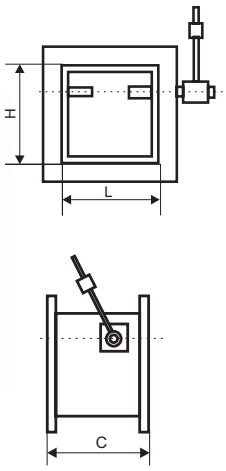

Обозначение	H	L	C	Масса, кг
АЗЕ102.000	150	150	150	2,53
АЗЕ102.000-01	250	250	160	3,0
АЗЕ102.000-02	300	250		4,5
АЗЕ103.000	400	400	170	7,0
АЗЕ103.000-01	500	500		11,3
АЗЕ103.000-02	600	600		12,0
АЗЕ104.000	800	800	200	16,9
АЗЕ104.000-01	1000	1000		22,89

Габаритные и присоединительные размеры (мм) клапанов искробезопасных круглого сечения

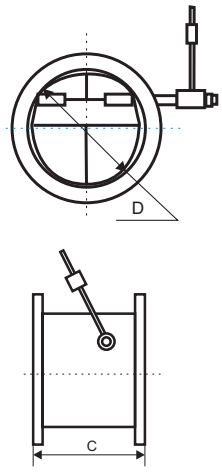

Обозначение	D	C	Масса, кг	Обозначение	D	C	Масса, кг
АЗЕ100.000	100	90	2,0	АЗЕ101.000-04	450	435	13,0
АЗЕ100.000-01	125	115	2,35	АЗЕ101.000-05	500	485	15,0
АЗЕ100.000-02	160	150	2,68	АЗЕ101.000-06	560	545	17,5
АЗЕ100.000-03	200	190	3,95	АЗЕ101.000-07	630	615	20,0
АЗЕ101.000	250	235	5,0	АЗЕ101.000-08	710	695	25,0
АЗЕ101.000-01	315	300	8,0	АЗЕ101.000-09	800	785	30,5
АЗЕ101.000-02	355	340	9,5	АЗЕ101.000-10	900	885	35,5
АЗЕ101.000-03	400	385	10,5	АЗЕ101.000-11	1000	985	37,65

По отдельной заявке изготавливаются клапаны нестандартных размеров.

Потери давления в клапане

Модель	Характеристики		
	Потери давления при полностью открытом клапане ΔP, Па		Коэффициент местного сопротивления ε
	При V≤13 м/с на горизонтальных участках	При V≤6 м/с на вертикальных участках	При V≥6 м/с на вертикальных участках
Прямоугольные			
АЗЕ102.000	6	0	0
АЗЕ102.000-01	9	0,04	
АЗЕ102.000-02	10	0,1	
АЗЕ103.000	11	0,18	
АЗЕ103.000-01	15	0,37	
АЗЕ103.000-02	17	1,0	0,04
АЗЕ104.000	20	1,56	0,08
АЗЕ104.000-01	31	3,14	0,17
Круглые			
АЗЕ100.000	1	0,01	0
АЗЕ100.000-01	1,5	0,015	
АЗЕ100.000-02	2	0,019	
АЗЕ100.000-03	3	0,03	
АЗЕ101.000	4	0,04	
АЗЕ101.000-01	5	0,07	
АЗЕ101.000-02	6	0,09	
АЗЕ101.000-03	7	0,12	
АЗЕ101.000-04	9	0,18	
АЗЕ101.000-05	11	0,26	
АЗЕ101.000-06	11	0,35	0,015
АЗЕ101.000-07	11	0,52	0,03
АЗЕ101.000-08	12	0,88	0,044
АЗЕ101.000-09	12	1,1	0,06
АЗЕ101.000-10	17	1,8	0,09
АЗЕ101.000-11	21	2,25	0,12

Пример обозначения: **клапан обратный АЗЕ 102.000-02**

где: АЗЕ 102.000 – тип клапана обратного искробезопасного прямоугольного сечения;
02 - типоразмер (по таблице габаритных размеров) (HxL).

клапан обратный АЗЕ 100.000-03

где: АЗЕ 100.000 – тип клапана обратного искробезопасного круглого сечения;
03 - типоразмер (по таблице габаритных размеров).

КЛАПАНЫ ЛЕПЕСТКОВЫЕ ТИПА КЛ

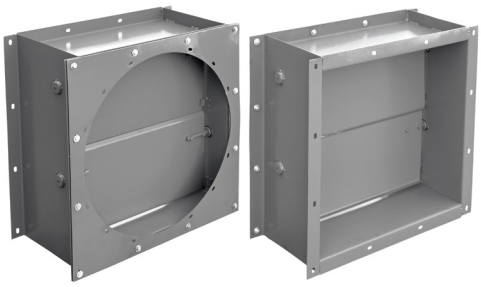

Клапаны лепестковые предназначены для установки на нагнетательной стороне осевых вентиляторов типа ВО с целью предотвращения попадания холодного воздуха и атмосферных осадков в производственные помещения после отключения вентиляторов.

Габаритные и присоединительные размеры (мм)

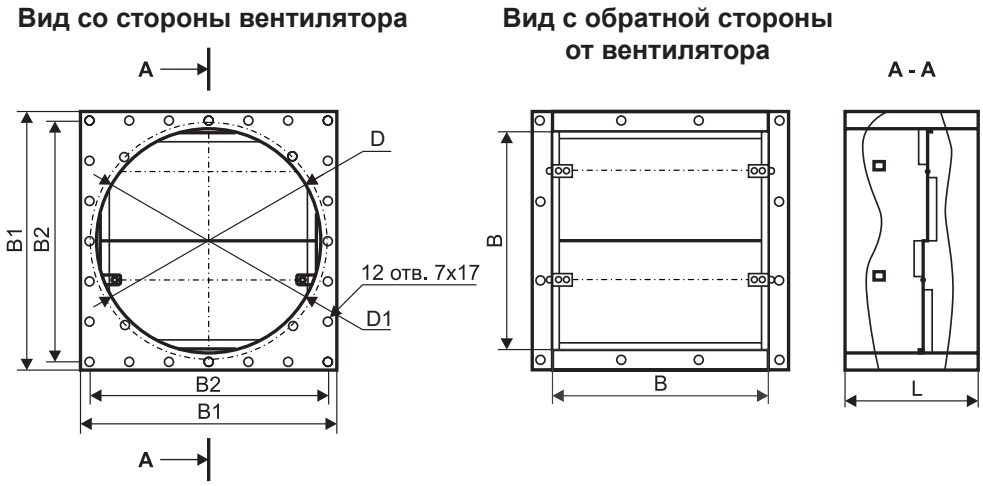

Обозначение	Размеры сечения, мм	B	B1	B2	D	D1	L	Масса, кг
Клапан КЛ-4,0	400x400	400	480	440	405	430	200	13,4
Клапан КЛ-5,0	500x500	500	580	540	505	530	200	17,5
Клапан КЛ-6,3	630x630	630	710	670	635	660	200	24,1
Клапан КЛ-8,0	800x800	800	880	840	805	830	200	33,5
Клапан КЛ-10,0	1000x1000	1000	1080	1040	1006	1035	300	43,4
Клапан КЛ-12,5	1250x1250	1250	1330	1290	1256	1288	300	61,7

При включенном вентиляторе лопатки поддерживаются в открытом положении.

После отключения вентилятора лопатки возвращаются в исходное положение и перекрывают сечение клапана. Оси лопаток смещены относительно оси симметрии. Для уравновешивания лопаток предусмотрен груз.

Необходимый минимальный динамический напор для открытия клапана 30-40 Па.

Клапан предназначен для эксплуатации в условиях умеренного (У) климата 1, 2, 3, 4 категорий размещения по ГОСТ 15150.