ЭЛЕКТРИЧЕСКИЕ ВОЗДУХОНАГРЕВАТЕЛИ ДЛЯ ПРЯМОУГОЛЬНЫХ КАНАЛОВ СЕРИИ ЭНП

- Большой диапазон мощностей – от 6 до 120 кВт
- Нагревательные элементы из нержавеющей стали
- Регулировка температуры
- Встроенные биметаллические термовыключатели
- Оцинкованный стальной корпус
- Тэны повышенной надежности
- Класс защиты корпуса нагревателя IP 21
- Максимальная температура выходного воздуха 40ºС
- Напряжение ~380В

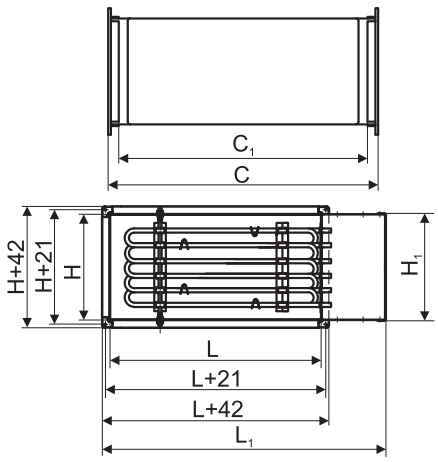

Габаритные и присоединительные размеры (мм)

Модель	L	H	C	L1	H1	C1
ЭНП 40-20	400	200	500	545	202	430
ЭНП 50-25	500	250	500	645	252	430
ЭНП 50-30	500	300	500	645	302	430
ЭНП 60-30	600	300	500	745	302	430
ЭНП 60-35	600	350	500	745	352	430
ЭНП 70-40	700	400	600	845	502	530
ЭНП 80-50	800	500	600	945	502	530
ЭНП 100-50	1000	500	600	1145	502	530

Технические характеристики электрических прямоугольных нагревателей серии ЭНП

Модель	LxH, мм	Мощность, кВт	Ступени мощность, кВт	Ток, А	Минимальный расход воздуха , м³/ч	Схема подключения
ЭНП 40-20/6	400x200	6	6	9,13	700	ЭНП-1
ЭНП 40-20/9		9	9	13,69		
ЭНП 40-20/12		12	12	18,25		
ЭНП 40-20/15		15	15	22,82		
ЭНП 40-20/18		18	18	27,38		
ЭНП 40-20/21		21	21	31,94		
ЭНП 40-20/24		24	24	36,5		
ЭНП 50-25/6	500x250	6	6	9,13	900	ЭНП-1
ЭНП 50-25/9		9	9	13,69		
ЭНП 50-25/12		12	12	18,25		
ЭНП 50-25/15		15	15	22,82		
ЭНП 50-25/18		18	18	27,38		
ЭНП 50-25/21		21	21	31,94		
ЭНП 50-25/24		24	24	36,5		
ЭНП 50-25/27		27	18+9	41,07		ЭНП-2
ЭНП 50-25/30		30	18+12	45,63		
ЭНП 50-30/6	500x300	6	6	9,13	1100	ЭНП-1
ЭНП 50-30/9		9	9	13,69		
ЭНП 50-30/12		12	12	18,25		
ЭНП 50-30/15		15	15	22,82		
ЭНП 50-30/18		18	18	27,38		
ЭНП 50-30/21		21	21	31,94		
ЭНП 50-30/24		24	24	36,5		
ЭНП 50-30/27		27	18+9	41,07		ЭНП-2
ЭНП 50-30/30		30	18+12	45,63		

Модель	LxH, мм	Мощность, кВт	Ступени мощность, кВт	Ток, А	Минимальный расход воздуха , м³/ч	Схема подключения
ЭНП 60-30/18	600x300	18	18	27,38	1300	ЭНП-1
ЭНП 60-30/24		24	24	36,5		
ЭНП 60-30/30		30	18+12	45,63		ЭНП-2
ЭНП 60-30/36		36	24+12	55,0		
ЭНП 60-30/42		42	24+18	64,0		
ЭНП 60-30/48		48	24+24	73,0		
ЭНП 60-35/18	600x350	18	18	27,38	1350	ЭНП-1
ЭНП 60-35/24		24	24	36,5		
ЭНП 60-35/30		30	18+12	45,63		ЭНП-2
ЭНП 60-35/36		36	24+12	55,0		
ЭНП 60-35/42		42	24+18	64,0		
ЭНП 60-35/48		48	24+24	73,0		
ЭНП 70-40/36	700x400	36	24+12	55,0	2100	ЭНП-2
ЭНП 70-40/48		48	24+12+12	73,0		ЭНП-3
ЭНП 70-40/60		60	24+24+12	91,25		
ЭНП 70-40/72		72	24+24+12+12	109,5		ЭНП-4
ЭНП 70-40/84		84	24+24+24+12	127,75		
ЭНП 70-40/96		96	24+24+24+12+12	146		ЭНП-5
ЭНП 80-50/36	800x500	36	24+12	55,0	3000	ЭНП-2
ЭНП 80-50/48		48	24+12+12	73,0		ЭНП-3
ЭНП 80-50/60		60	24+24+12	91,25		
ЭНП 80-50/72		72	24+24+12+12	109,5		ЭНП-4
ЭНП 80-50/84		84	24+24+24+12	127,75		
ЭНП 80-50/96		96	24+24+24+12+12	146		ЭНП-5
ЭНП 100-50/48	1000x500	48	24+12+12	73,0	3700	ЭНП-3
ЭНП 100-50/60		60	24+24+12	91,25		
ЭНП 100-50/72		72	24+24+12+12	109,5		ЭНП-4
ЭНП 100-50/84		84	24+24+24+12	127,75		
ЭНП 100-50/96		96	24+24+24+12+12	146		ЭНП-5
ЭНП 100-50/108		108	24+24+24+24+12	164,25		
ЭНП 100-50/120		120	24+24+24+24+24	182,5		

Схемы подключения электрических прямоугольных нагревателей серии ЭНП

Данные схемы подключения являются примером обязательного использования биметаллических термовыключателей защиты нагревателя от перегрева t1, t2 в цепях управления силовой частью ЭНП. Категорически запрещается подключать электронагреватель без использования в его цепи управления силовой частью биметаллических термовыключателей защиты от перегрева t1, t2, в противном случае это может привести к пожару или несчастному случаю.

Схема подключения ЭНП-1
Прямоугольный канальный нагреватель на 380В с одной группой ТЭНов
(схема А1 см.ниже)

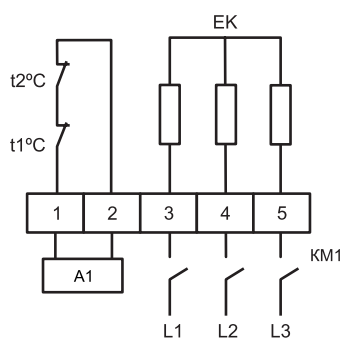

EK – нагревательный элемент;
t1 – биметаллический термовыключатель защиты от перегрева, 70°C;
t2 – биметаллический термовыключатель защиты от пожара, 130°C;
L1, L2, L3 – сеть ~380В.

Схема подключения ЭНП-2
Прямоугольный канальный нагреватель на 380В с двумя группами ТЭНов
(схема А1 см.ниже)

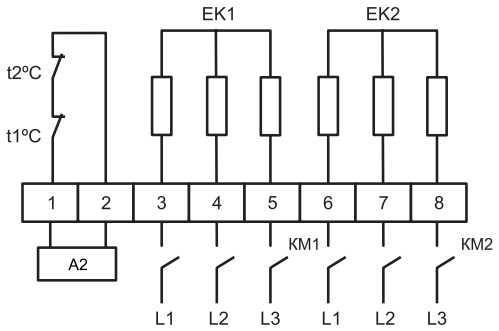

EK1 – первая группа ТЭНов;
EK2- вторая группа ТЭНов;
t1 – биметаллический термовыключатель защиты от перегрева, 70ºС;
t2 – биметаллический термовыключатель защиты от пожара, 130ºС;
L1, L2, L3 - сеть ~380В

Схема подключения ЭНП-3
Прямоугольный канальный нагреватель на 380В с тремя группами ТЭНов
(схема А1 см.ниже)

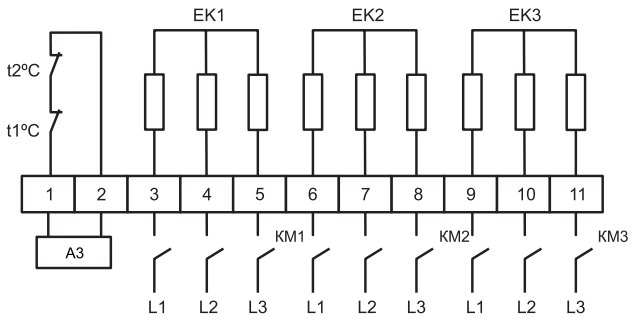

EK1 - первая группа ТЭНов;
EK2 - вторая группа ТЭНов;
EK3 – третья группа ТЭНов;
t1 – биметаллический термовыключатель защиты от перегрева, 70ºС;
t2 – биметаллический термовыключатель защиты от пожара, 130ºС;
L1, L2, L3 - сеть ~380В

Схема подключения ЭНП-4
Прямоугольный канальный нагреватель на 380В с четырьмя группами ТЭНов
(схема А1 см.ниже)

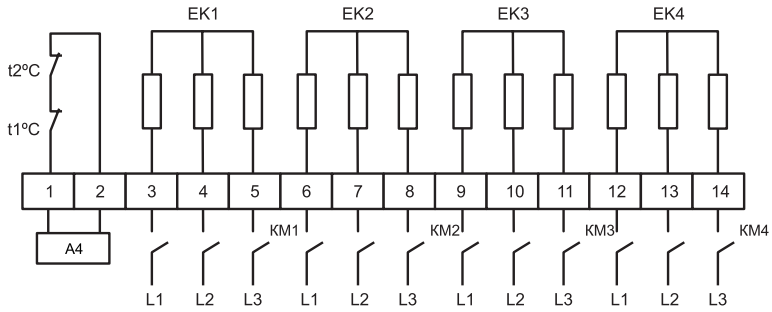

EK1…EK4 - группы ТЭНов;
t1 – биметаллический термовыключатель защиты от перегрева, 70ºС;
t2 – биметаллический термовыключатель защиты от пожара, 130ºС;
L1, L2, L3 - сеть ~380В

Схема подключения ЭНП-5
Прямоугольный канальный нагреватель на 380В с пятью группами ТЭНов
(схема А1 см.ниже)

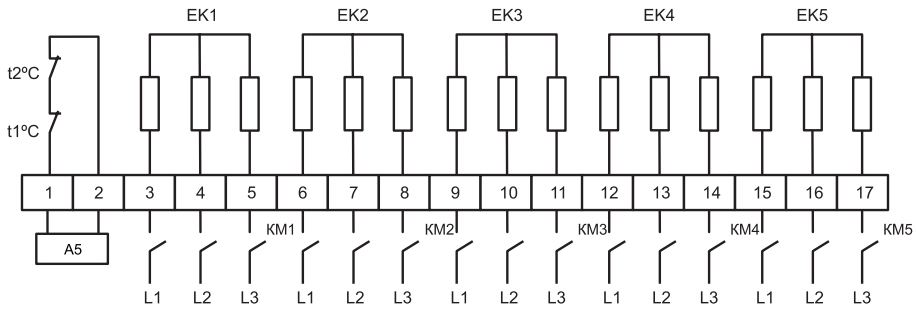

EK1…EK5 - группы ТЭНов;
t1 – биметаллический термовыключатель защиты от перегрева, 70ºС;
t2 – биметаллический термовыключатель защиты от пожара, 130ºС;
L1, L2, L3 - сеть ~380В

Схема А1 для ЭНП-1

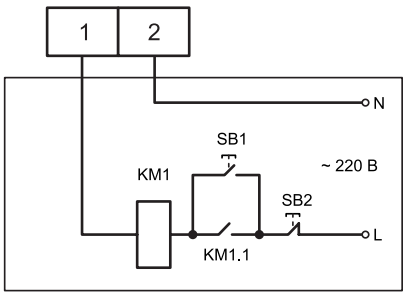

Схема А2 для ЭНП-2

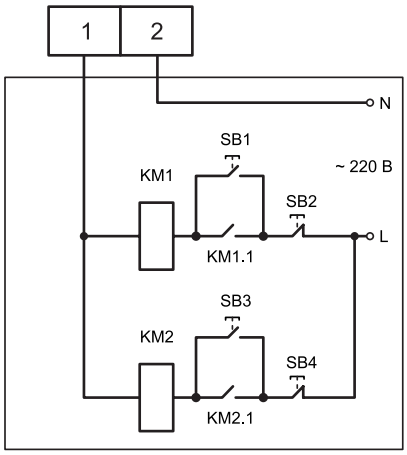

Схема А3 для ЭНП-3

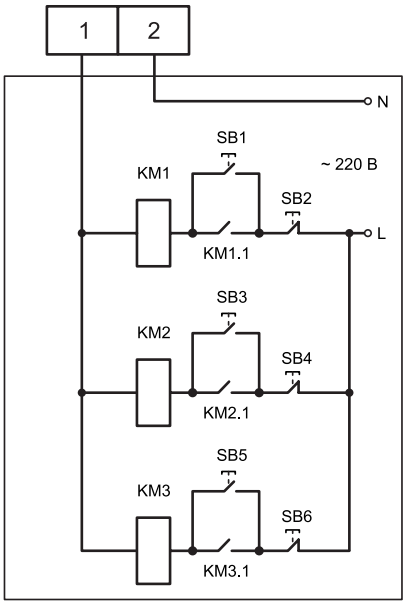

SB1, SB3, SB5 – кнопка включения;
SB2, SB4, SB6 – кнопка выключения магнитного пускателя КМ1;
КМ1, КМ2, КМ3 – магнитный пускатель;
КМ1.1, КМ2.1, КМ3.1 – н.о. дополнительный контакт магнитного пускателя.

Схема А4 для ЭНП-4

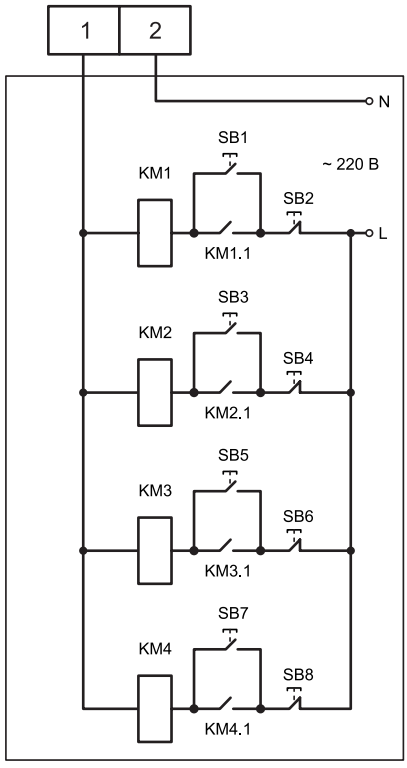

Схема А5 для ЭНП-5

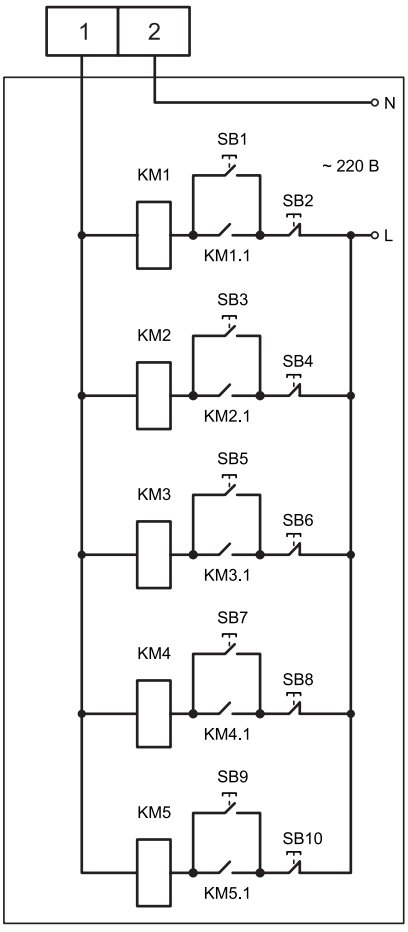

SB1, SB3, SB5, SB7, SB9 – кнопка включения;
SB2, SB4, SB6, SB8, SB10 – кнопка выключения магнитного пускателя КМ1;
КМ1, КМ2, КМ3, КМ4, КМ5 – магнитный пускатель;
КМ1.1, КМ2.1, КМ3.1, КМ4.1, КМ5.1 – н.о. дополнительный контакт магнитного пускателя.

Пример обозначения: нагреватель электрический прямоугольный ЭНП 60-30/18

где: ЭНП – серия канального нагревателя;
60-30 – типоразмер (по прямоугольному присоединительному сечению) (LxH);
18 – мощность нагревателя, кВт.