ЭЛЕКТРИЧЕСКИЕ ВОЗДУХОНАГРЕВАТЕЛИ ДЛЯ КРУГЛЫХ КАНАЛОВ СЕРИИ ЭНК

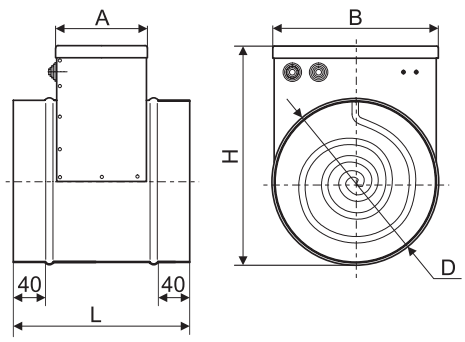

- Большой диапазон мощностей – от 0,8 до 24 кВт
- Нагревательные элементы из нержавеющей стали
- Регулировка температуры
- Встроенные биметаллические термовыключатели
- Оцинкованный стальной корпус
- ТЭНы повышенной надежности
- Класс защиты корпуса нагревателя IP 21

Габаритные и присоединительные размеры (мм)

Модель	A	B	D	H	L*	L**
ЭНК 100	275	100	100	190	375	-
ЭНК 125	275	125	125	215	375	-
ЭНК 160	275	160	160	270	375	-
ЭНК 200	275	200	200	290	375	-
ЭНК 250	275	250	250	345	375	-
ЭНК 315	275	315	315	410	375	650
ЭНК 355	275	355	355	455	375	650
ЭНК 400	275	400	400	500	375	650

* Для нагревателей мощностью до 12 кВт включительно.
** Для нагревателей с мощностью свыше 12 кВт.

Технические характеристики круглых электрических нагревателей серии ЭНК

Модель	D, мм	Мощность, кВт	Напряжение/ частота, В/50Гц	Ток, А	Минимальный расход воздуха, м³/ч	Схема подключения
ЭНК 100/0,8	100	0,8	220	3,64	50	ЭНК-1
ЭНК 100/1,6		1,6		7,3		
ЭНК 100/2,4		2,4		10,91		
ЭНК 125/0,8	125	0,8	220	3,64	90	ЭНК -1
ЭНК 125/1,6		1,6		7,3		
ЭНК 125/2,0		2,0		9,1		
ЭНК 125/2,4		2,4		10,91		
ЭНК 125/3,0		3,0		13,64		
ЭНК 160/0,6	160	0,6	220	2,73	150	ЭНК-1
ЭНК 160/1,2		1,2		5,46		
ЭНК 160/1,5		1,5		6,82		
ЭНК 160/1,8		1,8		8,19		
ЭНК 160/2,0		2,0		9,1		
ЭНК 160/3,0		3,0		13,64		
ЭНК 200/1,5	200	1,5	220	6,82	230	ЭНК -1
ЭНК 200/2,0		2,0		9,1		
ЭНК 200/3,0		3,0		13,64		
ЭНК 200/4,5		4,5	380	6,85		ЭНК -2
ЭНК 200/6,0		6,0		9,13		
ЭНК 250/1,5	250	1,5	220	6,82	350	ЭНК-1
ЭНК 250/2,0		2,0		9,1		
ЭНК 250/3,0		3,0		13,64		

Модель	D, мм	Мощность, кВт	Напряжение/ частота, В/50Гц	Ток, А	Минимальный расход воздуха, м³/ч	Схема подключения
ЭНК 250/4,5	250	4,5	380	6,85	350	ЭНК-2
ЭНК 250/6,0		6,0		9,13		
ЭНК 250/7,5/ЭНК-2		7,5		11,5		ЭНК-2
ЭНК 250/7,5/ЭНК-3						ЭНК-3
ЭНК 250/9,0		9,0		13,69		ЭНК-2
ЭНК 250/12,0		12,0		18,25		ЭНК-3
ЭНК 315/2,0	315	2,0	220	9,1	560	ЭНК-1
ЭНК 315/3,0		3,0		13,64		
ЭНК 315/6,0		6,0	380	9,13		ЭНК-2
ЭНК 315/7,5/ ЭНК-2		7,5		11,5		ЭНК-2
ЭНК 315/7,5/ ЭНК-3						ЭНК-3
ЭНК 315/9,0		9,0		13,69		ЭНК-3
ЭНК 315/12,0		12,0		18,25		ЭНК-2
ЭНК 315/18,0		18,0		27,38		
ЭНК 355/6,0	355	6,0	380	9,13	740	ЭНК-2
ЭНК 355/7,5/ ЭНК-2		7,5		11,5		ЭНК-2
ЭНК 355/7,5/ ЭНК-3						ЭНК-3
ЭНК 355/9,0		9,0		13,69		ЭНК-2
ЭНК 355/12,0		12,0		18,25		ЭНК-3
ЭНК 355/18,0		18,0		27,38		ЭНК-2
ЭНК 355/24,0		24,0		36,5		ЭНК-3
ЭНК 400/3,0	400	3,0	220	13,64	900	ЭНК-1
ЭНК 400/9,0		9,0	380	13,69		ЭНК-2
ЭНК 400/12,0		12,0		18,25		ЭНК-3
ЭНК 400/18,0		18,0		27,38		ЭНК-2
ЭНК 400/24,0		24,0		36,5		ЭНК-3

Схемы подключения круглых электрических нагревателей серии ЭНК

Данные схемы подключения являются примером обязательного использования биметаллических термовыключателей защиты нагревателя от перегрева t1, t2 в цепях управления силовой частью ЭНК. Категорически запрещается подключать электронагреватель без использования в его цепи управления силовой частью биметаллических термовыключателей защиты от перегрева t1, t2, в противном случае это может привести к пожару или несчастному случаю.

Схема подключения ЭНК-1
Круглый канальный нагреватель на 220В
(схема А1 см.ниже)

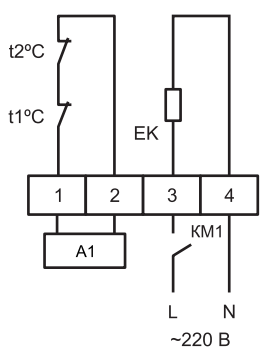

Схема подключения ЭНК-2
Круглый канальный нагреватель на 380В
(схема А1 см.ниже)

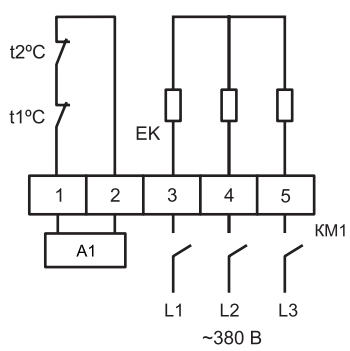

ЕК – нагревательный элемент;
t1 – биметаллический термовыключатель защиты от перегрева, 80ºС;
t2 – биметаллический термовыключатель защиты от пожара, 130ºС;
КМ1 – магнитный пускатель.

Схема подключения ЭНК-3
Круглый канальный нагреватель на380В (схема А1 см.ниже)

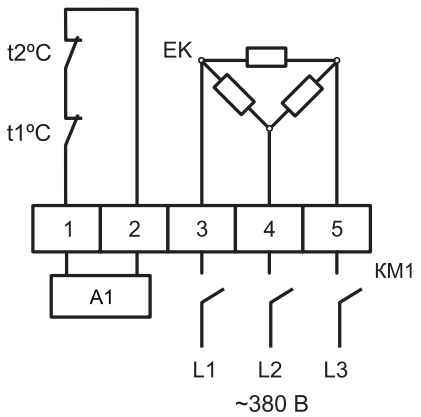

ЕК – нагревательный элемент;
t1 – биметаллический термовыключатель защиты от перегрева, 80ºС;
t2 – биметаллический термовыключатель защиты от пожара, 130ºС;
КМ1 – магнитный пускатель.

Схема А1

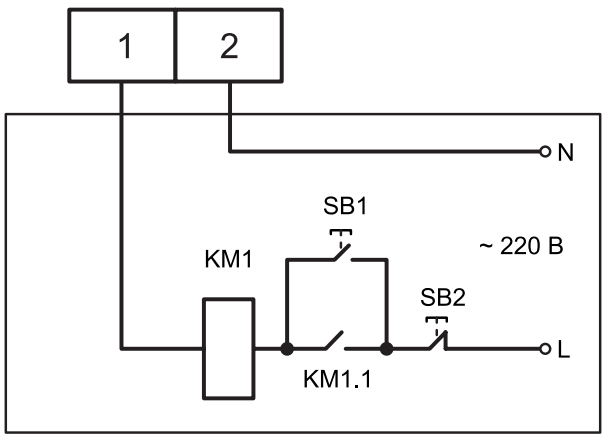

SB1 – кнопка включения;
SB2 – кнопка выключения магнитного пускателя КМ1;
КМ1 – магнитный пускатель;
КМ1.1 – н.о. дополнительный контакт магнитного пускателя.

Пример обозначения: нагреватель электрический круглый ЭНК 400/9,0

где: ЭНК – серия канального нагревателя;
400 – типоразмер (по диаметру присоединения), мм;
9,0 – мощность нагревателя, кВт