# ВЕНТИЛЯТОРЫ КАНАЛЬНЫЕ КРУГЛЫЕ СЕРИИ VCZpl

- Компактная конструкция;
- Корпус из пластика;
- Колесо и двигатель с внешним ротором «Ziehl-Abegg» или «Ebm-papst»;
- Установка в любом положении;
- Возможность регулировки скорости;
- Класс защиты электродвигателя IP 44.

## Габаритные и присоединительные размеры (мм)

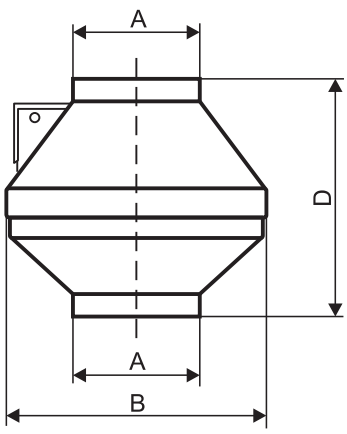


| Модель | A | B | D |
|---|---|---|---|
| VCZpl-100 | 100 | 250 | 220 |
| VCZpl-125 | 125 | 250 | 220 |
| VCZpl-160 | 160 | 340 | 230 |
| VCZpl-200 | 200 | 340 | 250 |
| VCZpl-250 | 250 | 340 | 250 |
| VCZpl-315 | 315 | 400 | 280 |

## Технические характеристики канальных вентиляторов серии VCZpl

| Модель | Напряжение/ частота, В/50Гц | Число фаз | Потребляемая мощность, кВт | Ток, А | Частота вращения, об/ мин | Масса, кг | Регулятор скорости* |
|---|---|---|---|---|---|---|---|
| VCZpl-100 | 220 | 1 | 0,07 | 0,29 | 2400 | 2,45 | CPM 500W |
| VCZpl-125 | | | 0,07 | 0,29 | 2400 | 2,8 | |
| VCZpl-160 | | | 0,10 | 0,44 | 2500 | 3,5 | |
| VCZpl-200 | | | 0,12 | 0,52 | 2180 | 4,0 | |
| VCZpl-250 | | | 0,21 | 0,94 | 2450 | 4,45 | |
| VCZpl-315 | | | 0,29 | 1,25 | 2250 | 5,7 | |

* Подробная информация по регуляторам скорости представлена в разделе «Приборы автоматики»

**Принадлежности**

**ХОМУТ**
Стр.127

**ГТК**
Стр.249

**КОв**
Стр.281

**ЭНК**
Стр.345

**СРМ**
Стр.383

E-mail: zakaz@ventilatorry.ru

## Аэродинамические характеристики канальных вентиляторов серии VCZpl

### VCZpl-100

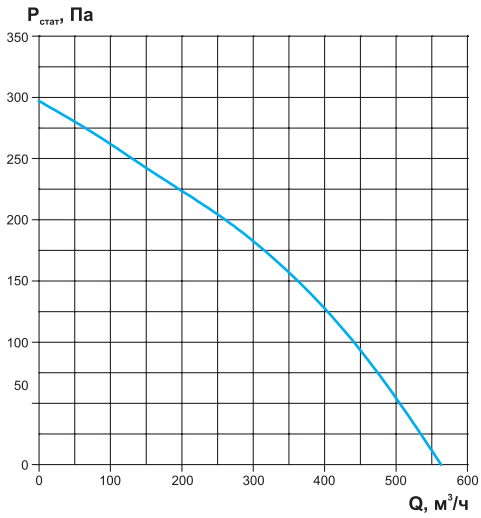


### VCZpl-125

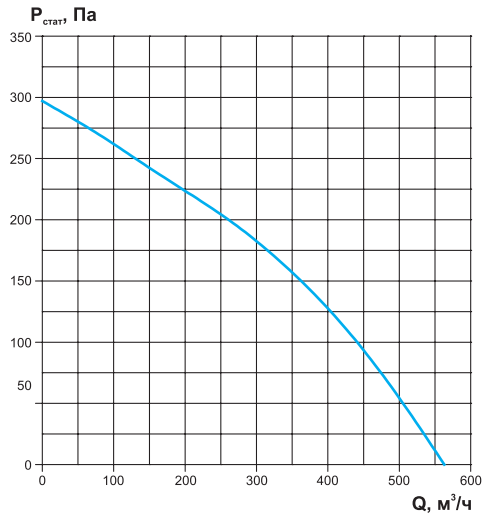


### VCZpl-160

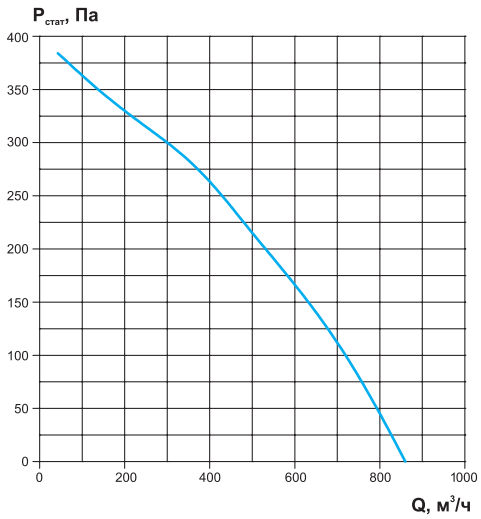


### VCZpl-200

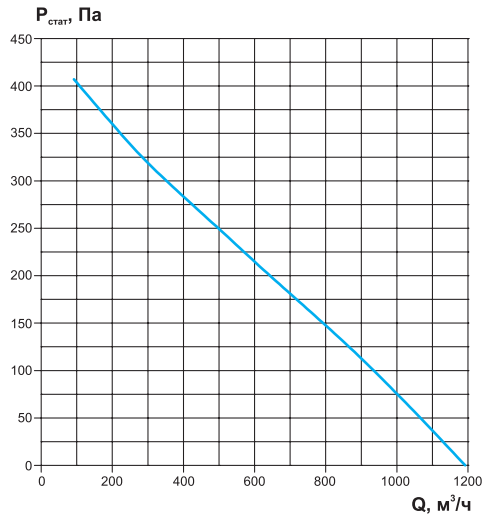


### VCZpl-250

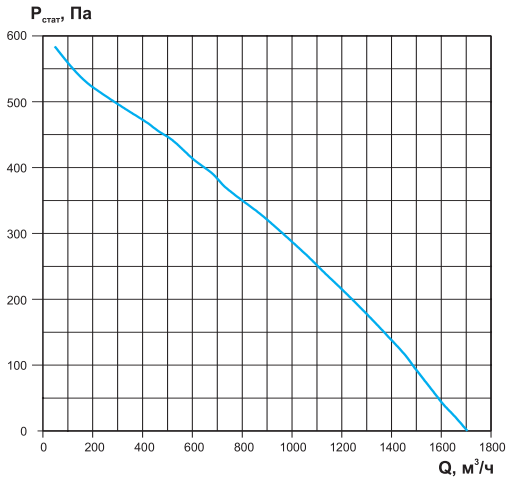


### VCZpl-315

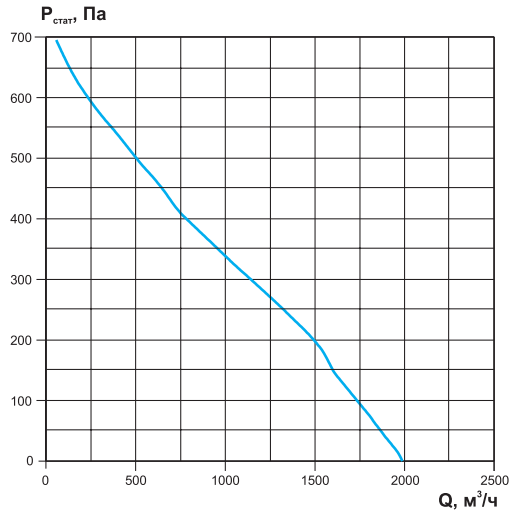


Пример подбора вентиляторов на стр.48

## Акустические характеристики канальных вентиляторов серии VCZpl

| Модель | Зона измерения | Общий, дБА | Уровень звуковой мощности, дБ в октавных полосах частот, Гц | | | | | | | |
|---|---|---|---|---|---|---|---|---|---|---|
| | | | 63 | 125 | 250 | 500 | 1000 | 2000 | 4000 | 8000 |
| VCZpl-100 | в канал | 67 | 50 | 54 | 61 | 62 | 62 | 56 | 50 | 35 |
| | к окружению | 47 | 28 | 32 | 36 | 36 | 42 | 40 | 41 | 34 |
| VCZpl-125 | в канал | 68 | 48 | 53 | 59 | 64 | 62 | 60 | 53 | 37 |
| | к окружению | 47 | 30 | 33 | 36 | 36 | 41 | 40 | 42 | 35 |
| VCZpl-160 | в канал | 70 | 44 | 53 | 62 | 66 | 66 | 57 | 58 | 42 |
| | к окружению | 54 | 32 | 35,5 | 39,5 | 43,5 | 49,5 | 46,5 | 47,5 | 34,5 |
| VCZpl-200 | в канал | 69 | 48 | 57 | 62 | 65 | 61 | 57 | 55 | 47 |
| | к окружению | 53 | 39 | 40,2 | 39,2 | 41,2 | 47,2 | 46,2 | 46,2 | 38,2 |
| VCZpl-250 | в канал | 70 | 48 | 56 | 61 | 65 | 64 | 63 | 60 | 53 |
| | к окружению | 53 | 33 | 36 | 40 | 43 | 48 | 47 | 46 | 38 |
| VCZpl-315 | в канал | 70 | 46 | 54 | 58 | 63 | 63 | 67 | 59 | 57 |
| | к окружению | 55 | 36 | 38 | 40 | 46 | 49 | 50 | 46 | 38 |

### Электрическая схема подключения вентилятора с двигателем Ziehl-Abegg

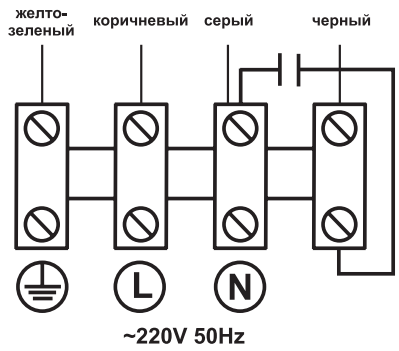


### Электрическая схема подключения вентилятора с двигателем Ebm-papst

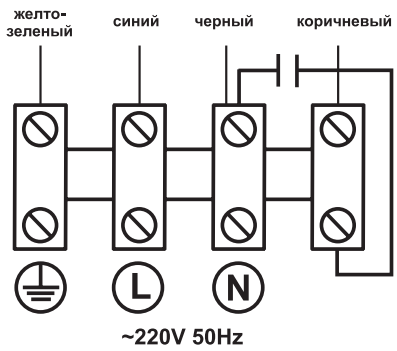


### Схема подключения регуляторов скорости к вентилятору на 220 В

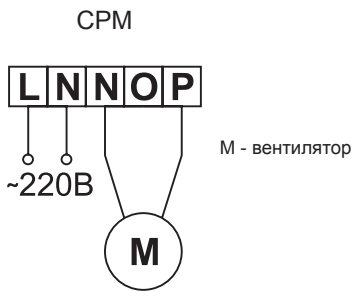


**Пример обозначения:** **вентилятор канальный круглый VCZpl–100**

где: VCZpl – серия канального вентилятора в пластиковом корпусе с рабочим колесом и двигателем фирмы «Ziehl-Abegg» или «Ebm-papst»;
100 – типоразмер (от 100 до 315).