ВЕНТИЛЯТОРЫ КАНАЛЬНЫЕ ПРЯМОУГОЛЬНЫЕ ШУМОИЗОЛИРОВАННЫЕ СЕРИИ VCN-SH

- Компактная конструкция
- Лопатки, загнутые назад
- Шумоизолированный корпус из оцинкованной стали
- Установка в любом положении
- Однофазные и трехфазные асинхронные электродвигатели с внешним ротором
- Возможность регулировки скорости
- Класс защиты электродвигателя IP 54
- Возможно изготовление вентиляторов VCN-SH в трех комплектациях, в зависимости от требуемых аэродинамических характеристик:
  - мотор-колесо RP (производство Германия);
  - мотор-колесо GH (производство Китай).

Габаритные и присоединительные размеры (мм)

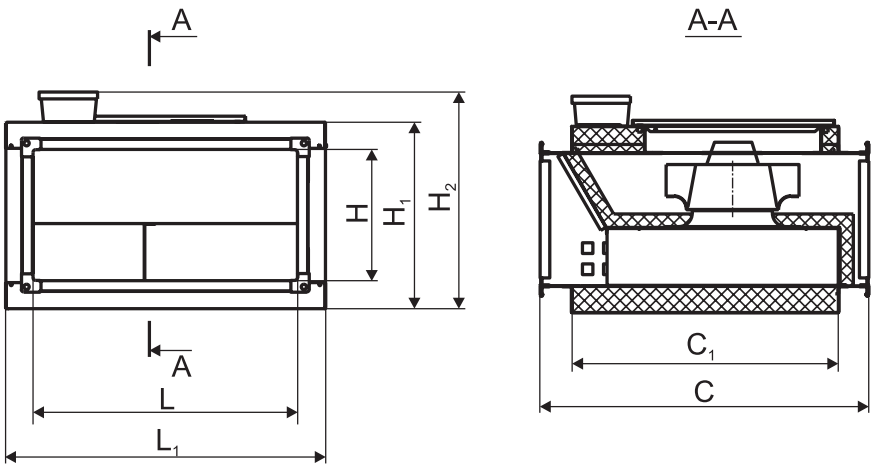

Модель	L	L_1	H	H_1	H_2	C	C_1
VCN-SH 40-20	400	500	200	300	356	690	590
VCN-SH 50-25	500	600	250	350	406	718	618
VCN-SH 50-30	500	600	300	400	456	742	642
VCN-SH 60-30	600	700	300	400	456	762	662
VCN-SH 60-35	600	700	350	450	506	822	722
VCN-SH 70-40	700	800	400	500	556	967	867
VCN-SH 80-50	800	900	500	600	656	1057	957
VCN-SH 90-50	900	1000	500	600	656	1107	1007
VCN-SH 100-50	1000	1100	500	600	656	1207	1107

Принадлежности

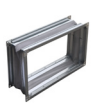
ВГ
Стр.127

ГТП
Стр.250

ЭНП
Стр.348

TFT
Стр.352

RVP
Стр.359

Регуляторы
Стр.383

ЩУВ
Стр.376

Технические характеристики канальных вентиляторов серии VCN-SH

Модель	Напряжение, В	Мощность двигателя, кВт	Ток, А	Частота вращения, об/мин	Масса, кг	Регулятор скорости	Общий дБа	Схема подключения
VCN-SH-40-20/22-GH/2E	220	0,15	0,7	3000	19	CPM 500	65	Схема №3
VCN-SH-40-20/22-RP/2E	220	0,085	0,38	3000	18,1	CPM 500	65	
VCN-SH-50-25/25-GH/2E	220	0,2	0,9	3000	24,3	CPM 500	66	
VCN-SH-50-25/25-RP/2E	220	0,185	0,81	3000	24,3	CPM 500	61	
VCN-SH-50-30/28-GH/2E	220	0,25	1,1	3000	27,3	CPM 500	69	
VCN-SH-50-30/28-RP/2E	220	0,225	1	3000	27,4	CPM 500	63	
VCN-SH-60-30/31-GH/4E	220	0,14	0,68	1500	31,5	CPM 500	55	
VCN-SH-60-30/31-RP/4E	220	0,095	0,46	1500	30,5	CPM 500	60	
VCN-SH-60-30/31-GH/4D	380	0,15	0,39	1500	31,5	ATV 212H075N4	56	Схема №2
VCN-SH-60-30/31-RP/4D	380	0,085	0,3	1500	30,5	ATV 212H075N4	60	Схема №6
VCN-SH-60-35/31-GH/4E	220	0,14	0,68	1500	35,1	CPM 500	55	Схема №3
VCN-SH-60-35/31-RP/4E	220	0,12	0,54	1500	34,2	CPM 500	54	Схема №3
VCN-SH-60-35/31-GH/4D	380	0,15	0,39	1500	35,1	ATV 212H075N4	56	Схема №2
VCN-SH-60-35/31-RP/4D	380	0,11	0,32	1500	34,2	ATV 212H075N4	54	Схема №6
VCN-SH-70-40/35-GH/4E	220	0,22	1	1500	46,2	CPM 500	58	Схема №3
VCN-SH-70-40/35-RP/4E	220	0,27	1,18	1500	45,7	CPM 500	65	Схема №3
VCN-SH-70-40/35-GH/4D	380	0,22	0,47	1500	46,2	ATV 212H075N4	59	Схема №2
VCN-SH-70-40/35-RP/4E	380	0,17	0,52	1500	45,7	ATV 212H075N4	56	Схема №4
VCN-SH-80-50/40-RP/6E	220	0,117	0,52	1000	70,2	CPM 500	56	Схема №3
VCN-SH-80-50/40-GH/6D	380	0,25	0,73	1000	72,6	ATV 212H075N4	45	Схема №1
VCN-SH-80-50/40-GH/4D	380	0,54	1	1500	72,6	ATV 212H075N4	60	Схема №1
VCN-SH-80-50/40-RP/4D	380	0,515	1,41	1500	70,2	ATV 212HU15N4	61	Схема №7
VCN-SH-90-50/40-RP/6E	220	0,117	0,52	1000	77,2	CPM 500	56	Схема №3
VCN-SH-90-50/40-GH/6D	380	0,25	0,73	1000	79,6	ATV 212H075N4	45	Схема №1
VCN-SH-90-50/40-GH/4D	380	0,54	1	1500	79,6	ATV 212H075N4	60	Схема №1
VCN-SH-90-50/40-RP/4D	380	0,515	1,41	1500	77,2	ATV 212HU15N4	61	Схема №7
VCN-SH-100-50/45-RP/4E	220	0,68	3	1500	94,6	CPM 1000	63	Схема №5
VCN-SH-100-50/45-GH/6D	380	0,33	0,9	1000	91,6	ATV 212H075N4	57	Схема №1
VCN-SH-100-50/45-GH/4D	380	0,81	1,36	1500	91,6	ATV 212HU15N4	67	Схема №1
VCN-SH-100-50/45-RP/4D	380	0,74	1,5	1500	94,6	ATV 212HU15N4	63	Схема №4

Аэродинамические характеристики канальных вентиляторов серии VCN-SH

VCN-SH 40-20

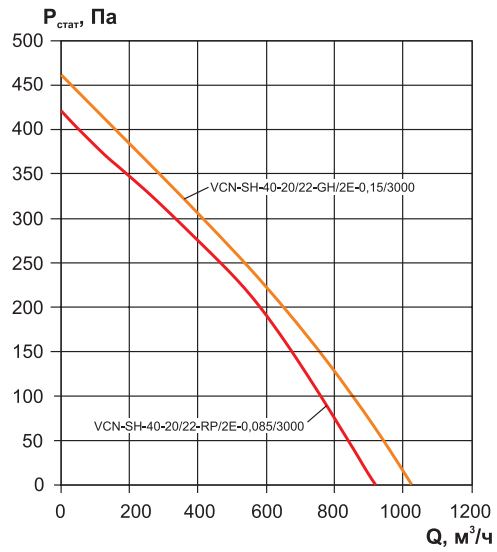

VCN-SH 50-25

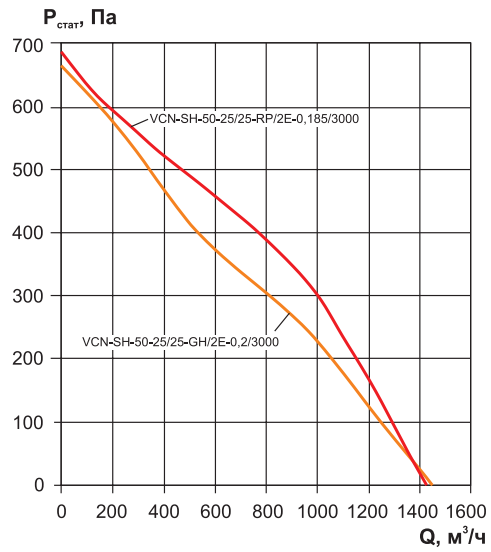

VCN-SH 50-30

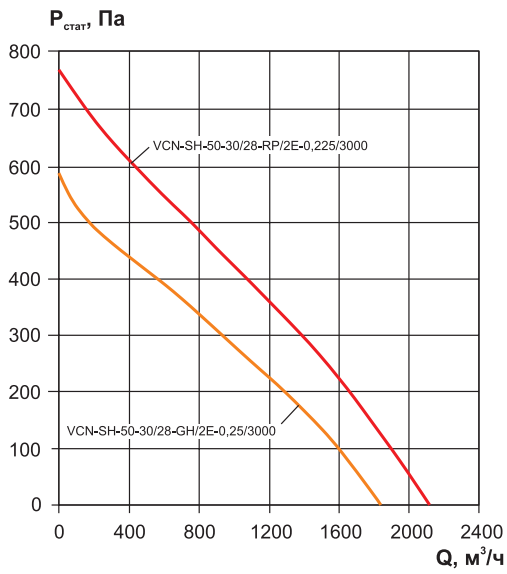

VCN-SH 60-30

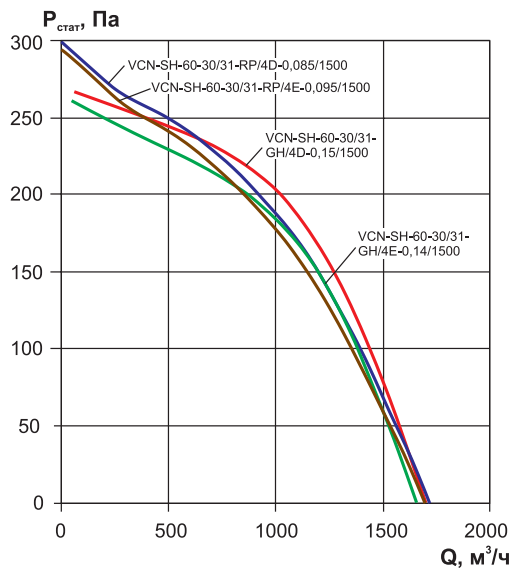

VCN-SH 60-35

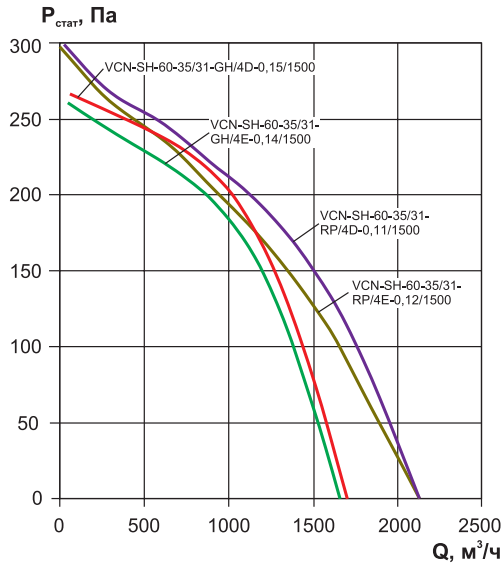

VCN-SH 70-40

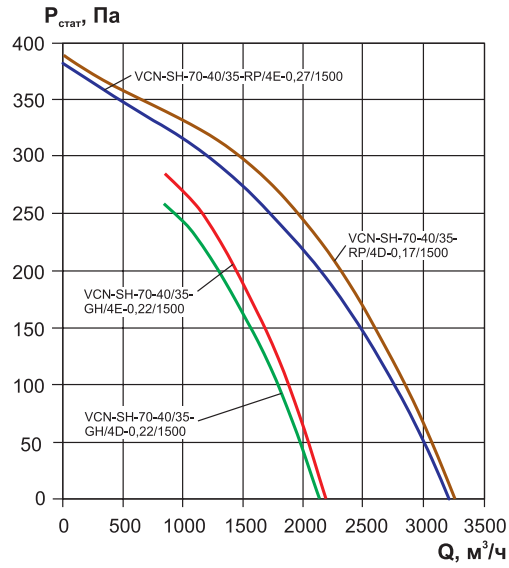

Пример подбора вентиляторов на стр.59.

Аэродинамические характеристики канальных вентиляторов серии VCN-SH

VCN-SH 80-50

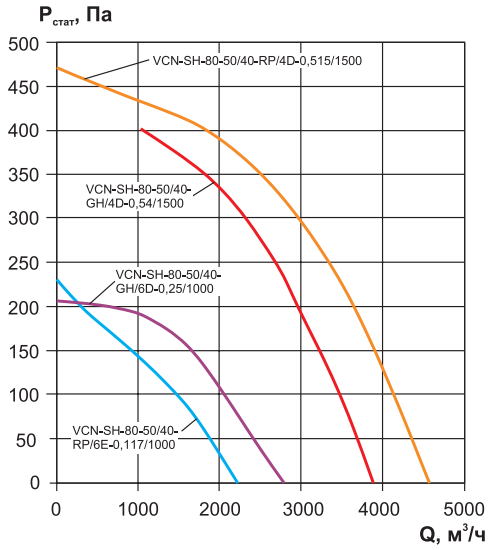

VCN-SH 90-50

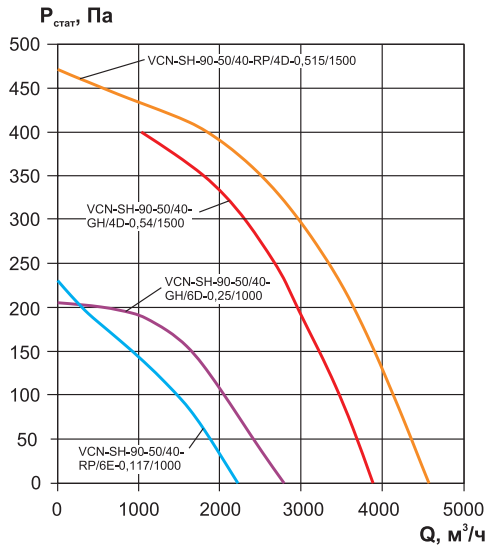

VCN-SH 100-50

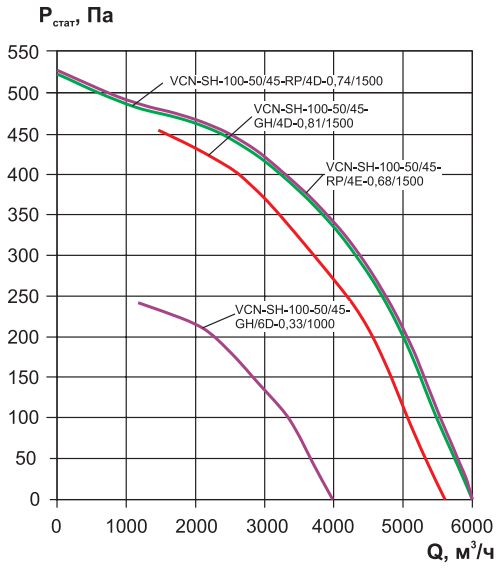

Пример подбора вентиляторов на стр.59.

Электрические схемы подключения вентиляторов

Схема подключения №1

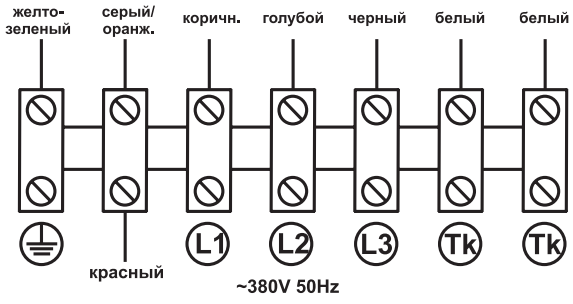

Схема подключения №2

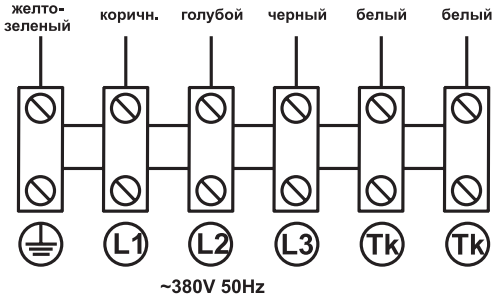

Схема подключения №3

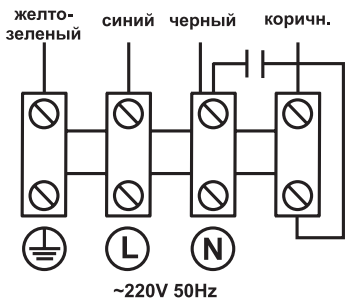

Схема подключения №4

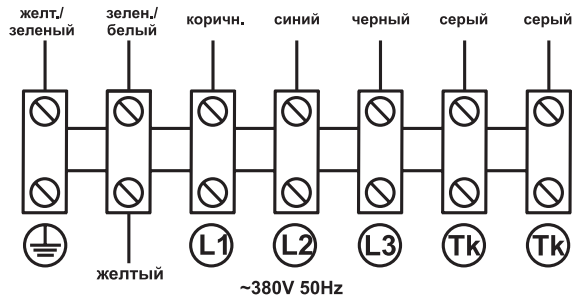

Схема подключения №5

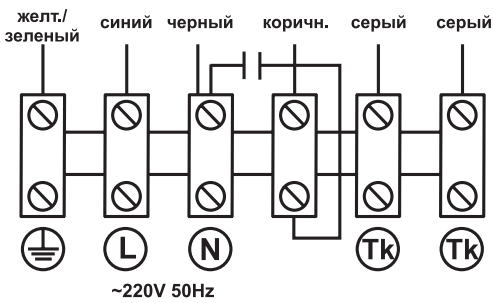

Схема подключения №6

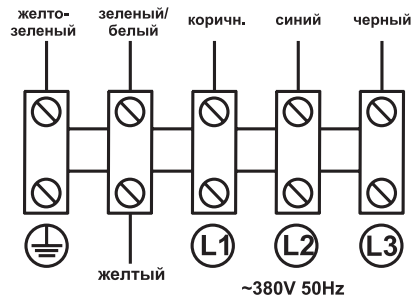

Схема подключения №7

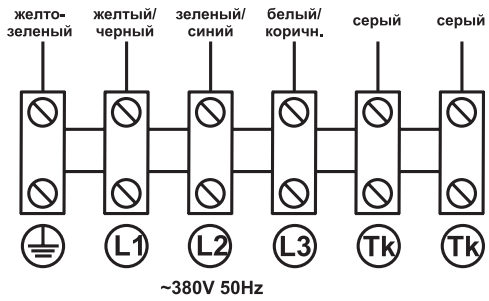

Пример обозначения: **вентилятор канальный прямоугольный VCN-SH-60-35/31-GH/4E-0,14/1500/220**

где: VCN-SH – серия канального вентилятора в шумоизолированном корпусе;
60-35 – типоразмер вентилятора (по прямоугольному присоединительному сечению) (LxH);
31 – диаметр рабочего колеса;
GH – комплектация мотор-колесом (GH или RP);
4 – число полюсов электродвигателя;
E – комплектация однофазным двигателем
(D – комплектация трехфазным двигателем) - только для колес GH и RP);
0,25 – мощность электродвигателя, кВт;
1500 – частота вращения электродвигателя, об/мин;
220 – напряжение электродвигателя, В.