ВЕНТИЛЯТОРЫ КАНАЛЬНЫЕ КРУГЛЫЕ СЕРИИ VC

- Компактная конструкция;
- Корпус из оцинкованной стали;
- Установка в любом положении;
- Возможность регулировки скорости;
- Класс защиты электродвигателя IP 44;
- Биметаллическая защита двигателя;
- Возможна комплектация с кронштейнами.

Габаритные и присоединительные размеры (мм)

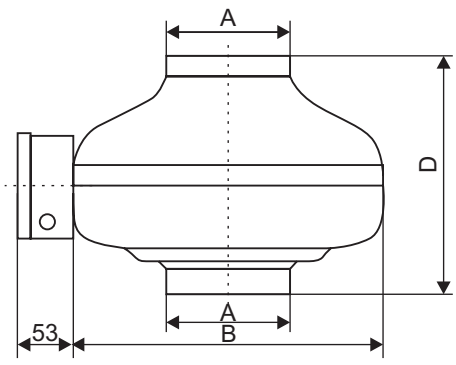

Модель	A	B	D
VC-100	97	242	135
VC-125	125	242	190
VC-160	160	332	230
VC-200	198	332	225
VC-250	248	332	205
VC-315	315	402	250
VC-355	353	480	400

Технические характеристики вентиляторов канальных серии VC

Модель	Напряжение/ частота, В/50Гц	Число фаз	Производи-тельность, м³/ч	Давле-ние, Па	Потребляемая мощность, кВт	Ток, А	Частота вращения, об/ мин	Масса, кг	Регулятор скорости*
VC-100	220	1	230	262	0,07	0,3	2500	2,9	CPM 500W
VC-125			360	269	0,07	0,3	2400	3,0	
VC-160			700	371	0,115	0,5	2550	4,55	
VC-200			850	462	0,150	0,7	2600	5,25	
VC-250			1080	526	0,20	0,9	2500	5,7	
VC-315			1670	684	0,28	1,3	2500	7,2	
VC-355			2000	390	0,21	0,93	1400	12,15	

* Подробная информация по регуляторам скорости представлена в разделе «Приборы автоматики»

Принадлежности

ХОМУТ
Стр.127

ГТК
Стр.249

КОв
Стр.281

ЭНК
Стр.345

СРМ
Стр.383

E-mail: zakaz@ventilatorry.ru

Аэродинамические характеристики вентиляторов канальных серии VC

VC-100

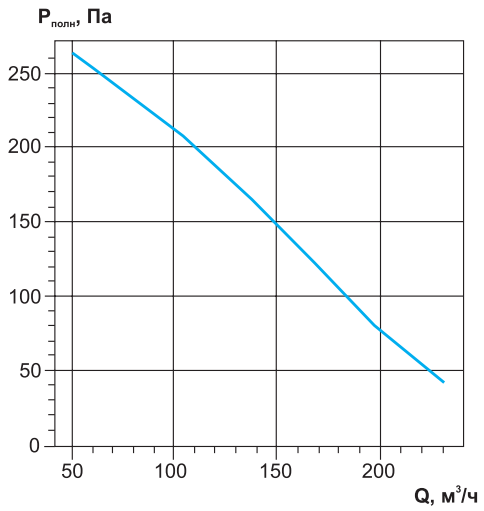

VC-125

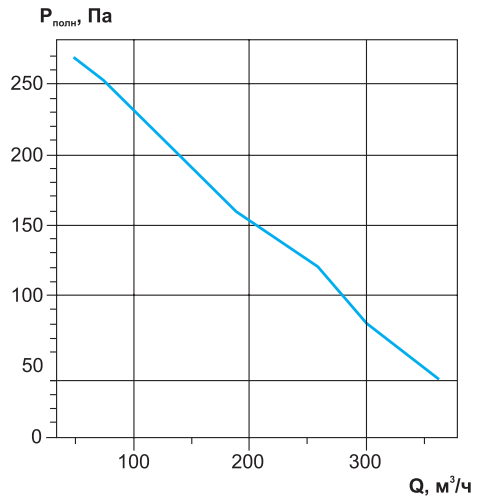

VC-160

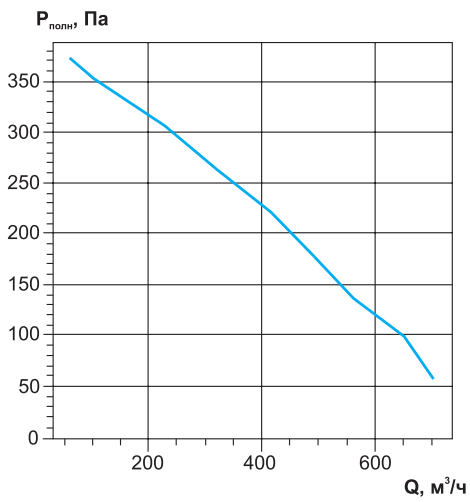

VC-200

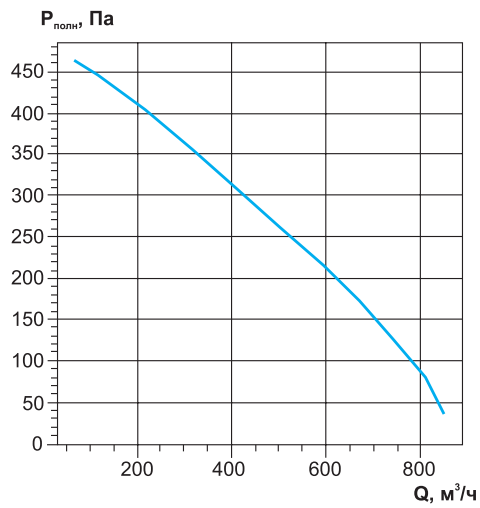

VC-250

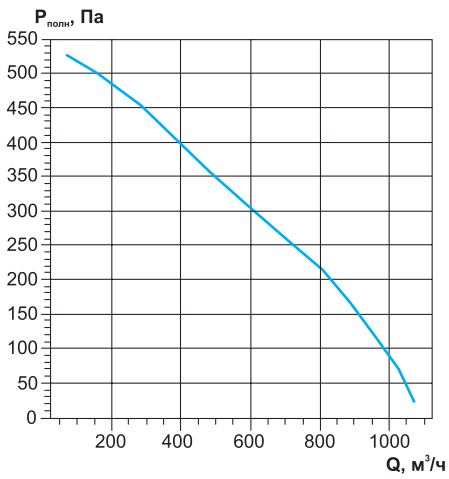

VC-315

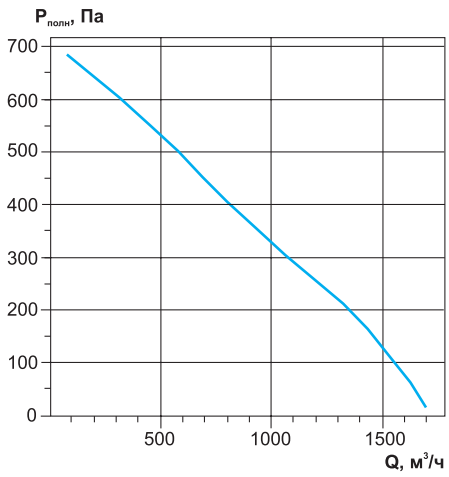

VC-355

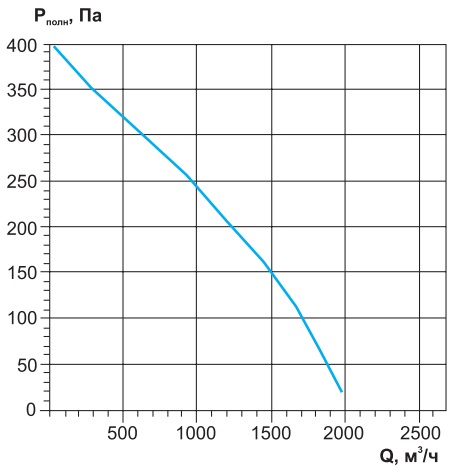

Акустические характеристики вентиляторов канальных серии VC

Модель	Зона измерения	Общий, дБА	Уровень звуковой мощности, дБ в октавных полосах частот, Гц							
			63	125	250	500	1000	2000	4000	8000
VC-100	в канал	71	57	60	69	65	59	55	48	41
	к окружению	55	39	41	42	48	52	47	37	30
VC-125	в канал	70	60	60	67	64	58	57	51	51
	к окружению	51	38	42	38	45	40	44	39	40
VC-160	в канал	74	52	60	67	71	65	62	60	50
	к окружению	59	29	38	37	56	55	49	47	37
VC-200	в канал	73	56	59	67	67	66	64	60	53
	к окружению	58	41	37	43	48	56	48	43	36
VC-250	в канал	74	54	60	67	66	67	67	63	55
	к окружению	53	39	32	35	46	49	48	44	32
VC-315	в канал	77	56	59	67	67	71	72	68	66
	к окружению	56	35	24	34	43	50	53	48	41
VC-355	в канал	80	56	69	70	75	74	72	70	68
	к окружению	60	32	32	39	59	49	48	49	40

Электрическая схема подключения

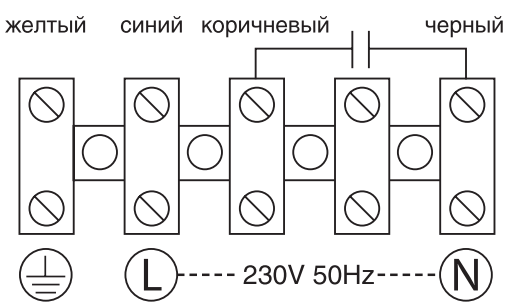

Схема подключения регуляторов скорости к вентилятору на 220 В

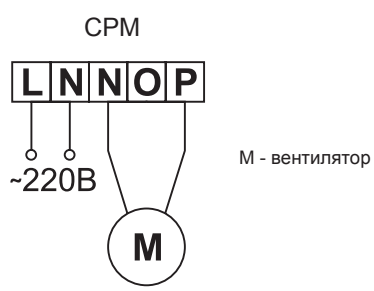

Пример обозначения: **вентилятор канальный круглый VC –100**

где: VC – серия канального вентилятора;
100 – типоразмер (от 100 до 355).

Пример подбора вентилятора канального круглого, на примере VC

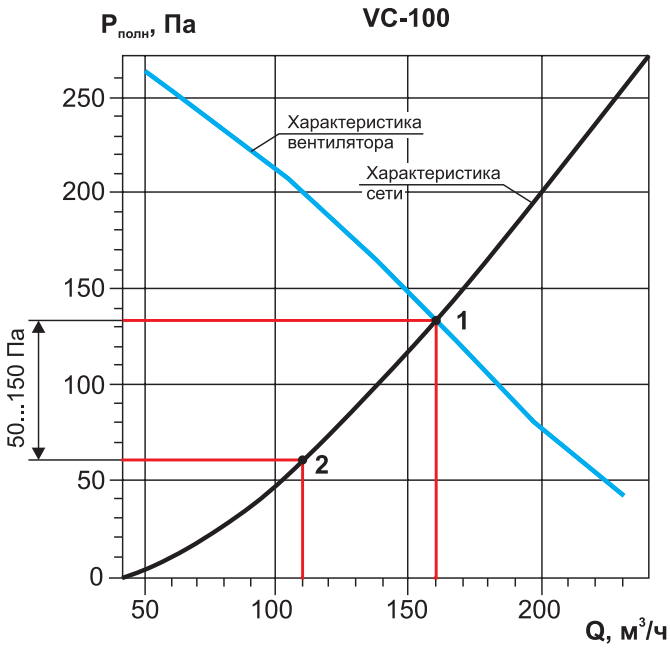

Пример 1. Работа вентилятора без регулировки

Задано: расход воздуха 110 м³/ч; потери давления 60 Па.

Необходимо подобрать: канальный вентилятор.

Последовательность подбора

1. Находим подходящий вентилятор и откладываем на графике заданную точку. Нам подходит VC-100. Для данных значений на характеристике это точка под номером 2.

2. Если установить данный вентилятор в заданной сети без регулировки, то точка сместится на графике к точке 1, это рабочая точка вентилятора. Реальный расход и потери давления воздуха будет отличаться. Значения давления точки 2 не должно отличаться от точки 1 не более чем на 150 Па.

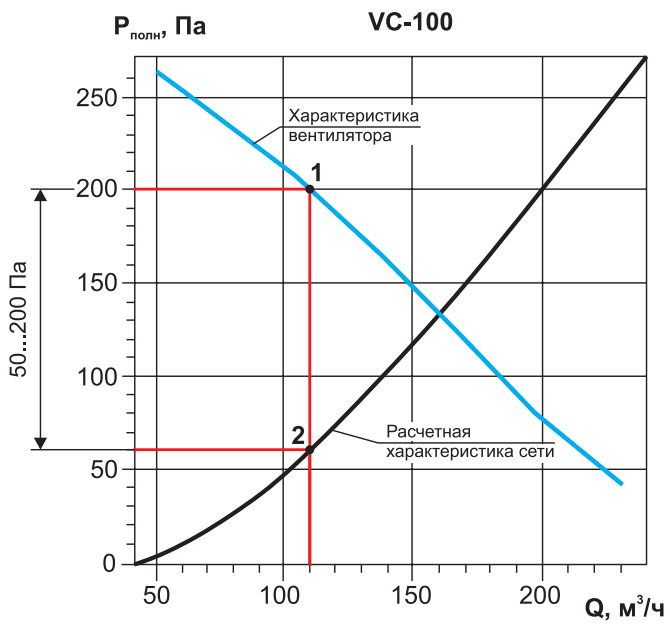

Пример 2. Работа вентилятора с регулированием сети при помощи заслонки

Задано: расход воздуха 110 м³/ч; потери давления 60 Па.

Необходимо подобрать: канальный вентилятор с поддержанием требуемого расхода.

Последовательность подбора

1. Находим подходящий вентилятор и откладываем на графике заданную точку. Нам подходит VC-100. Для данных значений на характеристике это точка под номером 2.

2. Применяем ручную заслонку, например АЗД-133м-РП, соответствующего диаметра. Поднимаем перпендикуляр из точки 2 до графика характеристики вентилятора, получаем точку 1. Это рабочая точка вентилятора с учетом регулирования сети при помощи заслонки АЗД-133м-РП (дросселирование).

3. Не рекомендуется осуществлять регулирование сети заслонкой на величину более 200 Па.

4. Указанный метод регулирования требует наличия навыков по пуско-наладке вентиляционной сети, а так же специальных приборов для измерения.

5. При уменьшении сечения воздуховода возможно появления дополнительного шума в сечении заслонки, это не всегда подходит заказчику.

Вентилятор VC

Заслонка АЗД-133м-РП

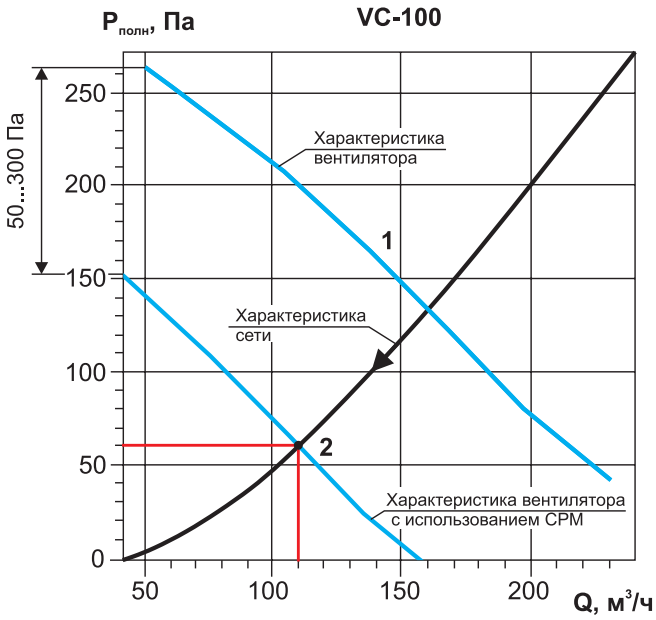

Вентилятор VC

Регулятор скорости

Пример 3. Работа вентилятора с регулятором скорости СРМ

Задано: расход воздуха 110 м³/ч; потери давления 60 Па.

Необходимо подобрать: канальный вентилятор с поддержанием требуемого расхода.

Последовательность подбора

1. Находим подходящий вентилятор и откладываем на графике заданную точку. Нам подходит VC-100. Для данных значений на характеристике это точка под номером 2.
2. Применяем симисторный регулятор скорости СРМ, соответствующей мощности, изменяем скорость вращения вентилятора до требуемого значения расхода воздуха. При этом график вентилятора переместиться к точке 2. Это рабочая точка при измененной скорости вращения вентилятора.
3. Глубина регулирования вентилятора не должна превышать 300 Па от номинальной скорости вращения вентилятора.
4. При изменении скорости вращения вентилятора в n-раз, расход воздуха вентилятора измениться в n-раз, давление измениться в n^2.